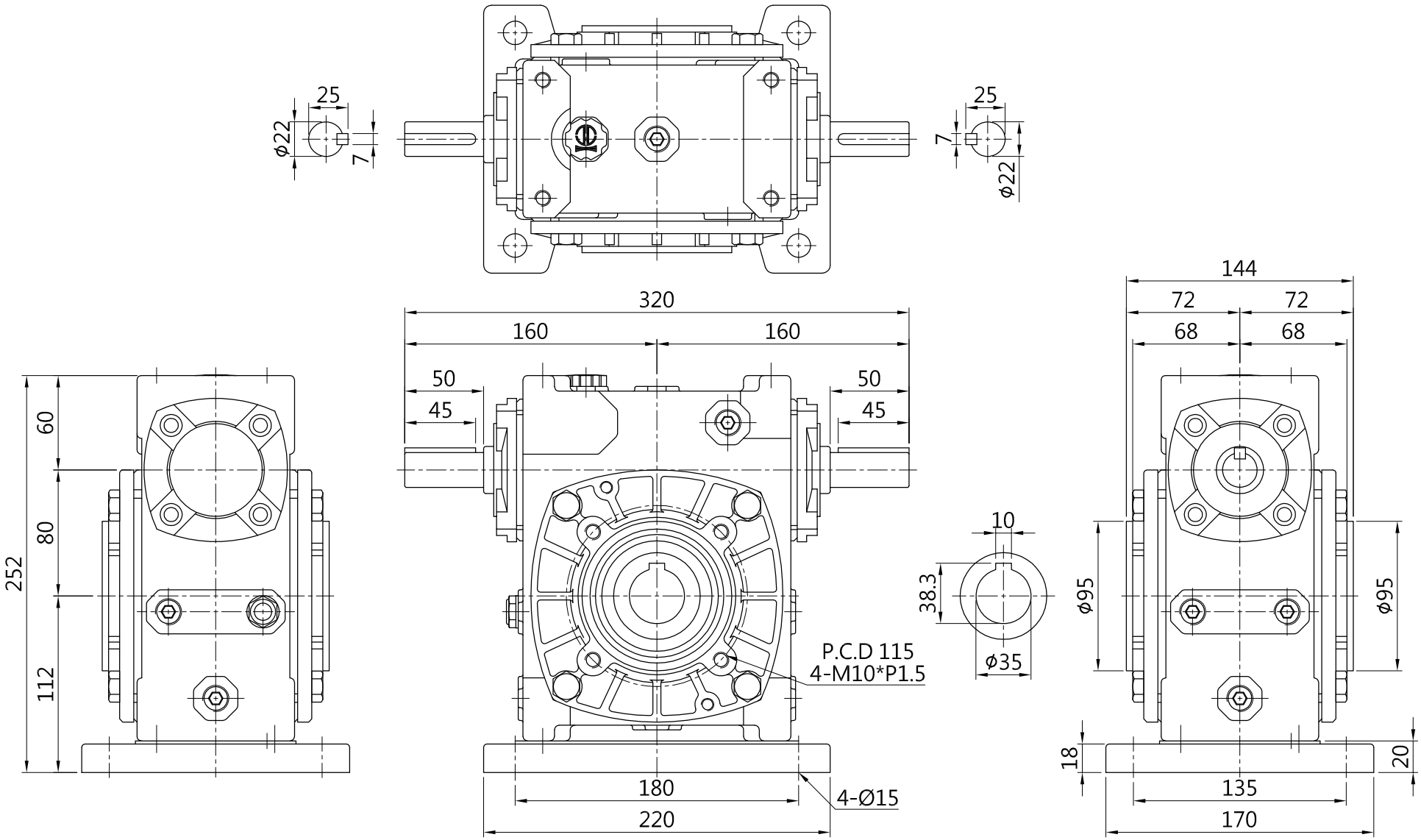

4				立翔機電工業有限公司 LI XIANG MACH & ELEC CO. LTD			f = drallfrei U Rz max 5 L Rz 1	a = 0.8	b = 1.6	c = 3.2	d = 6.3	e = 12.5	
3													
2							型號Type No.	WG80#		客戶 Client	-		
1	-	-	-				圖 名 Drawing Name	外型尺寸圖 -					
版次	日期Date	設 計 變 更 內 容 Deacription	校修Revision	繪圖 Drawn	胡嘉戎	2026.05.20				比例Scale	單位Units	投影Project	
原始圖號	-	材質 Metal -	重量 weight -	核定 Approved	曾盟凱	2026.05.20	圖號Drawing No.	PHAI080		5/18	mm		