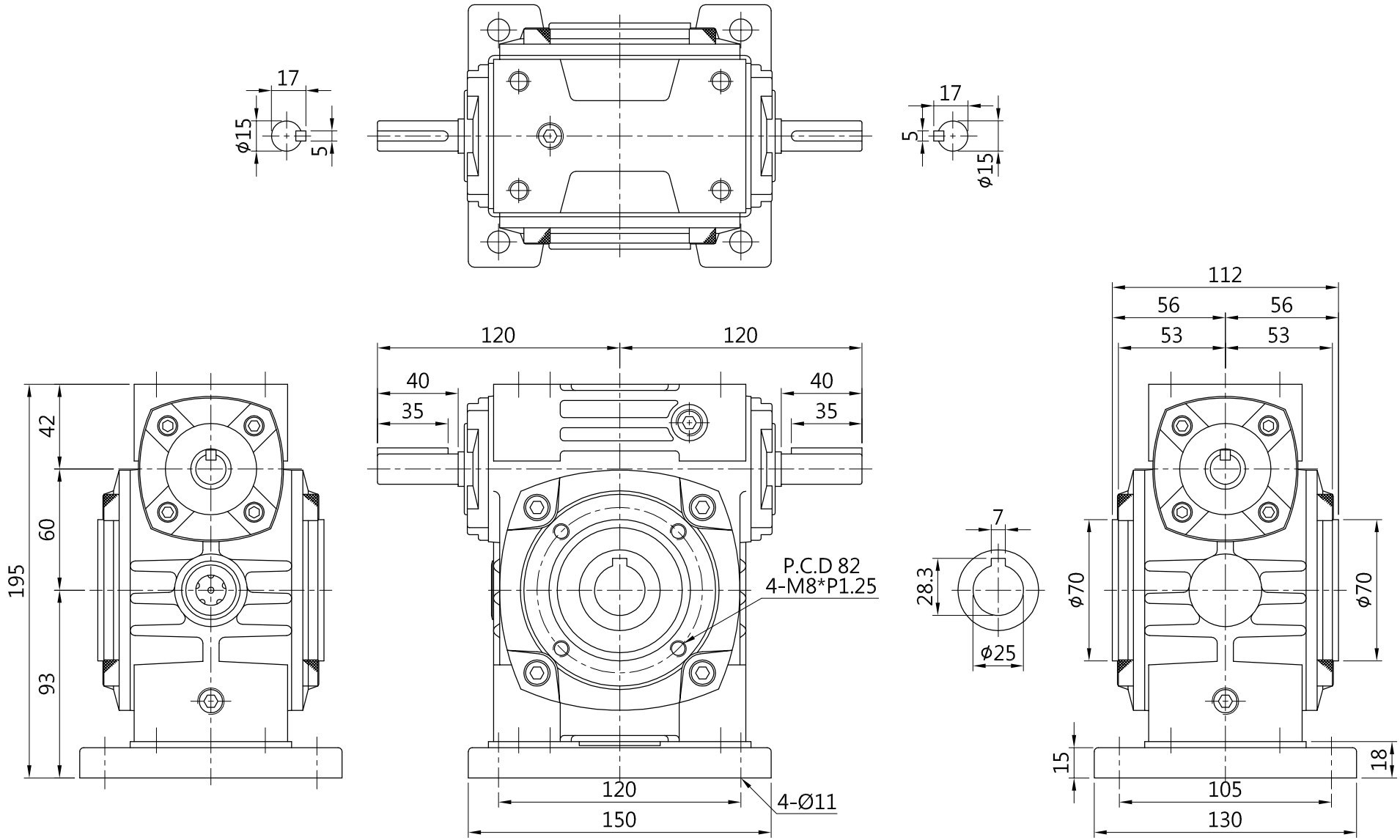

版次	日期Date	設 計 變 更 內 容 Deacription	校修Revision
4			
3			
2			
1	-	-	-

原始圖號	-	材質 Metal	-	重量 weight	-

立翔機電工業有限公司
LI XIANG MACH & ELEC CO. LTD
PEI GONG

繪圖 Drawn	胡嘉戎	2026.05.19
核定 Approved	曾盟凱	2026.05.19

f = drallfrei U Rz max 5 L Rz 1 | a = 0.8 | b = 1.6 | c = 3.2 | d = 6.3 | e = 12.5

型號Type No.	WG60#	客戶 Client	-
圖 名 Drawing Name	外型尺寸圖 -	比例Scale	單位Units	投影Project
圖號Drawing No.	PHAI060	5/14	mm	