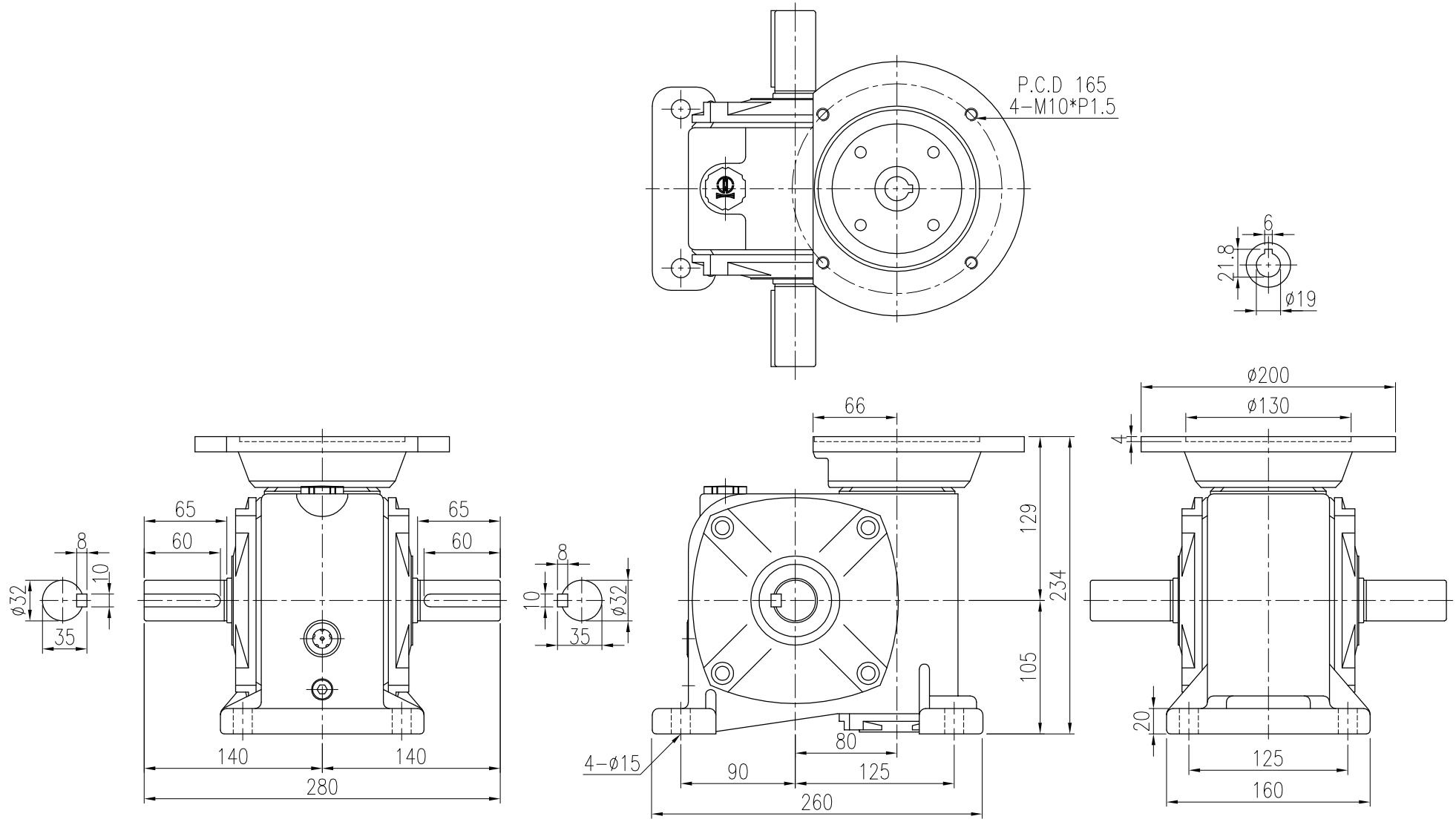

4				立翔機電工業有限公司 LI XIANG MACH. & ELEC. CO. LTD PEI GONG			f = drallfrei U Rz max 5 L Rz 1	a = 0.8	b = 1.6	c = 3.2	d = 6.3	e = 12.5	
3													
2							型號Type No.	WG80#		客戶 Client	—		
1	—						圖 名 Drawing Name	外型尺寸圖 —					
版次	日期Date	設 計 變 更 內 容 Deacription		校修Revision	繪圖 Drawn	胡嘉戎	2025.08.08			比例Scale	單位Units	投影Project	
原始圖號	—	材質 Metal	—	重量 weight	—	核定 Approved				圖號Drawing No.	PLED080N-019	2/9	mm