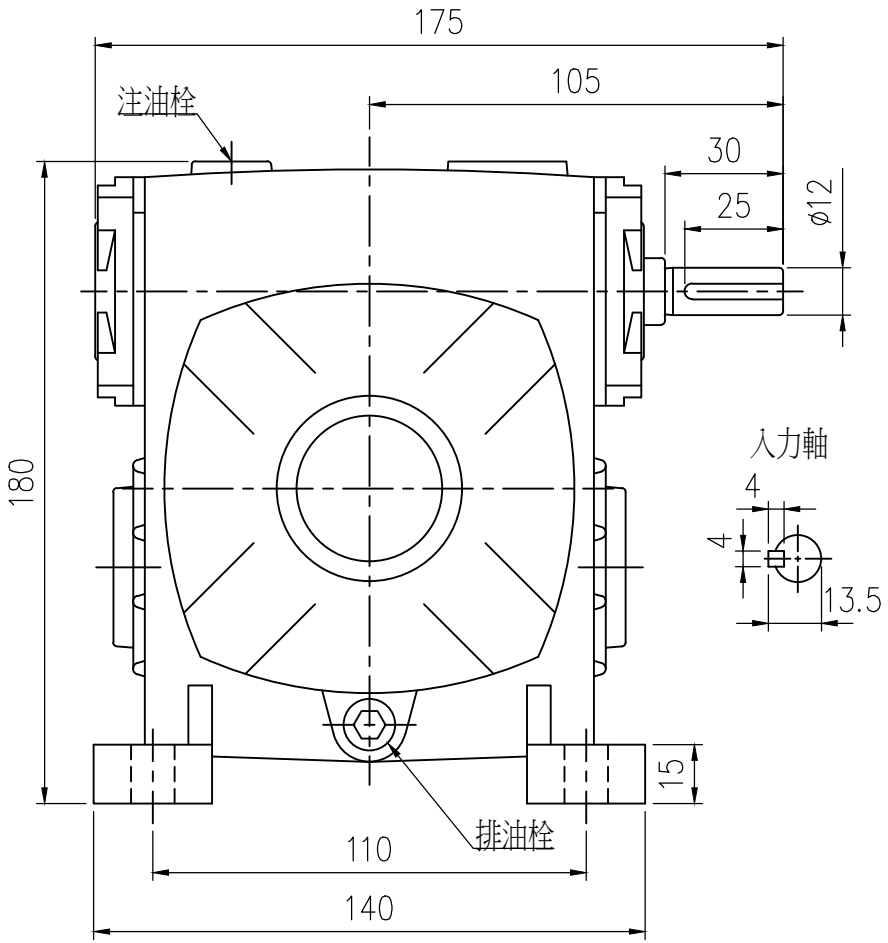

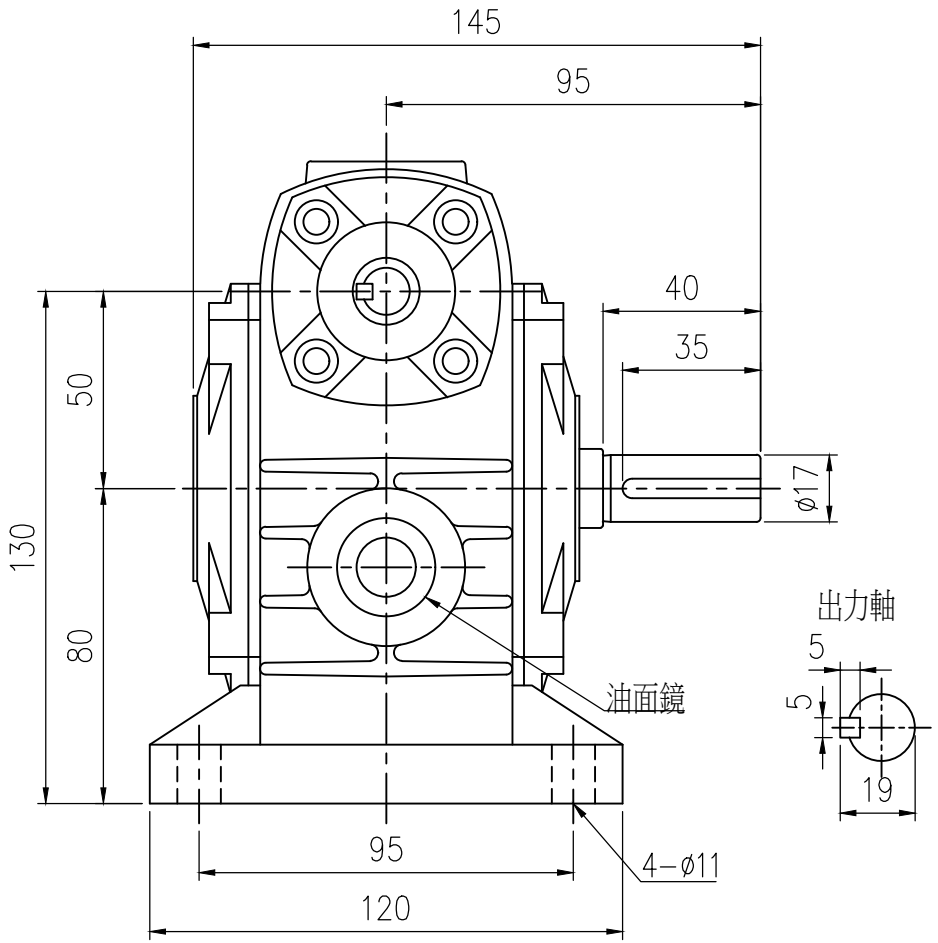

4				立翔機電工業有限公司 LI XIANG MACH. & ELEC. CO. LTD PEI GONG			f = drallfrei ⊥ U Rz max 5 L Rz 1	a = 0.8	b = 1.6	c = 3.2	d = 6.3	e = 12.5		
3							型號Type No.	WG050#		客? Client	— —			
2							圖 名 Drawing Name	PA 外型尺寸圖						
1	————													
版次	日期 Date	設 計 變 更 ? 容 Deacription	校修Revision	繪圖 Drawn	曾盟凱	2024.12.11				比例Scale	單位Units	投影Project		
原始圖號	--	材質 Metal	--	核定 Approved			圖號Drawing No.	PAR050		1/2	mm			