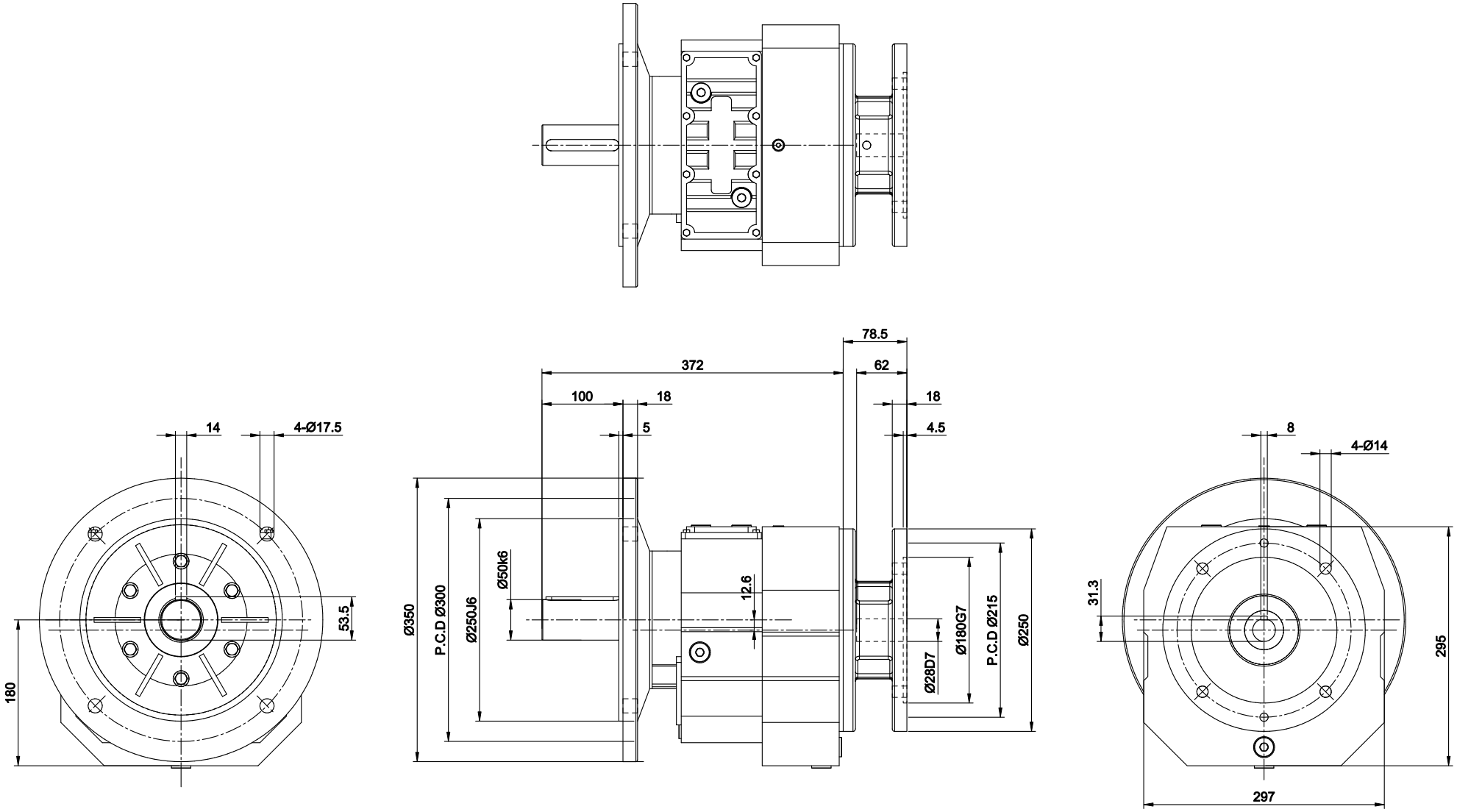

4				立翔機電工業有限公司 LI XIANG MACH & ELEC CO. LTD PEI GONG			f = drallfrei U Rz max 5 L Rz 1	a = 0.8	b = 1.6	c = 3.2	d = 6.3	e = 12.5
3												
2							型號 Type No.	RF87#		客戶 Client	— —	
1	**.**.**						圖名 Drawing Name	外型尺寸圖				
版次	日期 Date	設計變更內容 Deacription	校修 Revision	繪圖 Drawn	曾盟凱	2026.04.09				比例 Scale	單位 Units	投影 Project
原始圖號	— —	材質 Metal	— —	核定 Approved	陳宥穎	2026.04.09	圖號 Drawing No.	RF87-AM100-OF350		1/7	mm	