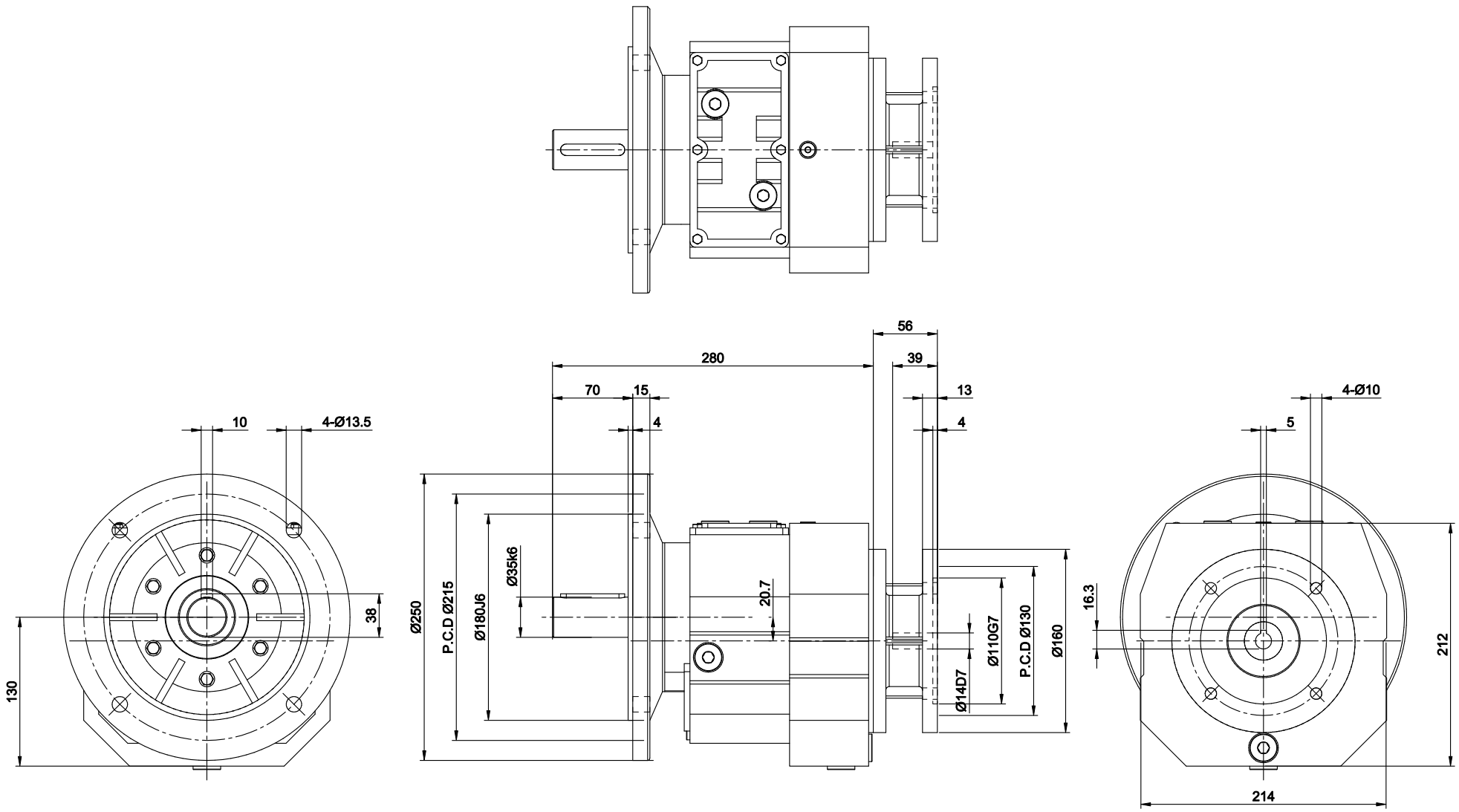

版次	日期 Date	設計變更內容 Deacription	校修 Revision
4			
3			
2			
1	**.**.**		

原始圖號	--	材質 Metal	--

立翔機電工業有限公司
PEI GONG LI XIANG MACH & ELEC CO. LTD

繪圖 Drawn	曾盟凱	2026.04.02
核定 Approved	陳宥穎	2026.04.02

f = drallfrei ⊥ U Rz max 5 / L Rz 1 | a = 0.8 | b = 1.6 | c = 3.2 | d = 6.3 | e = 12.5

型號 Type No.	RF67#	客戶 Client	— —
圖名 Drawing Name	外型尺寸圖	比例 Scale	單位 Units / 投影 Project
圖號 Drawing No.	RF67-AM71-OF250	1/5	mm