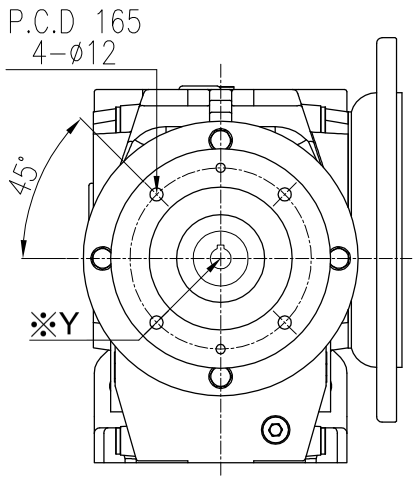

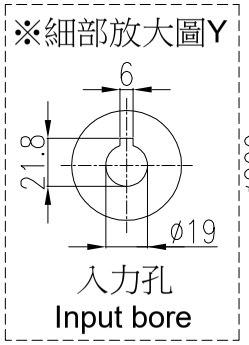

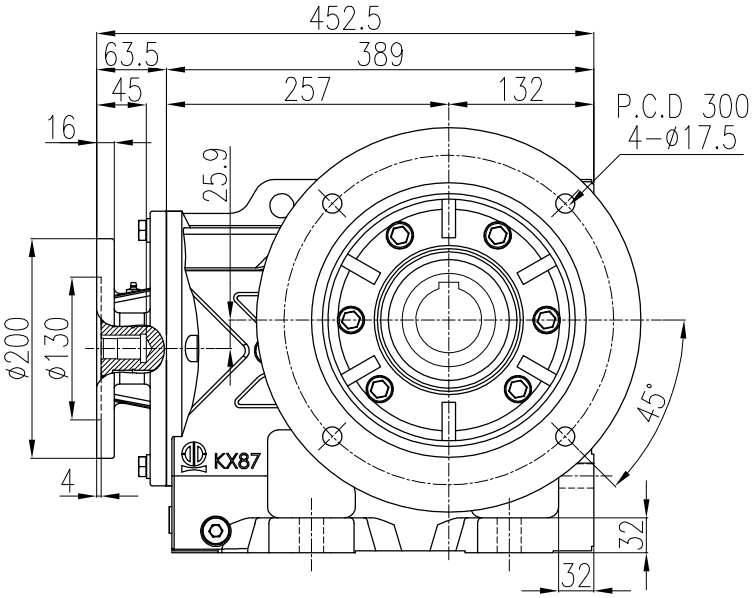

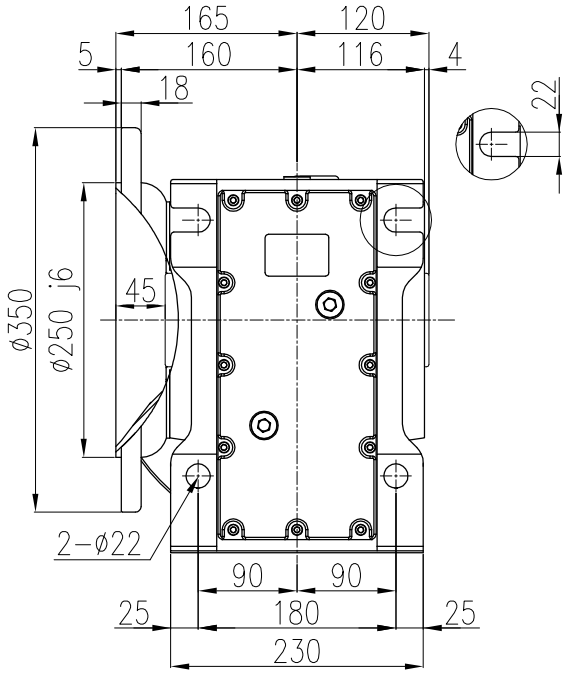

Model: LKAF87-AM80-B
Power: 1HP(0.75kW)
Ratio(i): 1/97.05~1/154.02
Direction: B

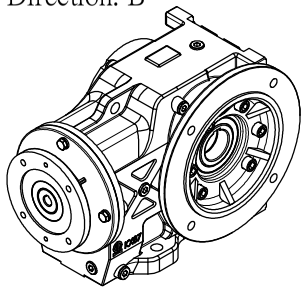

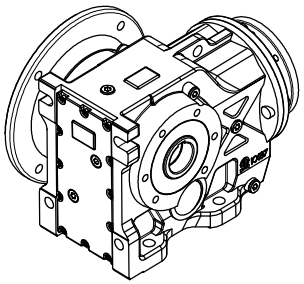

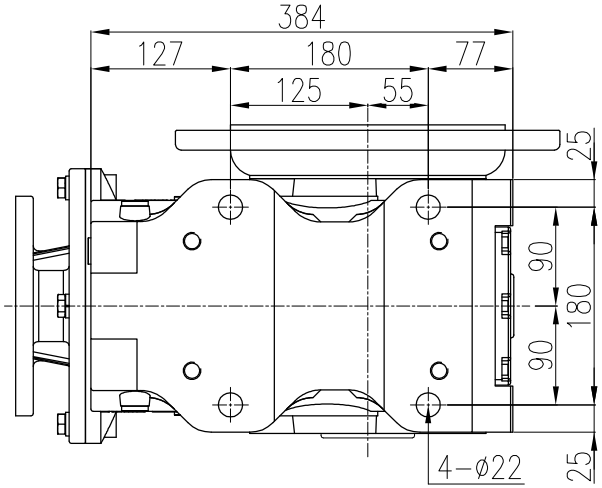

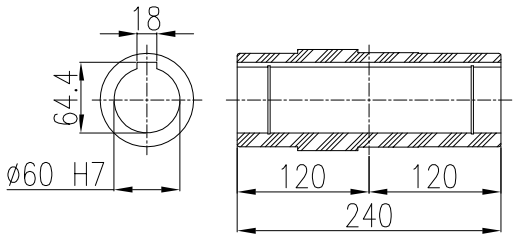

中空出力軸 Output hollow shaft

4				立翔機電工業有限公司 LI XIANG MACH. & ELEC. CO. LTD PEI GONG				f = drallfrei U Rz max 5 L Rz 1	a = 0.8	b = 1.6	c = 3.2	d = 6.3	e = 12.5
3								型號Type No.	K87#		客戶 Client	-	
2								圖名 Drawing Name	K系列減速機 外型尺寸圖				
1	**.**.**												
版次	日期Date	設計變更內容 Deacription	校修Revision	繪圖 Drawn	陳宥穎	2025.02.17					比例Scale	單位Units	投影Project
原始圖號	-	材質 Metal	-	核定 Approved				圖號Drawing No.	LKAF87-AM80-B		1/7	mm	