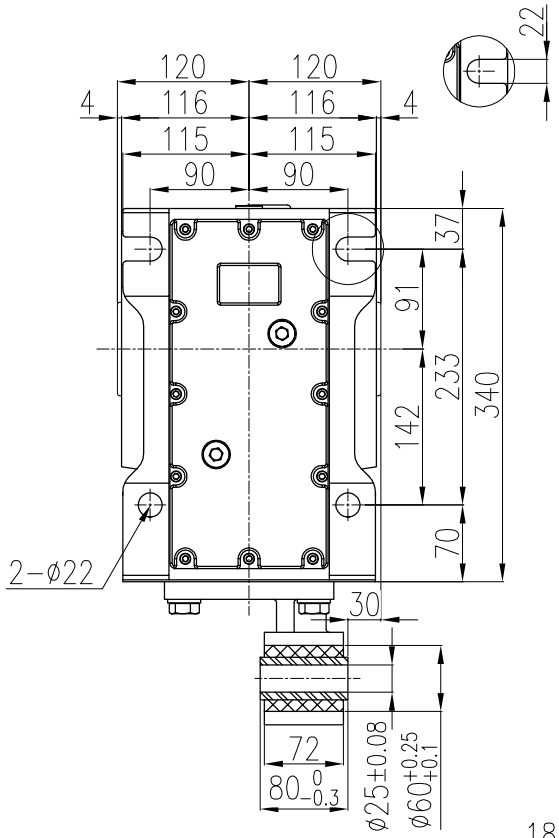

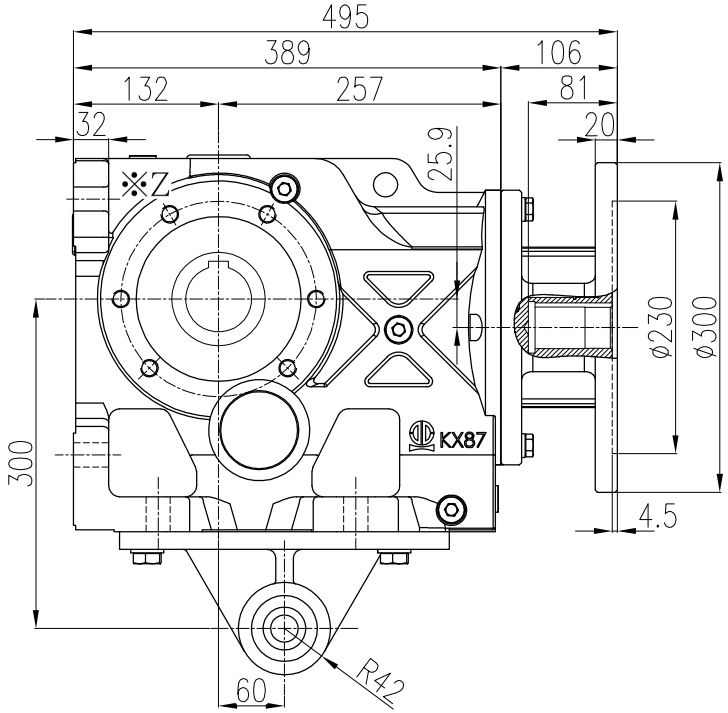

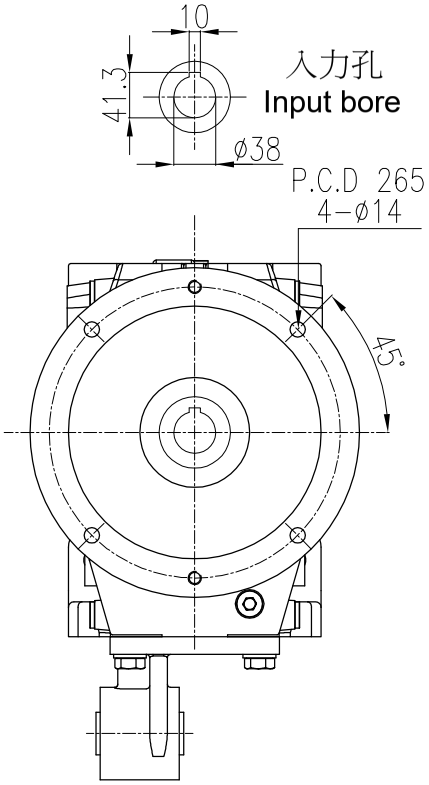

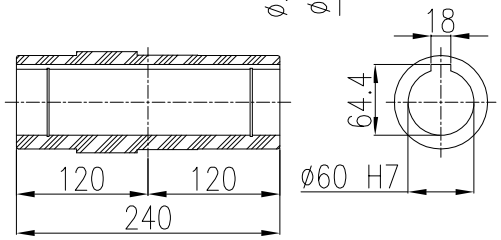

中空出力軸 Output hollow shaft

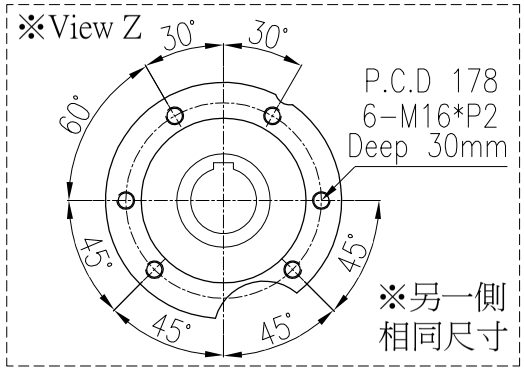

Model: LKA87T-AM132-A
Power: 7.5HP(5.5kW)/10HP(7.5kW)
Ratio(i): 1/12.56~1/79.34
Direction: A

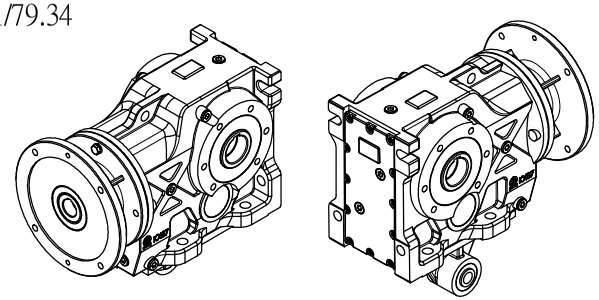

4				立翔機電工業有限公司 LI XIANG MACH. & ELEC. CO. LTD PEI GONG			f = drallfrei U Rz max 5 L Rz 1	a = 0.8	b = 1.6	c = 3.2	d = 6.3	e = 12.5
3												
2							型號Type No.	K87#		客戶 Client	-	
1	**.**.**						圖名 Drawing Name	K系列減速機 外型尺寸圖				
版次	日期Date	設計變更內容 Deacription	校修Revision	繪圖 Drawn	陳宥穎	2025.01.24				比例Scale	單位Units	投影Project
原始圖號	-	材質 Metal	-	核定 Approved			圖號Drawing No.	LKA87T-AM132-A		1/7	mm	