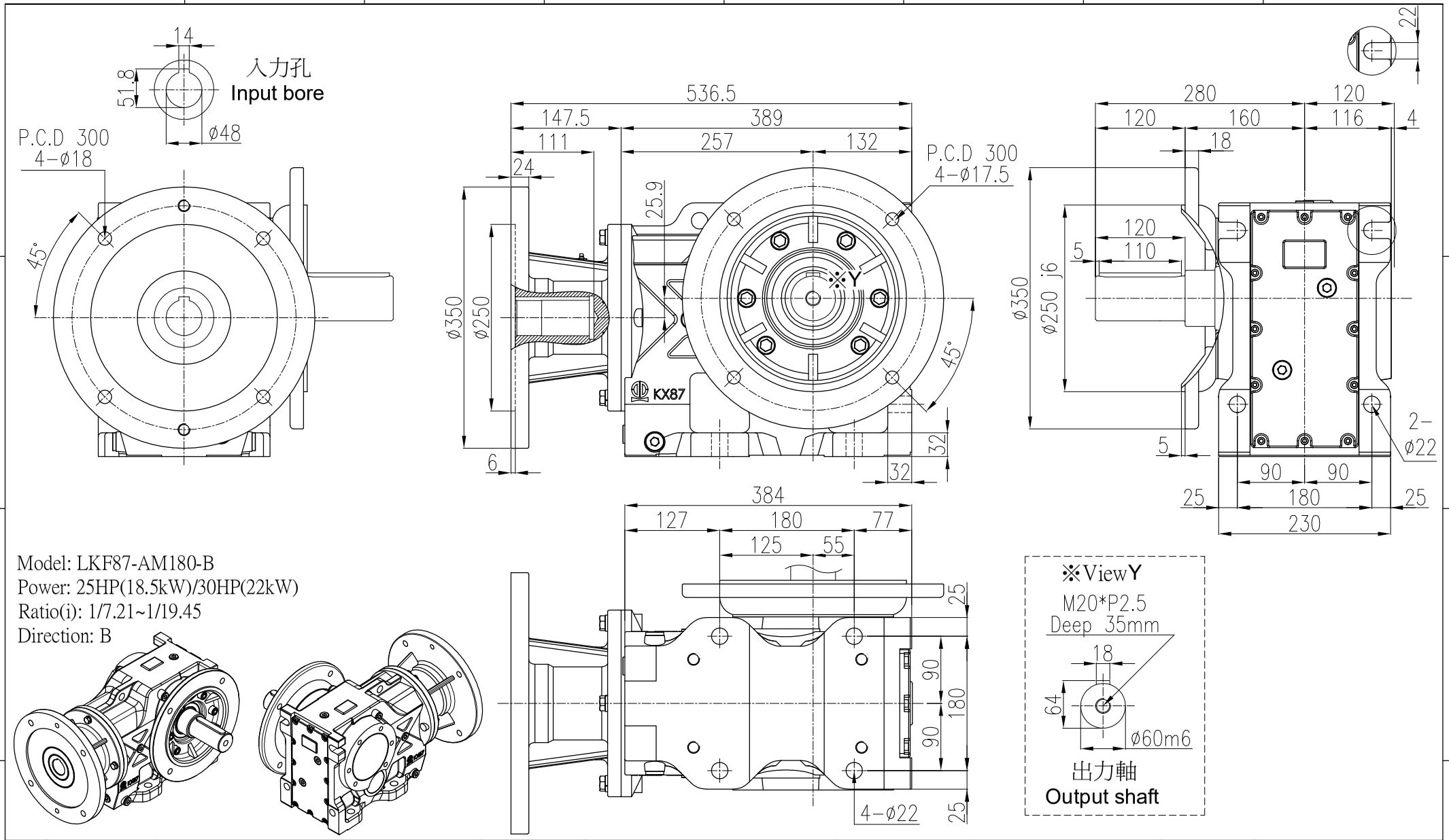

Model: LKF87-AM180-B
Power: 25HP(18.5kW)/30HP(22kW)
Ratio(i): 1/7.21~1/19.45
Direction: B

4				立翔機電工業有限公司 LI XIANG MACH. & ELEC. CO. LTD PEI GONG				drallfrei U Rz max 5 L Rz 1	a = 0.8	b = 1.6	c = 3.2	d = 6.3	e = 12.5
3								型號Type No.	K87#		客戶 Client	-	
2								圖名 Drawing Name	K系列減速機 外型尺寸圖				
1	**.**.**										比例Scale	單位Units	投影Project
版次	日期Date	設計變更內容 Deacription	校修Revision	繪圖 Drawn	陳宥穎	2025.01.22							
原始圖號	-	材質 Metal	-	核定 Approved				圖號Drawing No.	LKF87-AM180-B		1/7	mm	