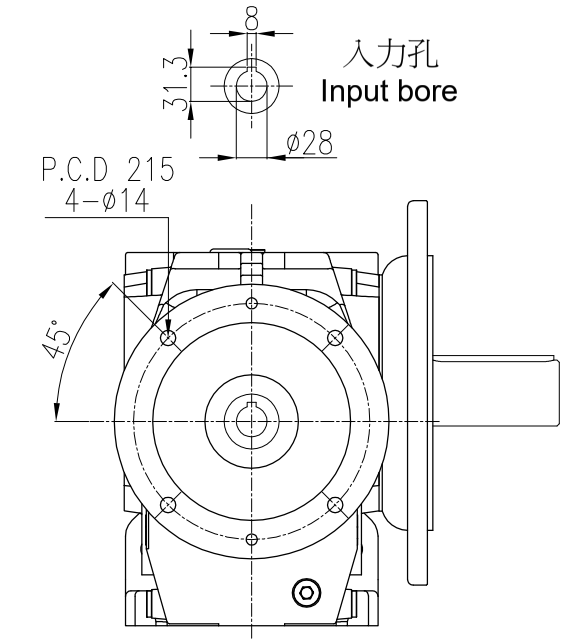


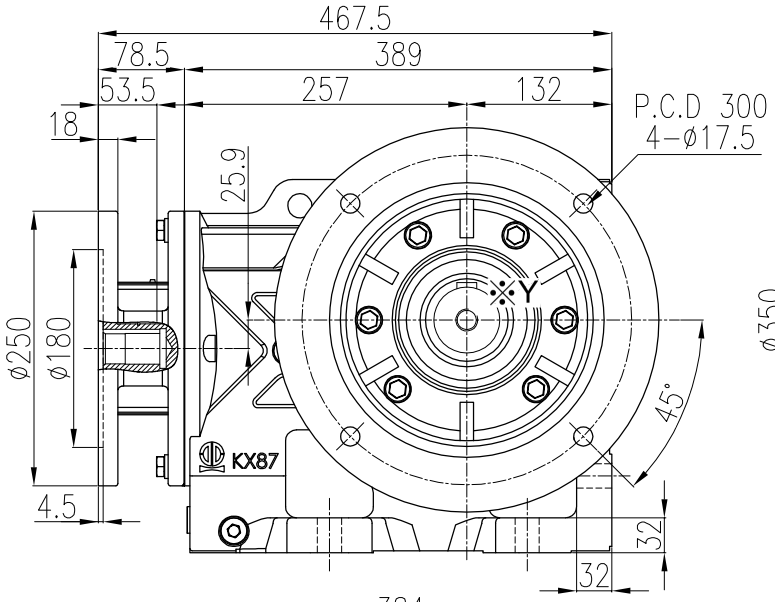


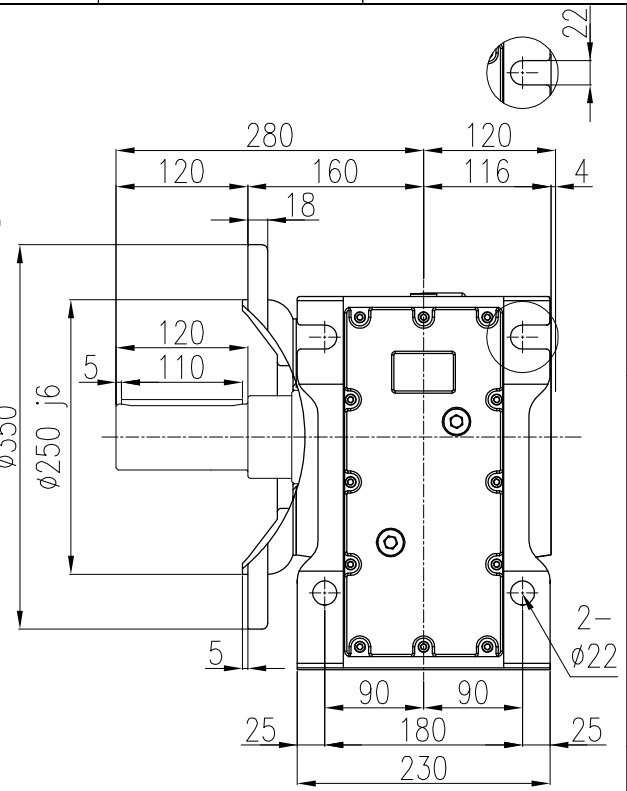


Model: LKF87-AM112-B
Power: 5HP(3.7kW)
Ratio(i): 1/12.56~1/79.34
Direction: B

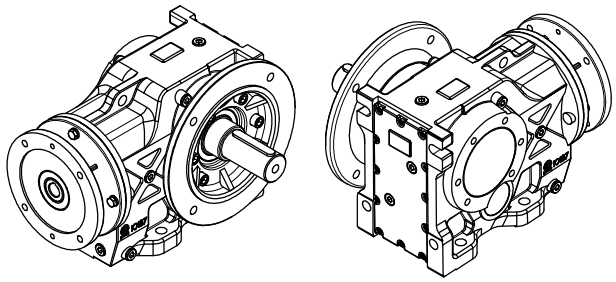

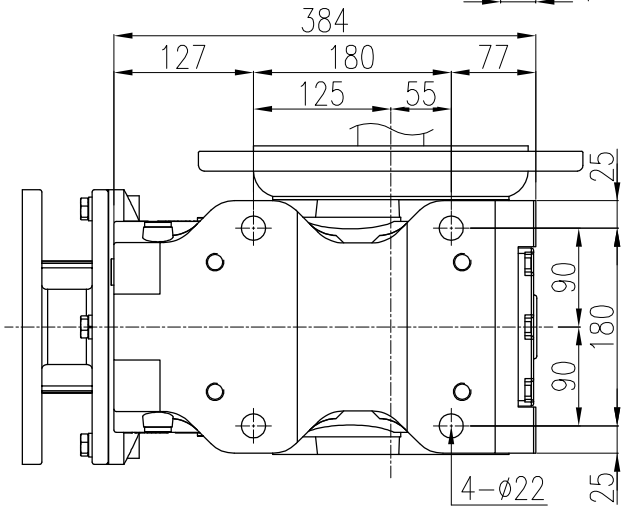


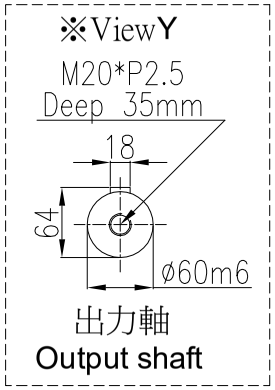


| | | | | | | | | | | | | | |
|---|---|---|---|---|---|---|---|---|---|---|---|---|---|
| 4 | | | | 立翔機電工業有限公司 LI XIANG MACH. & ELEC. CO. LTD PEI GONG | | | | drallfrei U Rz max 5 L Rz 1 | a = 0.8 | b = 1.6 | c = 3.2 | d = 6.3 | e = 12.5 |
| 3 | | | | | | | | 型號Type No. | K87# | | 客戶 Client | - | |
| 2 | | | | | | | | 圖名 Drawing Name | K系列減速機 外型尺寸圖 | | | | |
| 1 | **.**.** | | | | | | | | | | 比例Scale | 單位Units | 投影Project |
| 版次 | 日期Date | 設計變更內容 Deacription | | 校修Revision | 繪圖 Drawn | 陳宥穎 | 2025.01.22 | | | | | | |
| 原始圖號 | - | 材質 Metal | - | | 核定 Approved | | | 圖號Drawing No. | LKF87-AM112-B | | 1/7 | mm | |