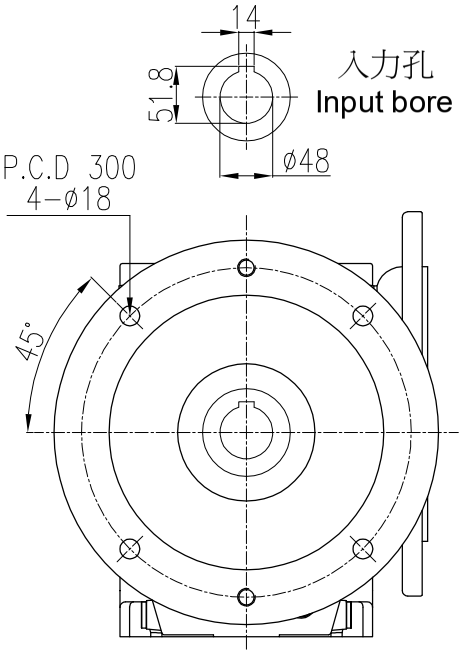

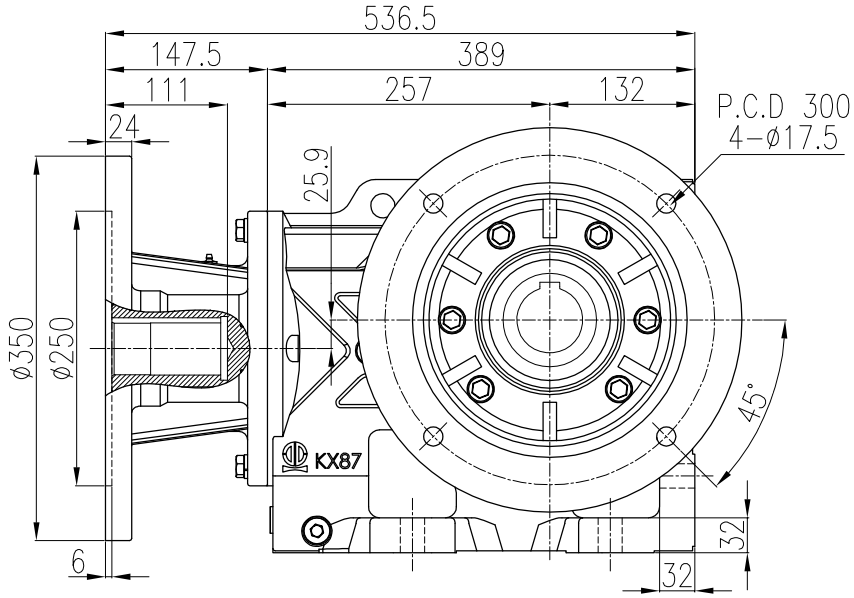

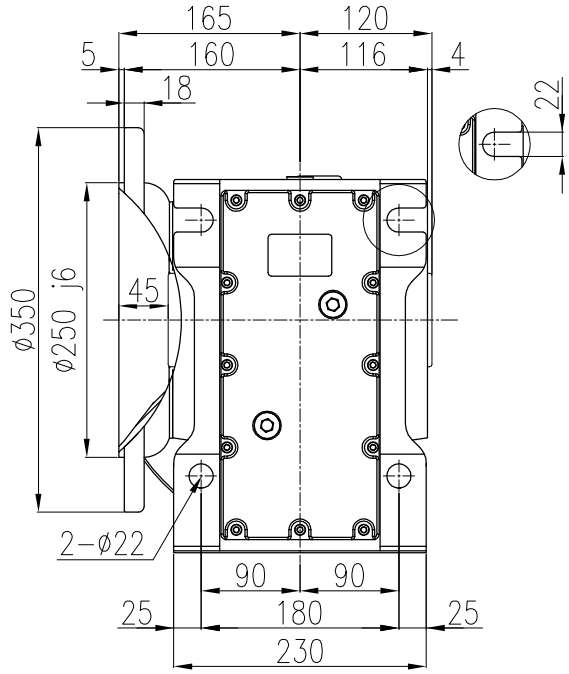

Model: LKAF87-AM180-B
Power: 25HP(18.5kW)/30HP(22kW)
Ratio(i): 1/7.21~1/19.45
Direction: B

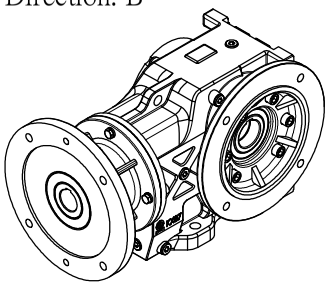

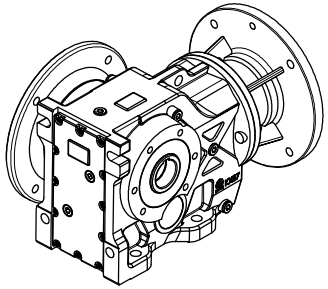

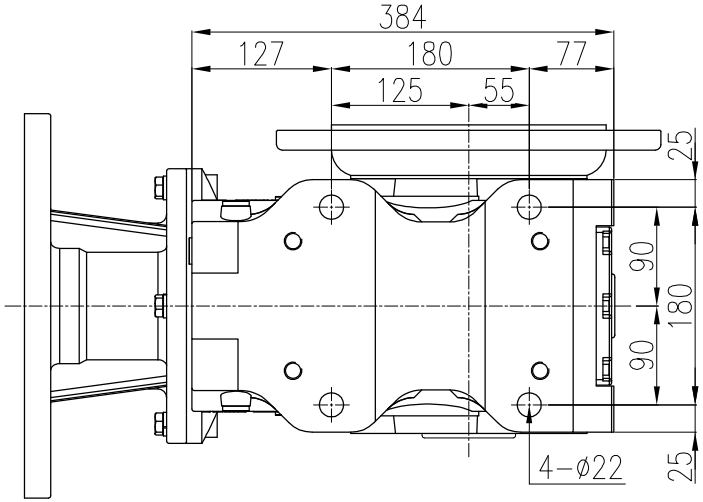

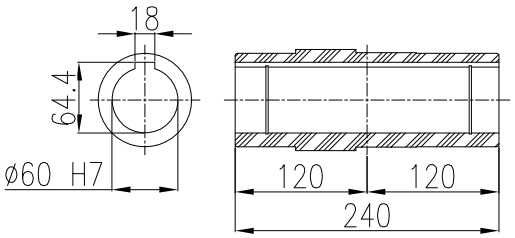

中空出力軸 Output hollow shaft

4				立翔機電工業有限公司 LI XIANG MACH. & ELEC. CO. LTD PEI GONG				drallfrei f = U Rz max 5 / L Rz 1	a = 0.8	b = 1.6	c = 3.2	d = 6.3	e = 12.5
3								型號Type No.	K87#		客戶 Client	-	
2								圖名 Drawing Name	K系列減速機 外型尺寸圖				
1	**.**.**										比例Scale	單位Units	投影Project
版次	日期Date	設計變更內容 Deacription		校修Revision	繪圖 Drawn	陳宥穎	2025.01.21						
原始圖號	-	材質 Metal	-		核定 Approved			圖號Drawing No.	LKAF87-AM180-B		1/7	mm	