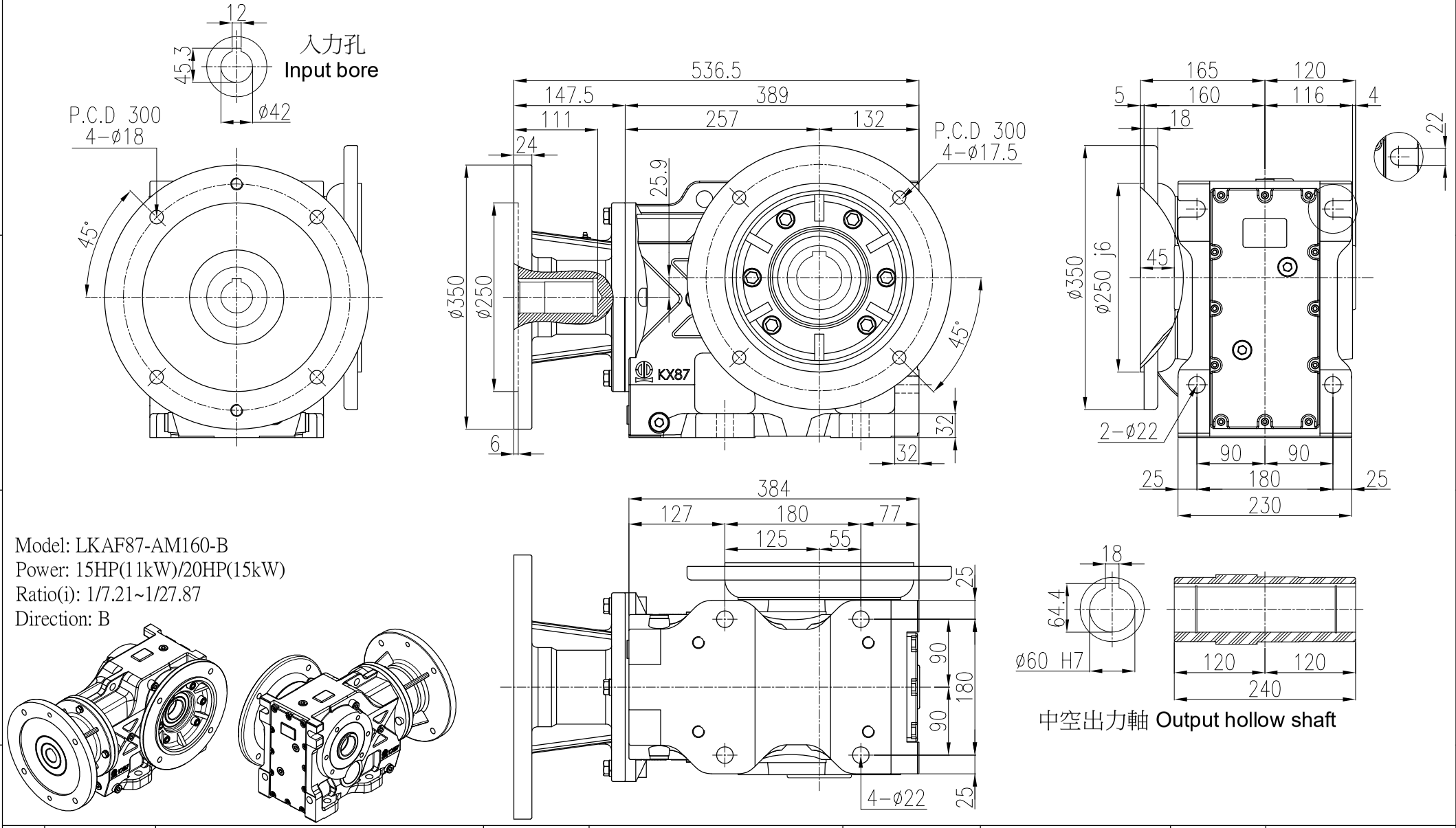

Model: LKAF87-AM160-B
Power: 15HP(11kW)/20HP(15kW)
Ratio(i): 1/7.21~1/27.87
Direction: B

4				立翔機電工業有限公司 LI XIANG MACH. & ELEC. CO. LTD PEI GONG				drallfrei U Rz max 5 L Rz 1	a 0.8	b 1.6	c 3.2	d 6.3	e 12.5
3								型號Type No.	K87#		客戶 Client	-	
2								圖名 Drawing Name	K系列減速機 外型尺寸圖				
1	**.**.**												
版次	日期Date	設計變更內容 Deacription	校修Revision	繪圖 Drawn	陳宥穎	2025.01.21		圖號Drawing No.	LKAF87-AM160-B		比例Scale 1/7	單位Units mm	投影Project
原始圖號	-	材質 Metal	-	核定 Approved									