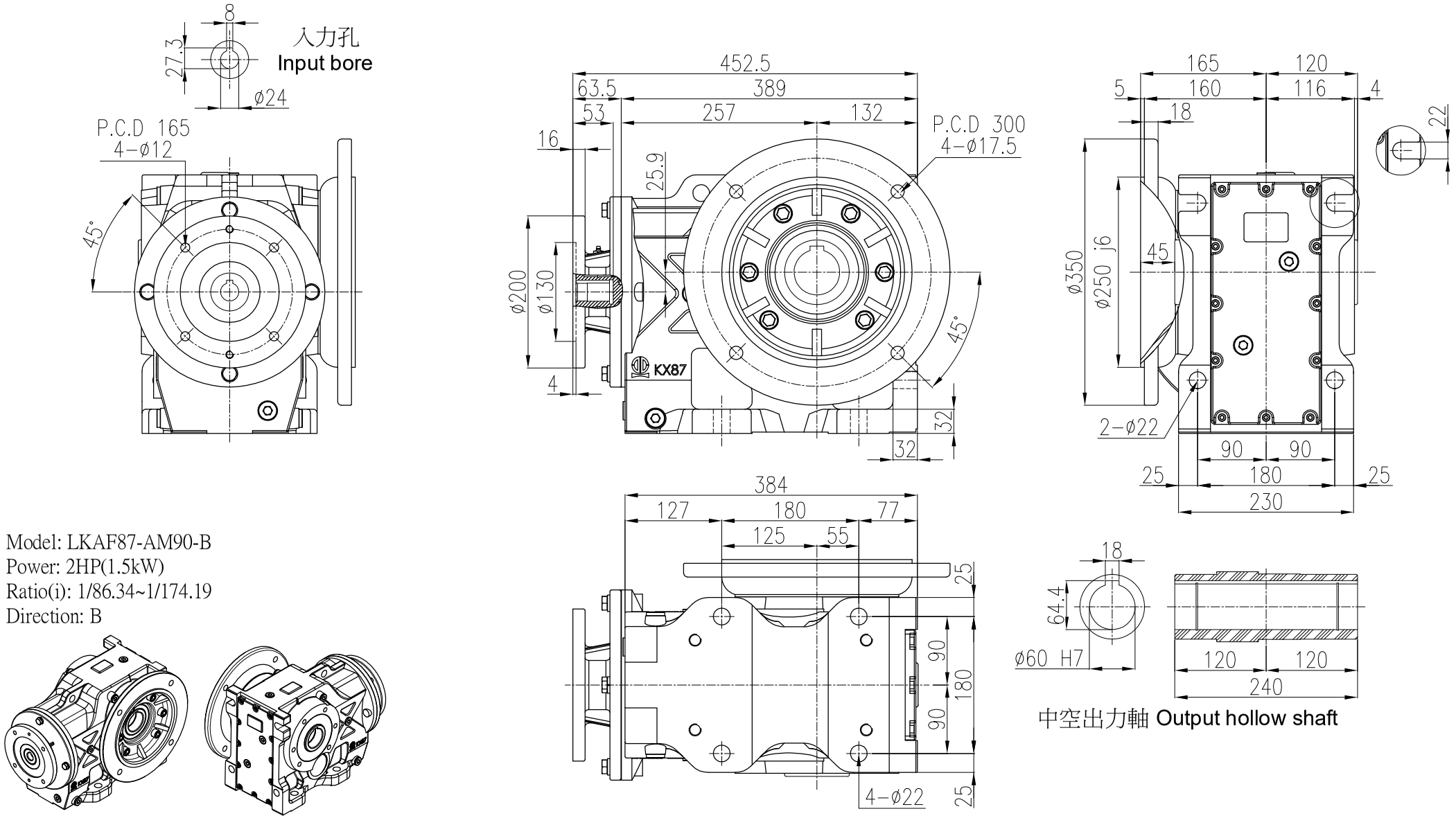

中空出力軸 Output hollow shaft

Model: LKAF87-AM90-B
Power: 2HP(1.5kW)
Ratio(i): 1/86.34~1/174.19
Direction: B

4				立翔機電工業有限公司 LI XIANG MACH. & ELEC. CO. LTD PEI GONG			drallfrei	a = 0.8	b = 1.6	c = 3.2	d = 6.3	e = 12.5	
3													
2				型號Type No.	K87#		客戶 Client	-					
1	**.**.**			圖名 Drawing Name	K系列減速機 外型尺寸圖								
版次	日期Date	設計變更內容 Deacription	校修Revision	繪圖 Drawn	陳宥穎	2025.01.21	比例Scale	單位Units	投影Project				
原始圖號	-	材質 Metal	-	核定 Approved			圖號Drawing No.	LKAF87-AM90-B		1/7	mm		