Model: LKAF77-AM80-B
Power: 1HP(0.75kW)
Ratio(i): 1/97.05~1/154.02
Direction: B

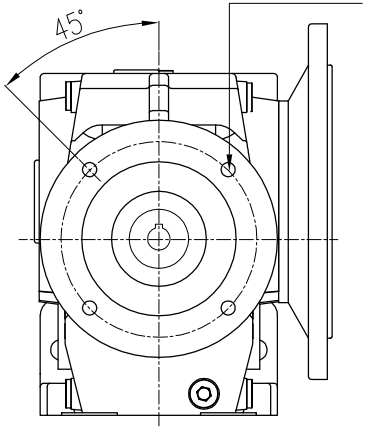

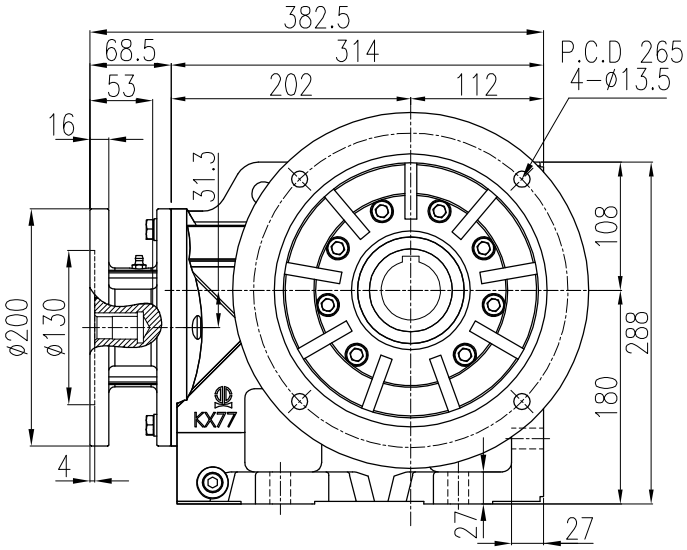

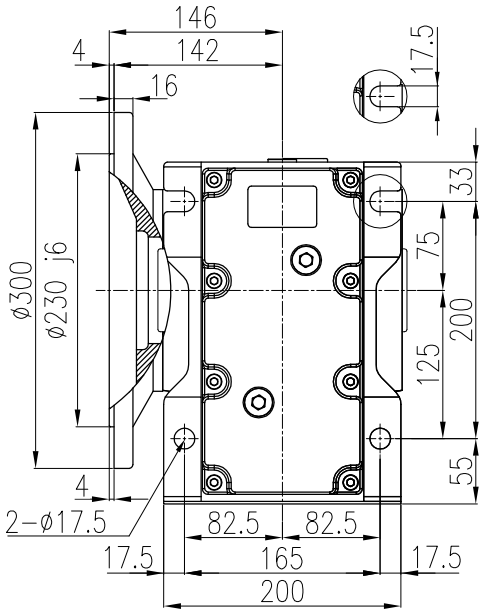

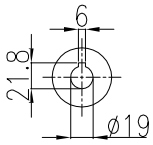

入力孔
Input bore

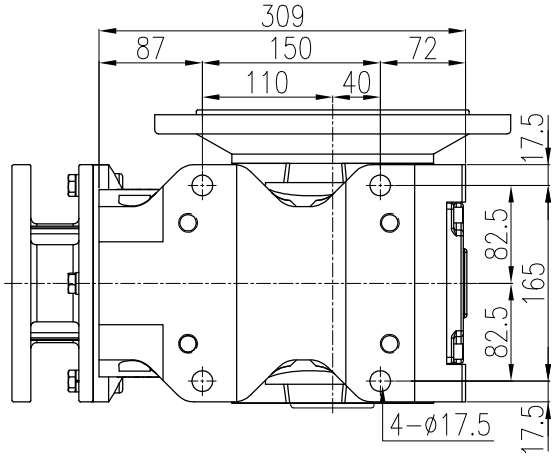

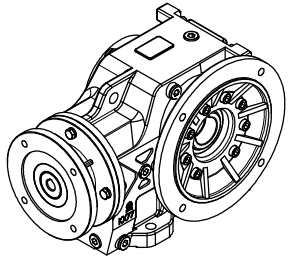

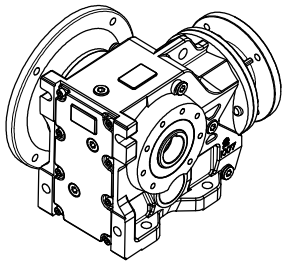

中空出力軸
Output hollow shaft

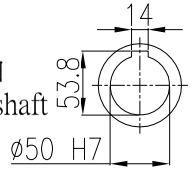

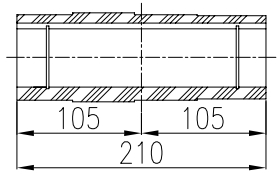

版次	日期Date	設計變更內容 Deacription	校修Revision	繪圖 Drawn	陳宥穎	2025.01.14
4						
3						
2						
1	**.**.**					
原始圖號	-	材質 Metal	-	核定 Approved		

立翔機電工業有限公司
LI XIANG MACH. & ELEC. CO. LTD
PEI GONG

f drallfrei U Rz max 5 L Rz 1	a 0.8	b 1.6	c 3.2	d 6.3	e 12.5
型號Type No.	K77#		客戶 Client	-	
圖名 Drawing Name	K系列減速機 外型尺寸圖		比例Scale	單位Units	投影Project
圖號Drawing No.	LKAF77-AM80-B		2/13	mm	