Model: LKAF77-AM112-B
Power: 5HP(3.7kW)
Ratio(i): 1/1/20.24~1/50.34
Direction: B

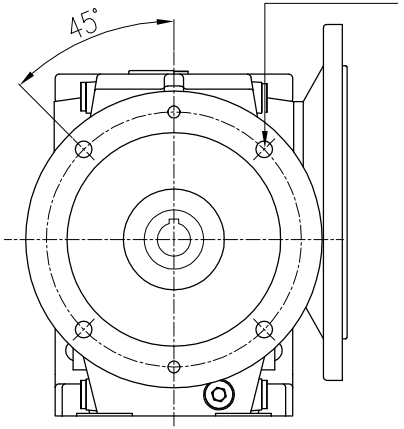

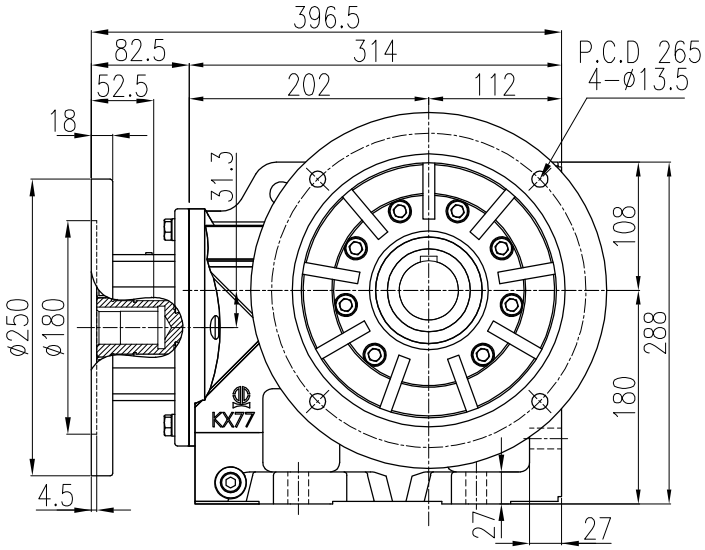

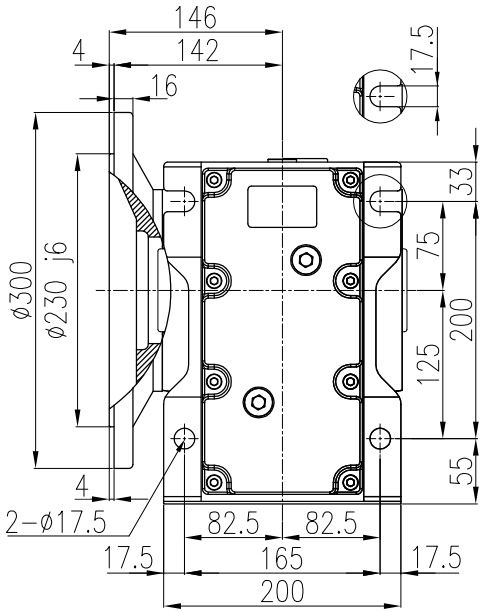

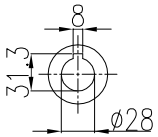

入力孔
Input bore

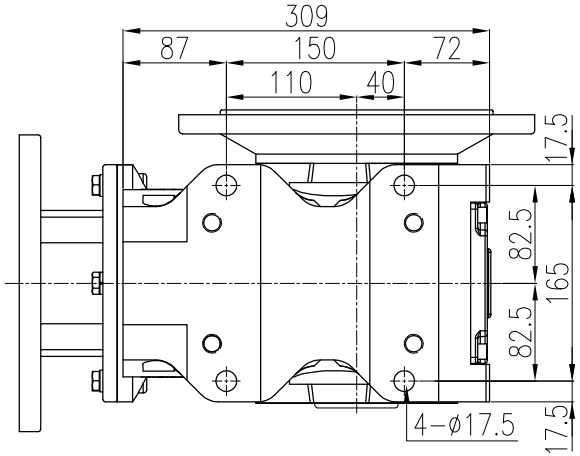

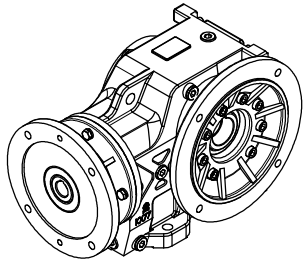

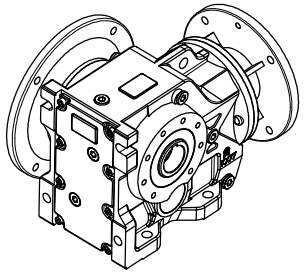

中空出力軸
Output hollow shaft

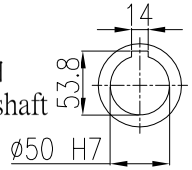

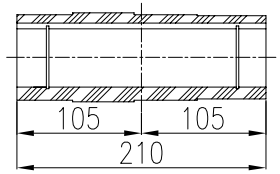

版次	日期Date	設計變更內容 Deacription	校修Revision	繪圖 Drawn	陳宥穎	2025.01.13
4						
3						
2						
1	**.**.**					
原始圖號	-	材質 Metal	-	核定 Approved		

立翔機電工業有限公司
PEI GONG LI XIANG MACH. & ELEC. CO. LTD

f = drallfrei U Rz max 5 L Rz 1	a = 0.8	b = 1.6	c = 3.2	d = 6.3	e = 12.5
型號Type No.	K77#		客戶 Client	-	
圖名 Drawing Name	K系列減速機 外型尺寸圖		比例Scale	單位Units	投影Project
圖號Drawing No.	LKAF77-AM112-B		2/13	mm	