Model: LKAF77-AM160-B
Power: 15HP(11kW)
Ratio(i): 1/7.22~1/20.24
Direction: B

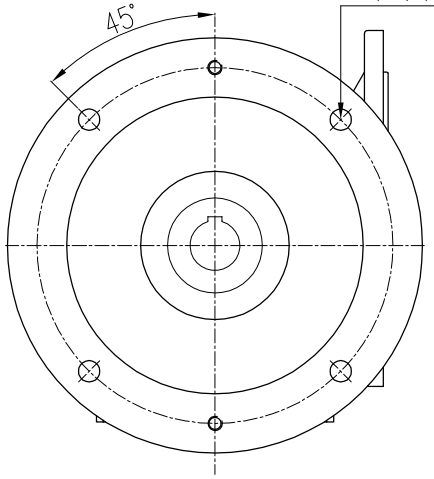

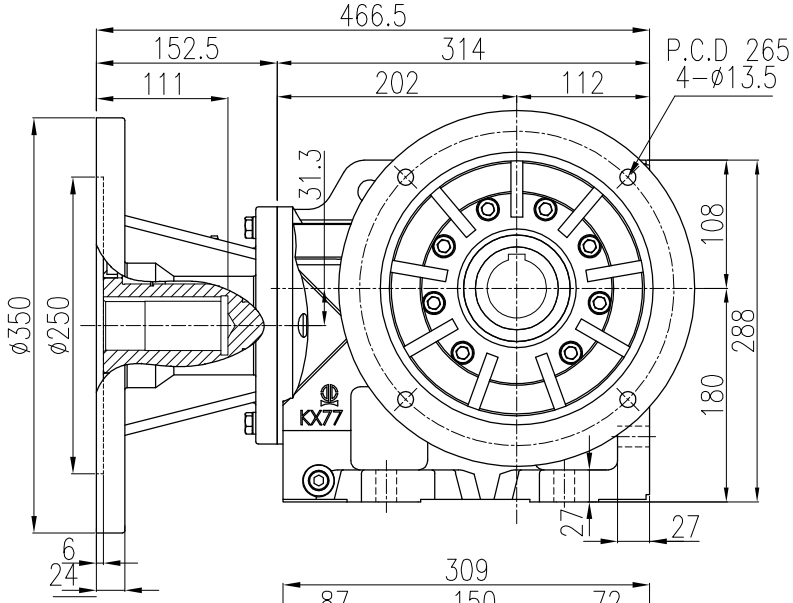

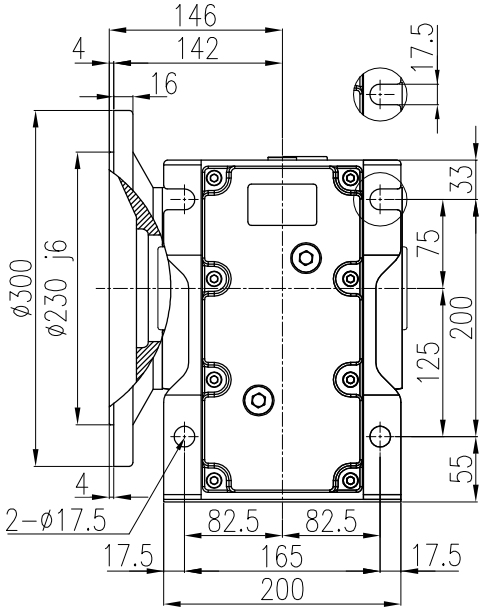

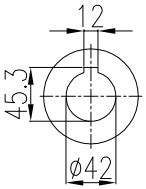

入力孔
Input bore

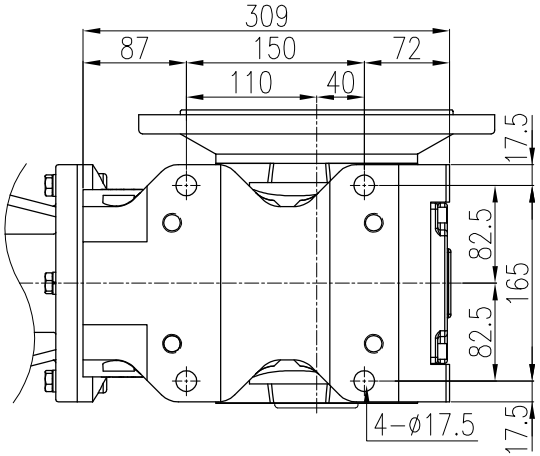

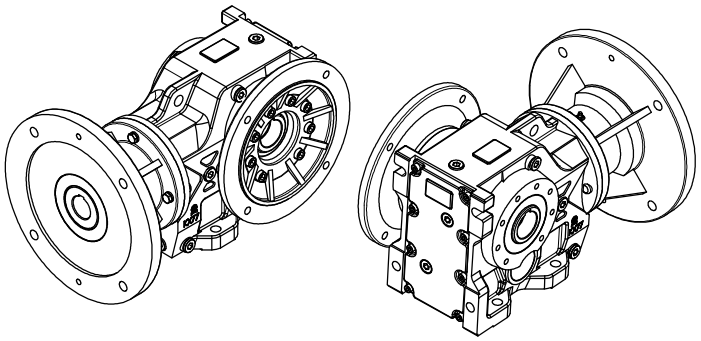

中空出力軸
Output hollow shaft

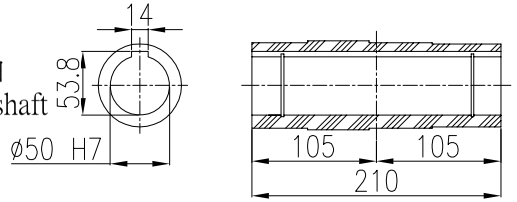

4				立翔機電工業有限公司 LI XIANG MACH. & ELEC. CO. LTD PEI GONG			f = drallfrei U Rz max 5 L Rz 1	a = 0.8	b = 1.6	c = 3.2	d = 6.3	e = 12.5
3												
2							型號Type No.	K77#		客戶 Client	-	
1	**.**.**						圖名 Drawing Name	K系列減速機 外型尺寸圖				
版次	日期Date	設計變更內容 Deacription	校修Revision	繪圖 Drawn	陳宥穎	2025.01.13				比例Scale	單位Units	投影Project
原始圖號	-	材質 Metal	-	核定 Approved			圖號Drawing No.	LKAF77-AM160-B		2/13	mm	