Model: LKF77-AM80-B
Power: 1HP(0.75kW)
Ratio(i): 1/97.05~1/154.02
Direction: B

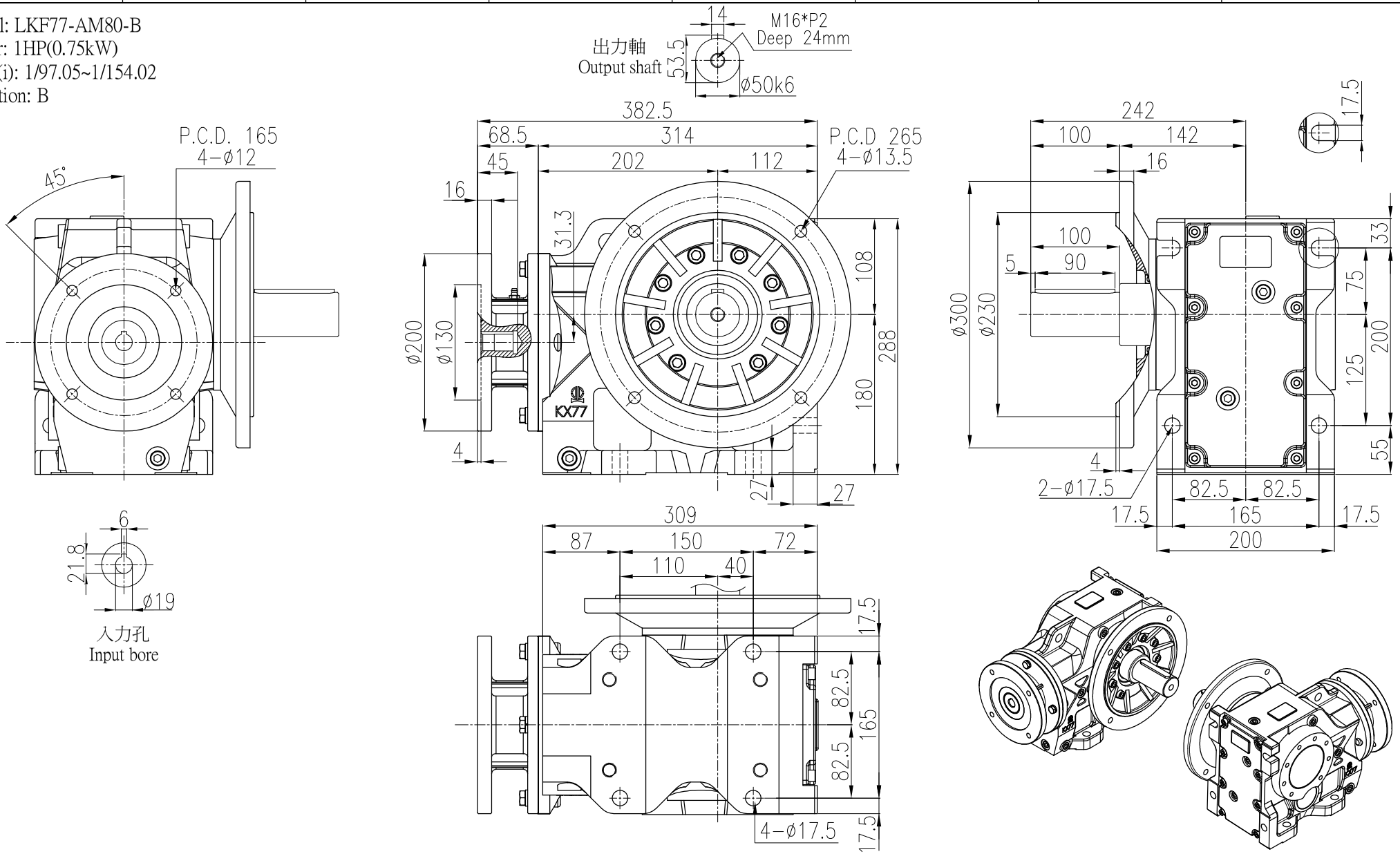

4				立翔機電工業有限公司 LI XIANG MACH. & ELEC. CO. LTD PEI GONG			f drallfrei U Rz max 5 L Rz 1	a 0.8	b 1.6	c 3.2	d 6.3	e 12.5	
3							型號Type No.	K77#		客戶 Client	-		
2							圖名 Drawing Name	K系列減速機 外型尺寸圖					
1	**.**.**												
版次	日期Date	設計變更內容 Deacription	校修Revision	繪圖 Drawn	陳宥穎	2025.01.09				比例Scale	單位Units	投影Project	
原始圖號	-	材質 Metal	-	核定 Approved			圖號Drawing No.	LKF77-AM80-B		1/6	mm		