Model:PT-30
Mounting position:F
Screw rod end type:S mm(Tooth end type)

螺桿總長L(Screw rod end type L) L=197.5+行程(Stroke)
例如(example): 行程(Stroke)=300 L=197.5+300=497.5

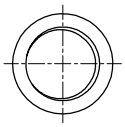

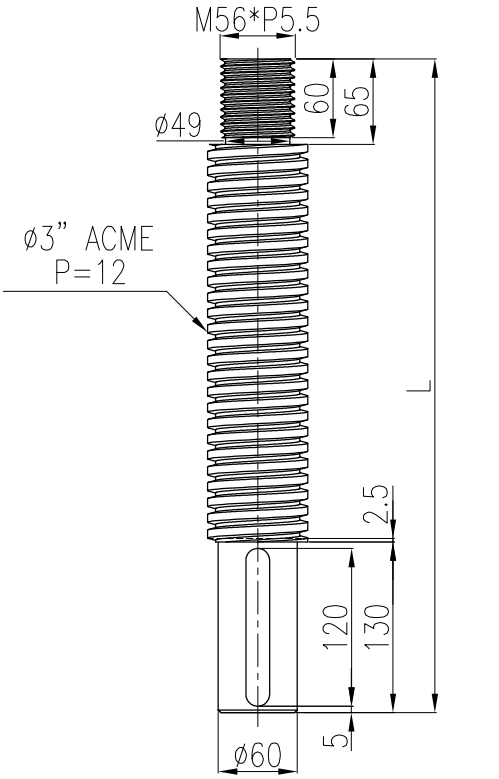

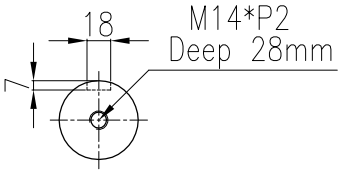

客戶名Client Name		日期 Date	姓名 Name	比例 Scale	型 號 Type No.	PT-30#
	繪圖 Drawer	2023/11/08	陳 宥 穎	1/6	圖 名 Drawing Name	PT升降器 S型牙口式公制牙桿
	設計 Designer			投影		
	審核 Check				圖 號 Drawing No.	LG30-S(mm)-F

PEI GONG 北工牌 減速機、昇降器各系列機種
立翔機電工業有限公司
北機工業股份有限公司
<Web> http://www.li-xiang.com.tw
<E-mail> li.xiang@msa.hinet.net
TEL:03-2180188・FAX:03-2180288