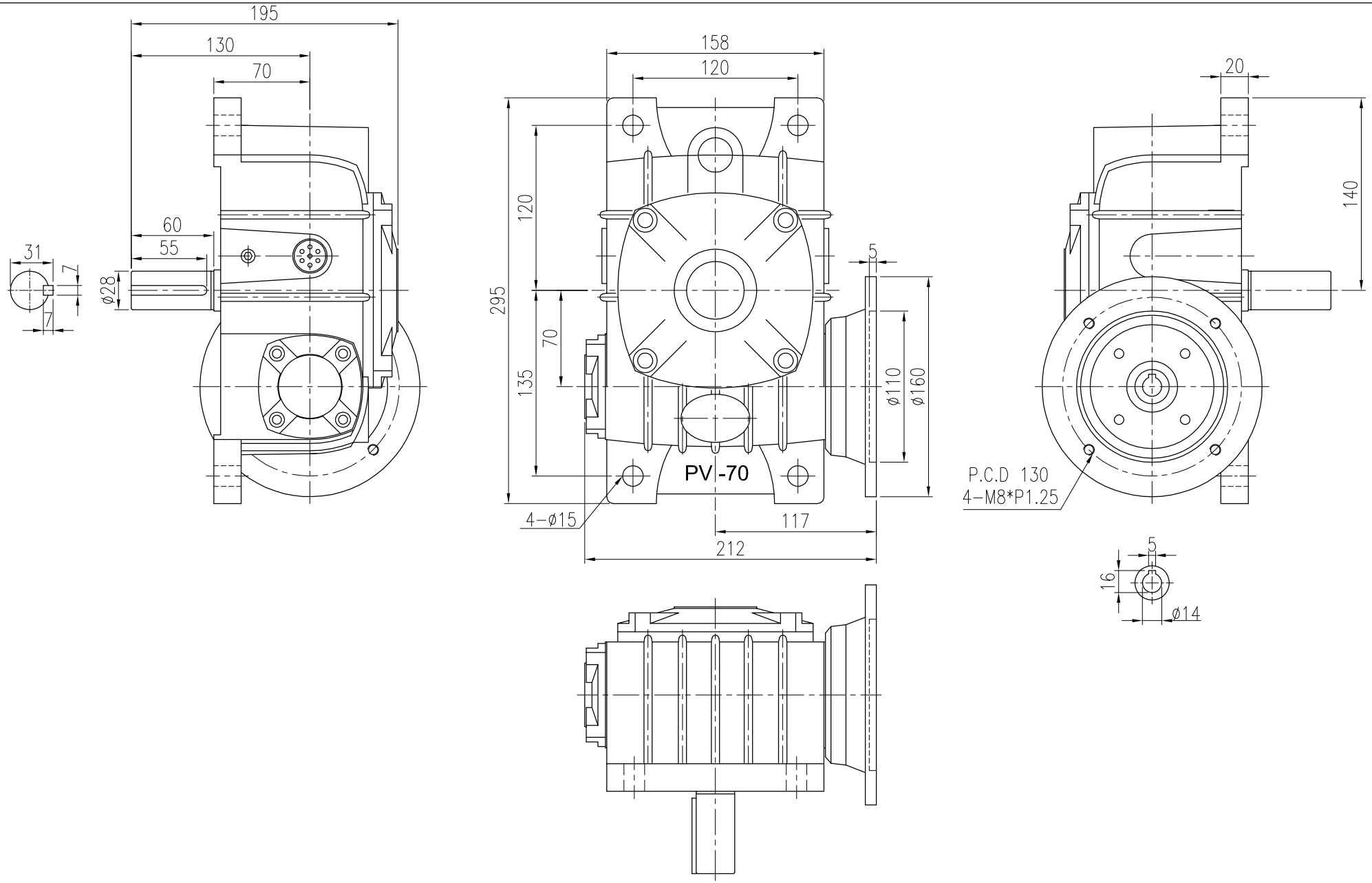

材質 Metal			客戶名稱 Client Name		日期 Date	姓名 Name	比例 Scale	型號 Type No.	WG070#
修正 Revision	日期 Date	說明 Deacription		繪圖 Drawd By	102/08/26	劉定遠	○ 1/4	圖名 Drawing Name	外型尺寸圖
				設計 Designed By			投影		
				審核 Checked By	103/10/07	王琬琦		圖號 Drawing No.	PVEBR07014

PEI GONG 北工牌 減速機、異隙器 各系列機種
立翔機電工業有限公司
北機工業股份有限公司
<Web> http://www.li-xiang.com.tw
<E-mail> li.xiang@msa.hinet.net
TEL:03-2180188・FAX:03-2180288