北工牌
PEI GONG

2026 /
CATALOGUE

PEI GONG
PRODUCTS SERIES
齒輪減速機系列產品目錄

立翔 50 Since 1976 感謝有您

深耕台灣 放眼全球

01 大齒輪減速機

02 G系列軸裝式
齒輪減速機

2026

大齒輪減速機

Gear Reducer

- 大齒輪減速機總表 ---------- F00
- 產品代碼說明 ---------- F01
- 速比總表 ---------- F02 ~ F04
- 機型選定範例 ---------- F05 ~ F07
- 使用與安裝方式 ---------- F08 ~ F09
- 速比總表 ---------- F10 ~ F34
- 尺寸規範 ---------- F35 ~ F134

北工牌產品系列目錄

齒輪減速機總表

產 品	類型 / 名稱 / 頁碼	產 品	類型 / 名稱 / 頁碼
	PGE 臥式齒輪馬達減速機 P35~P42		**PGEW** 臥式兩段式齒輪馬達減速機 P89~P95
	PGV 立式齒輪馬達減速機 P43~P51		**PGVW** 立式兩段式齒輪馬達減速機 P96~P102
	PGEF 臥式法蘭式減速機 P52~P61		**PGEWF** 臥式兩段式法蘭式齒輪減速機 P103~P110
	PGVF 立式法蘭式減速機 P62~P72		**PGVWF** 立式兩段式法蘭式齒輪減速機 P111~P118
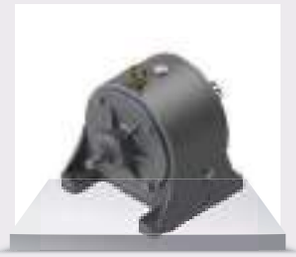	**PGED** 臥式雙軸齒輪減速機 P73~P80		**PGEWD** 臥式兩段式雙軸齒輪減速機 P119~P126
	PGVD 立式雙軸齒輪減速機 P81~P88		**PGVWD** 立式兩段式雙軸齒輪減速機 P127~P134

齒輪減速機產品代碼說明

PGE	45	–	1500	–	20	S	–	B	–	V1
(1)	(2)		(3)		(4)	(5)		(6)		(7)

(1) 機型	PGE-臥式馬達直聯型				PGEF-臥式法蘭型				PGED-臥式雙軸型				
	PGV-立式馬達直聯型				PGVF-立式法蘭型				PGVD-立式雙軸型				
(2) 型號	25	30	35	40	45	50	55	65	75	80	90	100	115
(3) 馬力	100W~37000W (1/8HP~50HP) (標準配法為 4極)												
(4) 減速比	1/5~1/7200												
(5) 電壓	S-三相(3-Phase)220/380V-50,60Hz												
	S-三相(3-Phase)220/440V-50,60Hz												
	S-三相(3-Phase)200/400V-50,60Hz												
	S-三相(3-Phase)240/480V-60Hz												
	A-單相(Single Phase)110/220V-50,60Hz												
(6) 剎車種類	無代碼表示沒有剎車												
	B-DC90V電磁剎車												
	BH-手釋放剎車器												
	D-DC24V送電剎車器												
(7) 線盒位置	V1-左方				V2-右方				V3-上方			V4-下方	

速比總表

齒輪減速機速比總表 (標準型)															
機型		PGE		PGV		PGEF			PGVF		PGED		PGVD		
型號	馬力 (HP)	減速比													
25#	0.25	1/4	1/5	1/10	1/15	1/20	1/25	1/30	1/35	1/40	1/45	1/50	1/55	1/60	1/65
		1/70	1/75	1/80	1/85	1/90	1/95	1/100	1/110	1/115	1/120				
	0.5	1/4	1/5	1/10	1/15	1/20	1/25	1/30	1/35	1/40	1/45	1/50	1/55	1/60	1/65
		1/70	1/75	1/80	1/85	1/90	1/95	1/100	1/110	1/115	1/120				
	1	1/4	1/5	1/10											
30#	1	1/4	1/5	1/10	1/15	1/20	1/25	1/30							
35#	0.5	1/35	1/40	1/45	1/50	1/55	1/60	1/65	1/70	1/75	1/80	1/85	1/90	1/100	1/105
		1/110	1/120												
	1	1/4	1/5	1/7.5	1/10	1/15	1/20	1/25	1/30	1/35	1/40	1/45	1/50	1/55	1/60
	2	1/4	1/5	1/7.5	1/10	1/15	1/20								
	3	1/4	1/5	1/7.5	1/10										
40#	1	1/35	1/40	1/45	1/50	1/55	1/60	1/70	1/75	1/80	1/85	1/90	1/95	1/100	1/105
		1/110	1/120												
	2	1/4	1/5	1/7.5	1/10	1/15	1/20	1/25	1/30	1/35	1/40	1/45	1/50	1/55	1/60
		1/75	1/80	1/90											
	3	1/4	1/5	1/7.5	1/10	1/15	1/20								
	5	1/4	1/5	1/7.5	1/10										
45#	2	1/65	1/70	1/75	1/80	1/85	1/90	1/95	1/100	1/105	1/110	1/120			
	3	1/15	1/25	1/30	1/35	1/40	1/45	1/50	1/55	1/60					
	5	1/4	1/5	1/7.5	1/10	1/15	1/20								
	7.5	1/4	1/5	1/7.5	1/10										
50#	3	1/65	1/70	1/75	1/80	1/85	1/90	1/100	1/100	1/105	1/110				
	5	1/4	1/5	1/7.5	1/10	1/15	1/20	1/25	1/30	1/35	1/40	1/45	1/50	1/55	1/60
		1/150													
	7.5	1/4	1/5	1/7.5	1/10	1/15	1/20								
	10	1/4	1/5	1/7.5	1/10										
55#	5	1/35	1/40	1/45	1/50	1/55	1/60	1/65	1/70	1/75	1/80	1/85	1/90	1/95	1/100
		1/110	1/120												
	7.5	1/25	1/30	1/35	1/40	1/45	1/50	1/55	1/60						
	10	1/4	1/5	1/10	1/15	1/20									
	15	1/4	1/5	1/10											

速比總表

齒輪減速機速比總表 (標準型)															
機型		PGE		PGV			PGEF		PGVF		PGED			PGVD	
型號	馬力 (HP)	減速比													
65#	7.5	1/65	1/70	1/75	1/80	1/85	1/90	1/95	1/100	1/105	1/110	1/120			
	10	1/25	1/30	1/35	1/40	1/45	1/50	1/55	1/60						
	15	1/4	1/5	1/10	1/15	1/20									
	20	1/4	1/5	1/10											
75#	10	1/35	1/40	1/45	1/50	1/55	1/60	1/65	1/70	1/75	1/80	1/85	1/90	1/95	1/100
		1/105	1/110	1/120											
	15	1/25	1/30	1/35	1/40	1/45	1/50	1/55	1/60						
	20	1/4	1/5	1/10	1/15	1/20									
	25	1/4	1/5	1/10											
80#	10	1/35	1/40	1/45	1/50	1/55	1/60	1/65	1/70	1/75	1/80	1/85	1/90	1/95	1/100
		1/105	1/110	1/120											
	15	1/25	1/30	1/35	1/40	1/45	1/50	1/55	1/60						
	20	1/4	1/5	1/10	1/15	1/20									
	25	1/4	1/5	1/10											
90#	15	1/65	1/70	1/75	1/80	1/85	1/90	1/95	1/100	1/105	1/110	1/120			
	20	1/25	1/30	1/35	1/40	1/45	1/50	1/55	1/60						
	30	1/4	1/5	1/10	1/15	1/20									
	40	1/4	1/5	1/10											
100#	20	1/65	1/70	1/75	1/80	1/85	1/90	1/95	1/100	1/105	1/110	1/120			
	30	1/25	1/30	1/35	1/40	1/45	1/50	1/55	1/60						
	40	1/4	1/5	1/9.8	1/10	1/12.5	1/15	1/20							
	50	1/4	1/5	1/9.8	1/10	1/12.5	1/15	1/20							
115#	20	1/105	1/110	1/120	1/130	1/140	1/150	1/160	1/170	1/180	1/190	1/200			
	30	1/65	1/70	1/75	1/80	1/85	1/90	1/95	1/100						
	40	1/35	1/40	1/45	1/50	1/55	1/60								
	50	1/15	1/20	1/25	1/30										
	60	1/15	1/20	1/25	1/30										
	75	1/5	1/10												
	100	1/5	1/10												

齒輪減速機速比總表 (雙段式)							
機型		PGEW	PGVW	PGEWF	PGVWF	PGEWD	PGVWD
型號	馬力 (HP)	型號配對式	減速比範圍				
40#	0.25	40# x 25#	1/121~1/900				
	0.5	40# x 25#	1/121~1/900				
45#	1	45# x 35#	1/121~1/400				
	0.5	45# x 25#	1/901~1/3600				
	0.25	45# x 25#	1/901~1/3600				
50#	2	50# x 35#	1/121~1/400				
	1	50# x 35#	1/401~1/3600				
	0.5	50# x 35#	1/3601~1/7200				
55#	3	55# x 40#	1/121~1/400				
	2	55# x 40#	1/401~1/3600				
	1	55# x 40#	1/3601~1/7200				
65#	5	65# x 45#	1/121~1/400				
	3	65# x 45#	1/401~1/3600				
	2	65# x 45#	1/3601~1/7200				
75#	7.5	75# x 50#	1/121~1/400				
	5	75# x 50#	1/401~1/3600				
	3	75# x 50#	1/3601~1/7200				
80#	7.5	80# x 50#	1/121~1/400				
	5	80# x 50#	1/401~1/3600				
	3	80# x 50#	1/3601~1/7200				
90#	10	90# x 55#	1/121~1/400				
	7.5	90# x 55#	1/401~1/3600				
	5	90# x 55#	1/3601~1/7200				
100#	15	100# x 65#	1/121~1/400				
	10	100# x 65#	1/401~1/3600				
	7.5	100# x 65#	1/3601~1/7200				

機型選定範例

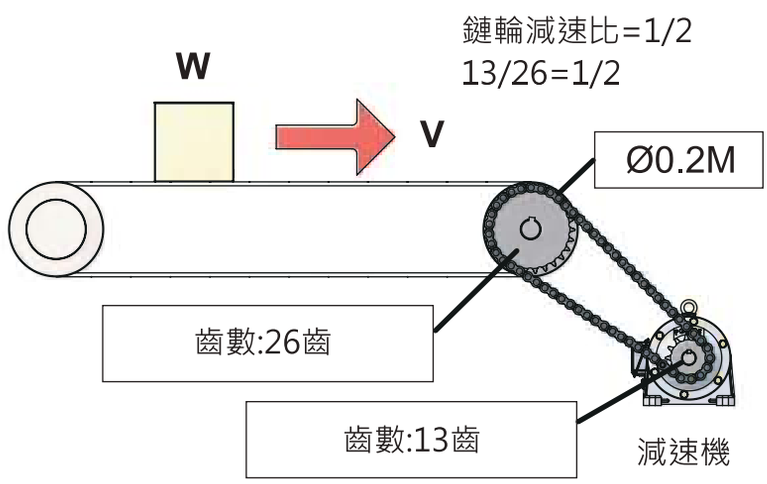

搬運物總重量：W=600kg
搬送速度：V=9.5m/min
與導軌之摩擦速度：μ=0.15
鏈輪傳動效率：η1=0.95
減速機傳動效率：η2=0.9
運轉時間：8 小時 / 日
啟動次數：1 回 / 分，中衝擊
使用電源：三相 220V，60Hz

	選定之注意事項	計算範例
減速比	**藉由必要的入力軸回轉數及出力軸回轉數來選定減速比** 1.先求出輸送帶滾輪回轉數 (N1) N1= 搬送速度 /(滾輪直徑 ×π) 2.在求出減速機出力軸回轉數 (N2) N2=N1×(鏈輪齒數 / 減速機齒數) 3.以 3ψ,60Hz 之馬達計算減速比 τ= 出力回轉數 / 入力回轉數 (馬達轉速 N)	1. N1= V / (D × π) = 9.5 / (0.2 × 3.14) = 15 r/min(RPM) 2. N2= N1 × (26 / 13) = 15 × 2/1 = 30 r/min(RPM) 3. τ= N2 / N = 30 / 1800 = 1/60 (馬達轉速，motor RPM . input rpm)

	選定之注意事項	計算範例
扭力	**決定減速比後，由使用機械之條件換算其扭力** 1. 先算出輸送帶滾輪之扭力 (T1) T1=(μ× 荷重 × 滾輪半徑) /η1 2. 再換算成減速機出力軸所需之扭力 (T2) T2=(T1× 鏈輪減速比) /η	1. T1 =[μ× W (D / 2)] / η1 = [0.15 × 600 × (0.2 / 2)] = 0.95 = 9.47 ≒ 9.5 kgf-m 2. T2 = (T1 × 1/2) /η2 = (9.5 × 1/2) / 0.9 = 5.28 kgf-m

負荷條件

選定之注意事項

原動機	傳動機負荷等級	每日使用時間 0.50hr	2hr	8~10hr	10~24hr
電動機	均一負荷	0.80	0.90	1.00	1.25
	中負荷	0.90	1.00	1.25	1.5
	重負荷	1.00	1.25	1.50	1.75

補正扭力 = 減速機出力軸扭力 × 係數

計算範例

T3=T2 x K
= 5.28 x 1.25 = 6.6 kgf-m

馬力

選定之注意事項

最後換算成馬力 (Hp) Hp = (補正扭力 × 出力軸轉數) / 716.2

計算範例

Hp = (T3 × N2) / 716.2 = (6.6 × 30) / 716.2 =0.3
1/2Hp 馬達適用 (For 1/2 Hp motor)

型號選定

根據目錄之型號速比對照表 1/2Hp 、減速比 1/60 ，型號 35# 適用。

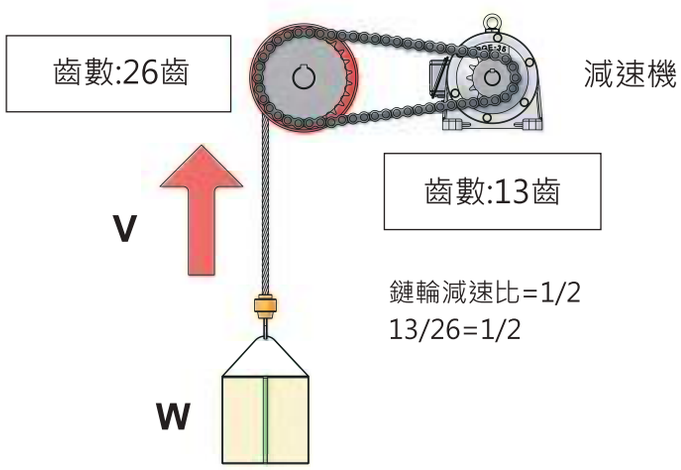

搬運物總重量：W=600kg
搬送速度：V=9.5m/min
鏈輪傳動效率：η1=0.95
減速機傳動效率：η2=0.9
運轉時間：8 小時 / 日
啟動次數：1 回 / 分，中衝擊
使用電源：三相 220V220V，60Hz

減速比

選定之注意事項

藉由必要的入力軸回轉數及出力軸回轉數來選定減速比

1.先求出輸送帶滾輪回轉數
(N1) N1= 搬送速度 / (滾輪直徑 × π)

2.在求出減速機出力軸回轉數
(N2) N2=N1 × (鏈輪齒數 / 減速機齒數)

3.以 33ψ,60Hz 之馬達計算減速比 (i)
i= 出力回轉數 / 入力回轉數 (馬達轉速 N)

計算範例

1.N1= V / (D × π)
= 9.5 / (0.2 × 3.14) = 15 r/min(RPM)

2.N2= N1 × (26 / 13)
= 15 × 2/1 = 30 r/min(RPM)

3. τ= N2 / N
= 30 / 1800 = 1/60
(馬達轉速，motor RPM . input r pm)

機型選定範例

	選定之注意事項	計算範例
扭力	**決定減速比後，由使用機械之條件換算其扭力** 1.先算出輸送帶滾輪之扭力 (T1) T1=(μ× 荷重 × 滾輪半徑) η1 2.再換算成減速機出力軸所需之扭力(T2) T2=(T1× 鏈輪減速比) /η2	1. T1 = M (W (D / 2)) / η1 = 600 × (0.2 / 2) = 60 kgf-m 2. T2 = (T1 × 1/2) /η2 = (60 × 1/2) / 0.9 = 33.3 kgf-m
負荷條件	選定之注意事項	計算範例
	根據運轉條件算出補正扭力(T3) T3=T2 ×運轉條件 (係數K)	T3 = T2 × K =33.3 × 1.25 = 41.625 kgf-m
馬力	選定之注意事項	計算範例
	最後換算成馬力 (Hp) Hp = (T × N) / 716.2	Hp = (T3 × N2) / 716.2 = (33.3 × 30) / 716.2 =1.39 2Hp馬達適用 (For 2 Hp motor)
型號選定	根據目錄之型號速比對照表 2Hp 、減速比 1/60 ，型號 40# 適用。	

常用公式集		
欲知的條件	已知的條件	公式
扭力 (T)	• 動力(F) 與半徑(R) 馬力(Hp) 與回轉數(N)(r.p.m.) • 動力(Kw)與回轉數(N)(r.p.m.)/扭力與回轉數(N)(r.p.m.) • 扭力(T) 與回轉數(N)(r.p.m.)/重力(F)與速度(V)(m/sec) • 重力(F)與速度(V)(m/sec)/齒輪、皮帶輪等的直徑(D)與回轉數(N)(r.p.m.) • 入力回轉數(N1)與出力回轉數(N2)	1.N1= V / (D × π) =9.5/(0.2×3.14)=15 r/min(RPM) 2.N2= N1 × (26 / 13) = 15 × 2/1 = 30 r/min(RPM) 3. τ= N2 / N = 30 / 1800 = 1/60
扭力 (T)		
扭力 (T)		
馬力 (HP)		
動力 (KW)		
馬力 (HP)		
動力 (KW)		
速度 (V)		
減速比 (I)		

使用與安裝

出力軸迴轉方向

2S型齒輪減速機的迴轉方向與入力的方向相同，3S齒輪減速機的迴轉方向與入力相反。

	2S型(2-stage) Ratio:1/5~1/30	3S型(3-stage) Ratio:1/35~1/120
標準式		
雙段式	4S型(4-stage) Ratio:1/121~1/900 6S型(6-stage) Ratio:1/3601~1/7200	5S型(5-stage) Ratio:1/901~1/3600

馬達配線盒位置

安裝方向請注意，建議以注入潤滑油便利為主要考量，油量可輕易查看且配線容易。
正常情況下，附馬達之減速機其配線盒位置和油鏡、油蓋位置如下圖，如有不同時請註明。
標準配線盒及油鏡，加油口位置。

透氣蓋	油鏡	排油栓	W 線盒

臥式安裝

立式臥用安裝

立式安裝

使用與安裝

潤滑油之選定		
適當的潤滑油黏度，可使齒輪摩擦容易；遇高負荷及衝擊負荷時，減速機才能充分發揮其機能。 下表即為減速機潤滑油的選定：		
荷重	周圍溫度	中國石油 國光牌極壓機油
普通荷重	-5℃ ~ 20℃	HD-150
	20℃ ~ 40℃	HD-320
	40℃ ~ 80℃	HD-460
超荷重	-3℃ ~ 20℃	HD-150
	20℃ ~ 40℃	HD-320
	40℃ ~ 80℃	HD-460

雙段式機型架構圖			
PGV+ GEAR BOX(E) =PGEW	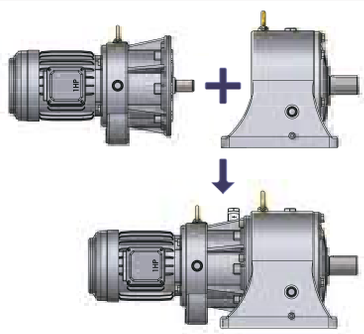	PGV+ GEAR BOX(V) =PGVW	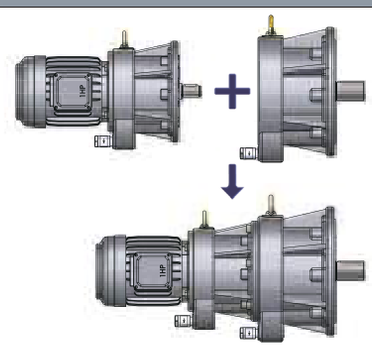
PGVF+ GEAR BOX(E) =PGEWF	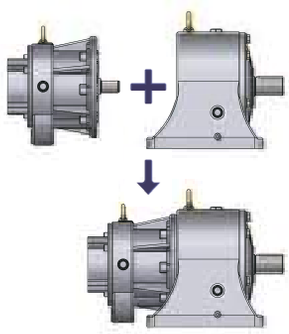	PGVF+ GEAR BOX(V) =PGWWF	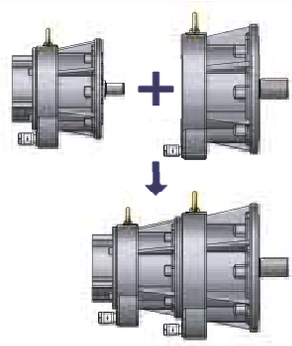
PGVD+ GEAR BOX(E) =PGEWD	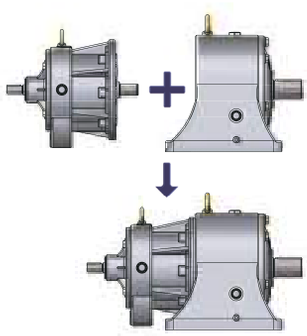	PGVD+ GEAR BOX(V) =PGVWD	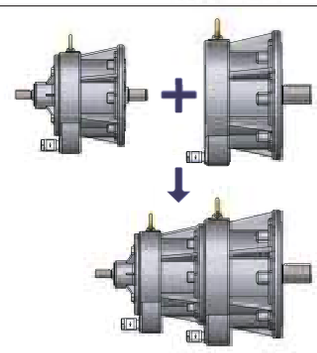

速比總表

齒輪減速機速比總表(標準型)											
機型			PGE		PGV		PGEF		PGVF		PGED	PGVD
馬達入力轉速(50Hz=1500rpm, 60Hz=1800rpm)												
型號 Model	馬力 (HP)	速比 Ratio	出力軸 回轉速度 (r/min)		減速機輸出 扭矩值 N · m		懸垂荷重值 O.H.L N		安全係數 (F.S)		效率
			50Hz	60Hz	50Hz	60Hz	50Hz	60Hz	50Hz	60Hz	%
25#	0.25 (0.18kw)	1/4	375	450	4.13	3.44	892	743	3	3	90%
		1/5	300	360	5.16	4.3	1115	929	3	3	90%
		1/10	150	180	10.31	8.6	2227	1858	3	3	90%
		1/15	100	120	15.47	12.89	3342	2784	3	3	90%
		1/20	75	90	20.63	17.19	4456	3713	3	3	90%
		1/25	60	72	25.79	21.49	5571	4642	3	3	90%
		1/30	50	60	30.94	25.79	6683	5571	3	3	90%
		1/35	42.86	51.43	34.49	28.75	7119	5934	3	3	86%
		1/40	37.5	45	39.42	32.85	8136	6780	3	3	86%
		1/45	33.3	40	44.35	36.96	9154	7629	3	3	86%
		1/50	30	36	49.28	41.1	10171	8438	3	3	86%
		1/55	27.27	32.73	54.21	45.17	11189	9323	3	3	86%
		1/60	25	30	59.13	49.28	12204	10171	3	3	86%
		1/65	23.08	27.69	64.1	53.38	13230	11018	3	3	86%
		1/70	21.43	25.71	68.99	57.49	14240	11866	3	3	86%
		1/75	20	24	73.92	61.6	15257	12714	3	3	86%
		1/80	18.75	22.5	78.85	65.7	16275	13561	3	3	86%
		1/85	17.65	21.18	83.77	69.81	17290	14409	3	3	86%
		1/90	16.67	20	88.7	73.92	17575	15257	2.88	3	86%
		1/95	15.79	18.95	93.63	78.02	17393	16103	2.7	3	86%
		1/100	15	18	98.56	82.13	17495	16952	2.58	3	86%
		1/110	13.64	16.36	108.4	90.34	18048	17900	2.42	2.88	86%
		1/115	13.04	15.65	113.3	94.45	17773	16635	2.28	2.56	86%
		1/120	12.5	15	118.3	98.56	17580	18844	2.16	2.72	86%

速比總表

齒輪減速機速比總表(標準型)												
機型			PGE		PGV		PGEF		PGVF		PGED	PGVD
馬達入力轉速(50Hz=1500rpm, 60Hz=1800rpm)												
型號 Model	馬力 (HP)	速比 Ratio	出力軸 回轉速度 (r/min)		減速機輸出 扭矩值 N · m		懸垂荷重值 O.H.L N		安全係數 (F.S)		效率	
			50Hz	60Hz	50Hz	60Hz	50Hz	60Hz	50Hz	60Hz	%	
25#	0.5 (0.375 kw)	1/4	375	450	8.6	7.16	1858	1547	3	3	90%	
		1/5	300	360	10.74	8.95	2320	1933	3	3	90%	
		1/10	150	180	21.49	17.91	4642	3869	3	3	90%	
		1/15	100	120	32.23	26.86	6962	5802	3	3	90%	
		1/20	75	90	42.98	35.81	9284	7735	3	3	90%	
		1/25	60	72	53.72	44.77	11604	9670	3	3	90%	
		1/30	50	60	64.46	53.72	13923	11604	3	3	90%	
		1/35	42.86	51.43	71.86	59.89	14189	12361	2.87	3	86%	
		1/40	37.5	45	82.13	68.44	14126	13985	2.5	2.97	86%	
		1/45	33.3	40	92.4	77	14431	14304	2.27	2.7	86%	
		1/50	30	36	102.66	85.55	14479	14361	2.05	2.44	86%	
		1/55	27.27	32.73	112.93	94.11	11965	11849	1.54	1.83	86%	
		1/60	25	30	123.2	102.66	14664	14550	1.73	2.06	86%	
		1/65	23.08	27.69	133.46	111.22	22772	22573	2.48	2.95	86%	
		1/70	21.43	25.71	143.73	119.77	27589	24721	2.79	3	86%	
		1/75	20	24	153.99	128.33	22249	22073	2.1	2.5	86%	
		1/80	18.75	22.5	164.25	136.88	18081	17893	1.6	1.9	86%	
		1/85	17.65	21.18	174.53	145.44	18252	18111	1.52	1.81	86%	
		1/90	16.67	20	184.79	153.99	18308	18117	1.44	1.71	86%	
		1/95	15.79	18.95	195.05	162.55	18116	18005	1.35	1.61	86%	
		1/100	15	18	205.3	171.1	18221	18011	1.29	1.53	86%	
		1/110	13.64	16.36	225.86	188.21	18802	18646	1.21	1.44	86%	
		1/115	13.04	15.65	236.12	196.77	18519	17328	1.14	1.28	86%	
		1/120	12.5	15	246.39	205.32	18308	19211	1.08	1.36	86%	

速比總表

齒輪減速機速比總表(標準型)											
機型			PGE		PGV		PGEF		PGVF		PGED	PGVD
馬達入力轉速(50Hz=1500rpm, 60Hz=1800rpm)												
型號 Model	馬力 (HP)	速比 Ratio	出力軸 回轉速度 (r/min)		減速機輸出 扭矩值 N · m		懸垂荷重值 O.H.L N		安全係數 (F.S)		效率
			50Hz	60Hz	50Hz	60Hz	50Hz	60Hz	50Hz	60Hz	%
25#	1 (0.75kW)	1/4	375	450	17.19	14.33	3713	3095	3	3	90%
		1/5	300	360	21.49	17.91	4642	3969	3	3	90%
		1/10	150	180	42.98	35.81	9284	7735	3	3	90%
30#	1 (0.75kw)	1/4	375	450	17.19	14.33	3094	2579	3	3	90%
		1/5	300	360	21.49	17.91	3868	3224	3	3	90%
		1/10	150	180	42.98	35.81	7736	6446	3	3	90%
		1/15	100	120	64.46	53.72	11603	9670	3	3	90%
		1/20	75	90	85.95	71.63	15471	12893	3	3	90%
		1/25	60	72	107.44	89.53	15794	15632	2.45	2.91	90%
		1/30	50	60	128.93	107.44	16477	16245	2.13	2.52	90%

速比總表

齒輪減速機速比總表(標準型)											
機型 Type			PGE		PGV	PGEF		PGVF		PGED	PGVD
馬達入力轉速(50Hz=1500rpm, 60Hz=1800rpm)											
型號 Model	馬力 (HP)	速比 Ratio	出力軸 回轉速度 (r/min)		減速機輸出 扭矩值 N · m		懸垂荷重值 O.H.L N		安全係數 (F.S)		效率
			50Hz	60Hz	50Hz	60Hz	50Hz	60Hz	50Hz	60Hz	%
35#	0.5 (0.375kw)	1/35	42.9	51.4	71.86	59.89	10594	8830	3	3	86%
		1/40	37.5	45	82.13	68.44	12108	10090	3	3	86%
		1/45	33.3	40	92.4	77	13622	11352	3	3	86%
		1/50	30	36	102.66	85.55	15135	12613	3	3	86%
		1/55	27.3	32.7	112.93	94.11	16649	13845	3	3	86%
		1/60	25	30	123.2	102.66	13199	13117	2.18	2.6	86%
		1/65	23.1	27.7	133.46	111.22	19676	16397	3	3	86%
		1/70	21.4	25.7	143.73	119.77	20766	17658	2.94	3	86%
		1/75	20	24	153.99	128.33	20886	18920	2.76	3	86%
		1/80	18.8	22.5	164.26	136.88	20826	20180	2.58	3	86%
		1/85	17.65	21.18	174.53	145.44	13208	13080	1.54	1.83	86%
		1/90	16.7	20	184.79	153.99	13168	13016	1.45	1.72	86%
		1/100	15	18	205.33	171.1	13622	13453	1.35	1.6	86%
		1/105	14.3	17.1	215.59	179.66	13455	13332	1.27	1.51	86%
		1/110	13.6	16.4	225.86	188.21	13208	13134	1.19	1.42	86%
		1/120	12.5	15	246.39	205.33	13561	13420	1.12	1.33	86%
	1 (0.75kw)	1/4	375	450	17.19	14.33	2652	2211	3	3	90%
		1/5	300	360	21.49	17.91	3316	2763	3	3	90%
		1/7.5	200	240	32.23	26.86	4973	4144	3	3	90%
		1/10	150	180	42.98	35.81	6631	5525	3	3	90%
		1/15	100	120	64.46	53.72	9945	8288	3	3	90%
		1/20	75	90	85.95	71.63	13261	11052	3	3	90%

速比總表

齒輪減速機速比總表(標準型)											
機型 Type			PGE		PGV		PGEF		PGVF		PGED	PGVD
馬達入力轉速(50Hz=1500rpm, 60Hz=1800rpm)												
型號 Model	馬力 (HP)	速比 Ratio	出力軸 回轉速度 (r/min)		減速機輸出 扭矩值 N · m		懸垂荷重值 O.H.L N		安全係數 (F.S)		效率
			50Hz	60Hz	50Hz	60Hz	50Hz	60Hz	50Hz	60Hz	%
35#	1 (0.75kw)	1/25	60	72	107.44	89.53	13537	13399	2.45	2.91	90%
		1/30	50	60	128.93	107.44	14123	13924	2.13	2.52	90%
		1/35	42.9	51.43	143.73	119.77	21190	17658	3	3	86%
		1/40	37.5	45	164.26	136.88	21795	20180	2.7	3	86%
		1/45	33.3	40	184.79	153.99	20160	19903	2.22	2.63	86%
		1/50	30	36	205.33	171.1	19979	19844	1.98	2.36	86%
		1/55	27.3	32.73	225.86	188.21	20645	20533	1.86	2.22	86%
		1/60	25	30	246.39	205.33	13198	13118	1.09	1.3	86%
	2 (1.5kw)	1/4	375	450	34.38	28.65	5304	4420	3	3	90%
		1/5	300	360	42.98	35.81	6631	5525	3	3	90%
		1/7.5	200	240	64.46	53.72	9945	8288	3	3	90%
		1/10	150	180	85.95	71.63	13261	11052	3	3	90%
		1/15	100	120	128.93	107.44	19892	16577	3	3	90%
		1/20	75	90	171.9	143.25	13438	13261	1.52	1.8	90%
	3 (2.2kw)	1/4	375	450	50.42	42.02	7779	6483	3	3	90%
		1/5	300	360	63.03	52.525	9725	8104	3	3	90%
		1/7.5	200	240	94.55	78.788	14588	12156	3	3	90%
		1/10	150	180	126.06	105.05	19449	16208	3	3	90%

速比總表

齒輪減速機速比總表(標準型)												
機型 Type			PGE		PGV		PGEF		PGVF		PGED	PGVD
馬達入力轉速(50Hz=1500rpm, 60Hz=1800rpm)												
型號 Model	馬力 (HP)	速比 Ratio	出力軸 回轉速度 (r/min)		減速機輸出 扭矩值 N · m		懸垂荷重值 O.H.L N		安全係數 (F.S)		效率	
			50Hz	60Hz	50Hz	60Hz	50Hz	60Hz	50Hz	60Hz	%	
40#	1 (0.75kw)	1/35	42.9	51.4	143.73	119.77	18541	15450	3	3	86%	
		1/40	37.5	45	164.26	136.88	21190	17658	3	3	86%	
		1/45	33.3	40	184.79	153.99	23202	19865	2.92	3	86%	
		1/50	30	36	205.33	171.1	23133	22072	2.62	3	86%	
		1/55	27.3	32.7	225.86	188.21	23697	23470	2.44	2.9	86%	
		1/60	25	30	246.39	205.33	23309	19424	2.2	2.2	86%	
		1/65	23.1	27.7	266.92	222.44	23185	23052	2.02	2.41	86%	
		1/70	21.4	25.7	287.46	239.55	23733	23486	1.92	2.28	86%	
		1/75	20	24	307.99	256.66	23044	22845	1.74	2.07	86%	
		1/80	18.8	22.5	328.52	273.77	23167	22956	1.64	1.95	86%	
		1/85	17.6	21.2	349.05	290.88	23865	23640	1.59	1.89	86%	
		1/90	16.7	20	369.59	307.99	23044	22779	1.45	1.72	86%	
		1/95	15.8	18.9	390.12	325.1	23821	23625	1.42	1.69	86%	
		1/100	15	18	410.65	342.21	23838	23691	1.35	1.61	86%	
		1/105	14.3	17.1	431.18	359.32	23176	23022	1.25	1.49	86%	
		1/110	13.6	16.4	451.72	376.43	23115	22985	1.19	1.42	86%	
		1/120	12.5	15	492.78	410.65	17375	17128	0.82	0.97	86%	
	2 (1.5kw)	1/4	375	450	34.38	28.65	4641	3868	3	3	90%	
		1/5	300	360	42.98	35.81	5802	4834	3	3	90%	
		1/7.5	200	240	64.46	53.72	8702	7252	3	3	90%	
		1/10	150	180	85.95	71.63	11603	9670	3	3	90%	
		1/15	100	120	128.93	107.44	17406	14504	3	3	90%	
		1/20	75	90	171.9	143.25	23207	19339	3	3	90%	

速比總表

齒輪減速機速比總表(標準型)											
機型 Type			PGE		PGV		PGEF		PGVF		PGED	PGVD
馬達入力轉速(50Hz=1500rpm, 60Hz=1800rpm)												
型號 Model	馬力 (HP)	速比 Ratio	出力軸 回轉速度 (r/min)		減速機輸出 扭矩值 N · m		懸垂荷重值 O.H.L N		安全係數 (F.S)		效率
			50Hz	60Hz	50Hz	60Hz	50Hz	60Hz	50Hz	60Hz	%
40#	2 (1.5kw)	1/25	60	72	214.88	179.06	17502	17324	1.81	2.15	90%
		1/30	50	60	257.85	214.88	17985	17792	1.55	1.84	90%
		1/35	42.9	51.4	287.46	239.55	22744	22867	1.84	2.22	86%
		1/40	37.5	45	328.52	273.77	22320	22132	1.58	1.88	86%
		1/45	33.3	40	369.59	307.99	23203	23309	1.46	1.76	86%
		1/50	30	36	410.65	342.21	23132	22955	1.31	1.56	86%
		1/55	27.3	32.7	451.72	376.43	23697	23470	1.22	1.45	86%
		1/60	25	30	492.78	410.65	23309	19424	1.1	1.1	86%
		1/75	20	24	615.98	513.31	23044	27282	0.87	1.03	86%
		1/80	18.8	22.5	657.04	547.53	23167	27405	0.82	0.97	86%
		1/90	16.7	20	739.17	615.98	22885	27335	0.72	0.86	86%
	3 (2.2kw)	1/4	375	450	50.42	42.02	6807	5673	3	3	90%
		1/5	300	360	63.03	52.53	8509	7092	3	3	90%
		1/7.5	200	240	94.55	78.79	12764	10637	3	3	90%
		1/10	150	180	126.06	105.05	17018	14182	3	3	90%
		1/15	100	120	189.09	157.58	21017	20706	2.47	2.92	90%
		1/20	75	90	252.12	210.1	16791	16545	1.48	1.75	90%
	5 (3.7kw)	1/4	375	450	84.8	70.67	11448	9541	3	3	90%
		1/5	300	360	106.01	88.338	14311	11926	3	3	90%
		1/7.5	200	240	159.01	132.51	21466	17889	3	3	90%
		1/10	150	180	212.01	176.68	20703	20433	2.17	2.57	90%

速比總表

齒輪減速機速比總表(標準型)											
機型 Type			PGE		PGV	PGEF		PGVF		PGED	PGVD
馬達入力轉速(50Hz=1500rpm, 60Hz=1800rpm)											
型號 Model	馬力 (HP)	速比 Ratio	出力軸 回轉速度 (r/min)		減速機輸出 扭矩值 N · m		懸垂荷重值 O.H.L N		安全係數 (F.S)		效率
			50Hz	60Hz	50Hz	60Hz	50Hz	60Hz	50Hz	60Hz	%
45#	2 (1.5kw)	1/65	23.1	27.7	533.85	444.87	19997	19895	0.98	1.17	86%
		1/70	21.4	25.7	574.91	479.09	34500	34243	1.57	1.87	86%
		1/75	20	24	615.98	513.31	34845	34531	1.48	1.76	86%
		1/80	18.8	22.5	657.04	547.53	20091	19881	0.8	0.95	86%
		1/85	17.6	21.2	698.11	581.75	20279	20012	0.76	0.9	86%
		1/90	16.7	20	739.17	615.98	20059	20013	0.71	0.85	86%
		1/95	15.8	18.9	780.24	650.2	20279	20130	0.68	0.81	86%
		1/100	15	18	821.3	684.4	20091	19881	0.64	0.76	86%
		1/105	14.3	17.1	862.37	718.64	20107	19777	0.61	0.72	86%
		1/110	13.6	16.4	903.43	752.86	19683	19568	0.57	0.68	86%
		1/120	12.5	15	985.56	821.3	20342	20091	0.54	0.64	86%
	3 (2.2kw)	1/25	60	72	301.14	250.92	20028	19853	1.74	2.07	86%
		1/30	50	60	361.37	301.14	21547	21409	1.56	1.86	86%
		1/35	42.9	51.4	421.6	351.33	32874	32497	2.04	2.42	86%
		1/40	37.5	45	481.83	401.52	31677	31308	1.72	2.04	86%
		1/45	33.3	40	542.06	451.72	33150	32805	1.6	1.9	86%
		1/50	30	36	602.29	501.91	32920	32805	1.43	1.71	86%
		1/55	27.3	32.7	662.52	552.1	25323	25112	1	1.19	86%
		1/60	25	30	722.74	602.29	24862	24632	0.9	1.07	86%

速比總表

齒輪減速機速比總表(標準型)												
機型 Type			PGE		PGV		PGEF		PGVF		PGED	PGVD
馬達入力轉速(50Hz=1500rpm, 60Hz=1800rpm)												
型號 Model	馬力 (HP)	速比 Ratio	出力軸 回轉速度 (r/min)		減速機輸出 扭矩值 N · m		懸垂荷重值 O.H.L N		安全係數 (F.S)		效率	
			50Hz	60Hz	50Hz	60Hz	50Hz	60Hz	50Hz	60Hz	%	
45#	5 (3.7kw)	1/4	375	450	84.8	70.67	10176	8480	3	3	90%	
		1/5	300	360	106	88.34	12720	10601	3	3	90%	
		1/7.5	200	240	159	132.51	19080	15901	3	3	90%	
		1/10	150	180	212	176.68	25440	21202	3	3	90%	
		1/15	100	120	318	265.1	24168	23965	1.9	2.26	90%	
		1/20	75	90	424	353.35	22557	22332	1.33	1.58	90%	
	7.5 (5.5kw)	1/4	375	450	171.9	143.25	20628	17190	3	3	90%	
		1/5	300	360	214.88	179.06	25786	21487	3	3	90%	
		1/7.5	200	240	322.31	268.59	31071	30619	2.41	2.85	90%	
		1/10	150	180	429.75	358.13	34036	33521	1.98	2.34	90%	

速比總表

齒輪減速機速比總表(標準型)											
機型 Type			PGE	PGV	PGEF		PGVF		PGED		PGVD
馬達入力轉速(50Hz=1500rpm, 60Hz=1800rpm)											
型號 Model	馬力 (HP)	速比 Ratio	出力軸 回轉速度 (r/min)		減速機輸出 扭矩值 N · m		懸垂荷重值 O.H.L N		安全係數 (F.S)		效率
			50Hz	60Hz	50Hz	60Hz	50Hz	60Hz	50Hz	60Hz	%
50#	3 (2.2kw)	1/65	23.1	27.7	782.97	652.48	23433	23119	0.87	1.03	86%
		1/70	21.4	25.7	843.2	702.67	24075	23688	0.83	0.98	86%
		1/75	20	24	903.43	752.86	23930	23827	0.77	0.92	86%
		1/80	18.8	22.5	963.66	803.05	21547	21271	0.65	0.77	86%
		1/85	17.6	21.2	1023.9	853.24	24303	24068	0.69	0.82	86%
		1/90	16.7	20	1084.1	903.43	24241	23930	0.65	0.77	86%
		1/95	15.8	18.9	1144.3	953.62	22437	22307	0.57	0.68	86%
		1/100	15	18	1204.6	1003.8	22377	22100	0.54	0.64	86%
		1/105	14.3	17.1	1264.8	1054	24800	24655	0.57	0.68	86%
		1/110	13.6	16.4	1325	1104.2	22334	22411	0.49	0.59	86%
	5 (3.7kw)	1/4	375	450	84.8	70.7	9158	7636	3	3	90%
		1/5	300	360	106.01	88.34	11449	9541	3	3	90%
		1/7.5	200	240	159.01	132.51	17173	14311	3	3	90%
		1/10	150	180	212.01	176.68	22897	19081	3	3	90%
		1/15	100	120	318.02	265.01	19005	18890	1.66	1.98	90%
		1/20	75	90	424.02	353.35	18928	18827	1.24	1.48	90%
		1/25	60	72	530.03	441.69	39880	39434	2.09	2.48	90%
		1/30	50	60	636.03	530.03	39612	39116	1.73	2.05	90%
		1/35	42.9	51.4	709.06	590.88	22684	22359	0.93	1.1	86%
		1/40	37.5	45	910.35	675.29	25992	22998	0.83	0.99	86%
		1/45	33.3	40	911.64	759.7	23520	23259	0.75	0.89	86%

速比總表

齒輪減速機速比總表(標準型)												
機型 Type			PGE		PGV		PGEF		PGVF		PGED	PGVD
馬達入力轉速(50Hz=1500rpm, 60Hz=1800rpm)												
型號 Model	馬力 (HP)	速比 Ratio	出力軸回轉速度 (r/min)		減速機輸出扭矩值 N · m		懸垂荷重值 O.H.L N		安全係數 (F.S)		效率	
			50Hz	60Hz	50Hz	60Hz	50Hz	60Hz	50Hz	60Hz	%	
50#	5 (3.7kw)	1/50	30	36	1012.9	844.11	23694	23520	0.68	0.81	86%	
		1/55	27.3	32.7	1114.2	928.53	24147	23956	0.63	0.75	86%	
		1/60	25	30	1215.5	1012.9	23834	23694	0.57	0.68	86%	
	7.5 (5.5kw)	1/4	375	450	126.06	105.05	13615	11345	3	3	90%	
		1/5	300	360	157.58	131.31	17019	14182	3	3	90%	
		1/7.5	200	240	236.36	196.97	25527	21273	3	3	90%	
		1/10	150	180	315.15	262.63	34036	28364	3	3	90%	
		1/15	100	120	472.73	393.94	22634	22407	1.33	1.58	90%	
		1/20	75	90	630.3	525.25	22464	22313	0.99	1.18	90%	
	10 (7.5kW)	1/4	375	450	171.9	143.25	18565	15471	3	3	90%	
		1/5	300	360	214.88	179.06	23207	19339	3	3	90%	
		1/7.5	200	240	322.31	268.59	34810	29008	3	3	90%	
		1/10	150	180	429.75	358.13	37882	37131	2.45	2.88	90%	

速比總表

齒輪減速機速比總表(標準型)												
機型 Type			PGE		PGV		PGEF		PGVF		PGED	PGVD
馬達入力轉速(50Hz=1500rpm, 60Hz=1800rpm)												
型號 Model	馬力 (HP)	速比 Ratio	出力軸 回轉速度 (r/min)		減速機輸出 扭矩值 N · m		懸垂荷重值 O.H.L N		安全係數 (F.S)		效率	
			50Hz	60Hz	50Hz	60Hz	50Hz	60Hz	50Hz	60Hz	%	
55#	5 (3.7kw)	1/35	42.9	51.4	709.06	590.88	66523	55435	3	3	86%	
		1/40	37.5	45	810.35	675.29	75012	63355	2.96	3	86%	
		1/45	33.3	40	911.64	759.7	76976	71274	2.7	3	86%	
		1/50	30	36	1012.9	844.11	76023	48572	2.4	1.84	86%	
		1/55	27.3	32.7	1114.2	928.53	60629	59818	1.74	2.06	86%	
		1/60	25	30	1215.5	1012.9	57778	57651	1.52	1.82	86%	
		1/65	23.1	27.7	1316.8	1097.4	46122	45644	1.12	1.33	86%	
		1/70	21.4	25.7	1418.1	1181.8	43461	43241	0.98	1.17	86%	
		1/75	20	24	1519.4	1266.2	44190	43557	0.93	1.1	86%	
		1/80	18.8	22.5	1620.7	1350.6	44095	43926	0.87	1.04	86%	
		1/85	17.6	21.2	1722	1435	44697	44428	0.83	0.99	86%	
		1/90	16.7	20	1823.3	1519.4	45046	44190	0.79	0.93	86%	
		1/95	15.8	18.9	1924.6	1603.8	44539	44137	0.74	0.88	86%	
		1/100	15	18	2025.9	1688.2	46250	45931	0.73	0.87	86%	
		1/110	14.3	17.1	2228.5	1857.1	45299	45300	0.65	0.78	86%	
		1/120	13.6	16.4	2431	2025.9	46375	45616	0.61	0.72	86%	

速比總表

齒輪減速機速比總表(標準型)											
機型 Type			PGE		PGV	PGEF		PGVF		PGED	PGVD
馬達入力轉速(50Hz=1500rpm, 60Hz=1800rpm)											
型號 Model	馬力 (HP)	速比 Ratio	出力軸 回轉速度 (r/min)		減速機輸出 扭矩值 N · m		懸垂荷重值 O.H.L N		安全係數 (F.S)		效率
			50Hz	60Hz	50Hz	60Hz	50Hz	60Hz	50Hz	60Hz	%
55#	7.5 (5.5kw)	1/25	60	72	787.88	656.56	44093	43620	1.71	2.03	90%
		1/30	50	60	945.45	787.88	35893	35326	1.16	1.37	90%
		1/35	42.9	51.4	1054	878.33	57353	56584	1.74	2.06	86%
		1/40	37.5	45	1204.6	1003.8	55753	54935	1.48	1.75	86%
		1/45	33.3	40	1355.1	1129.3	57210	56506	1.35	1.6	86%
		1/50	30	36	1505.7	1254.8	56505	55722	1.2	1.42	86%
		1/55	27.3	32.7	1656.3	1380.2	45063	44458	0.87	1.03	86%
		1/60	25	30	1806.9	1505.7	42945	42850	0.76	0.91	86%
	10 (7 .5 kw)	1/4	375	450	171.9	143.25	16878	14065	3	3	90%
		1/5	300	360	214.88	179.06	21097	17580	3	3	90%
		1/10	150	180	429.75	358.13	42194	35162	3	3	90%
		1/15	100	120	644.63	537.19	44726	44128	2.12	2.51	90%
		1/20	75	90	859.5	716.25	46976	46413	1.67	1.98	90%
	15 (11k W)	1/4	375	450	252.12	210.1	24754	20628	3	3	90%
		1/5	300	360	315.15	262.63	30942	25786	3	3	90%
		1/10	150	180	630.3	525.25	56727	51570	2.75	3	90%

速比總表

齒輪減速機速比總表(標準型)												
機型 Type			PGE		PGV		PGEF		PGVF		PGED	PGVD
馬達入力轉速(50Hz=1500rpm, 60Hz=1800rpm)												
型號 Model	馬力 (HP)	速比 Ratio	出力軸 回轉速度 (r/min)		減速機輸出 扭矩值 N · m		懸垂荷重值 O.H.L N		安全係數 (F.S)		效率	
			50Hz	60Hz	50Hz	60Hz	50Hz	60Hz	50Hz	60Hz	%	
65#	7.5 (5 .5kw)	1/65	23.1	27.7	1957.4	1631.2	62155	61725	1.2	1.43	86%	
		1/70	21.4	25.7	2108	1756.7	61359	60895	1.1	1.31	86%	
		1/75	20	24	2258.6	1882.1	40641	40341	0.68	0.81	86%	
		1/80	18.8	22.5	2409.1	2007.6	61836	61624	0.97	1.16	86%	
		1/85	17.6	21.2	2559.7	2113.1	41318	40259	0.61	0.72	86%	
		1/90	16.7	20	2710.2	2258.6	40878	40641	0.57	0.68	86%	
		1/95	15.8	18.9	2860.9	2384.1	40880	40376	0.54	0.64	86%	
		1/100	15	18	3011.4	2509.5	40640	40507	0.51	0.61	86%	
		1/105	14.3	17.1	3162	2635	40999	40441	0.49	0.58	86%	
		1/110	13.6	16.4	3312.6	2760.5	40322	40176	0.46	0.55	86%	
		1/120	12.5	15	3613.7	3011.4	41118	40640	0.43	0.51	86%	
	10 (7.5kw)	1/25	60	72	1074.4	895.31	40461	40165	1.36	1.62	90%	
		1/30	50	60	1289.3	1074.4	42844	42249	1.2	1.42	90%	
		1/35	42.9	51.4	1437.3	1197.7	74925	74162	1.97	2.34	86%	
		1/40	37.5	45	1642.6	1368.8	61287	60851	1.41	1.68	86%	
		1/45	33.3	40	1847.9	1539.9	62101	61530	1.27	1.51	86%	
		1/50	30	36	2053.2	1711	61394	60669	1.13	1.34	86%	
		1/55	27.3	32.7	2258.6	1882.1	62157	61756	1.04	1.24	86%	
		1/60	25	30	2463.9	2053.3	41727	41293	0.64	0.76	86%	

速比總表

齒輪減速機速比總表(標準型)												
機型 Type			PGE		PGV		PGEF		PGVF		PGED	PGVD
馬達入力轉速(50Hz=1500rpm, 60Hz=1800rpm)												
型號 Model	馬力 (HP)	速比 Ratio	出力軸 回轉速度 (r/min)		減速機輸出 扭矩值 N · m		懸垂荷重值 O.H.L N		安全係數 (F.S)		效率	
			50Hz	60Hz	50Hz	60Hz	50Hz	60Hz	50Hz	60Hz	%	
65#	15 (11kw)	1/4	375	450	252.12	210.1	20945	17455	3	3	90%	
		1/5	300	360	315.15	262.63	26182	21819	3	3	90%	
		1/10	150	180	630.3	525.25	52363	43636	3	3	90%	
		1/15	100	120	945.45	787.88	39011	38618	1.49	1.77	90%	
		1/20	75	90	1260.6	1050.5	40843	40436	1.17	1.39	90%	
	20 (15kw)	1/4	375	450	343.8	286.5	28562	23802	3	3	90%	
		1/5	300	360	429.75	358.12	35702	29759	3	3	90%	
		1/10	150	180	859.5	716.25	71405	59504	3	3	90%	

速比總表

齒輪減速機速比總表(標準型)											
機型 Type			PGE		PGV	PGEF		PGVF		PGED	PGVD
馬達入力轉速(50Hz=1500rpm, 60Hz=1800rpm)											
型號 Model	馬力 (HP)	速比 Ratio	出力軸 回轉速度 (r/min)		減速機輸出 扭矩值 N · m		懸垂荷重值 O.H.L N		安全係數 (F.S)		效率
			50Hz	60Hz	50Hz	60Hz	50Hz	60Hz	50Hz	60Hz	%
75#	10 (7.5kw)	1/35	42.9	51.4	1437.3	1197.7	93942	82402	2.85	3	86%
		1/40	37.5	45	1642.6	1368.8	92669	91976	2.46	2.93	86%
		1/45	33.3	40	1847.9	1539.9	96199	94998	2.27	2.69	86%
		1/50	30	36	2053.3	1711	94178	92997	2	2.37	86%
		1/55	27.3	32.7	2258.6	1882.1	97379	96685	1.88	2.24	86%
		1/60	25	30	2463.9	2053.3	97754	97003	1.73	2.06	86%
		1/65	23.1	27.7	2669.2	2224.4	97942	96925	1.6	1.9	86%
		1/70	21.4	25.7	2874.6	2395.5	96909	96139	1.47	1.75	86%
		1/75	20	24	3079.9	2566.6	98179	97120	1.39	1.65	86%
		1/80	18.8	22.5	3285.2	2737.7	98696	97944	1.31	1.56	86%
		1/85	17.6	21.2	3490.5	2908.8	64039	63373	0.8	0.95	86%
		1/90	16.7	20	3695.9	3079.9	64417	63569	0.76	0.9	86%
		1/95	15.8	18.9	3901.2	3251	59049	58154	0.66	0.78	86%
		1/100	15	18	4106.5	3422.1	58389	58075	0.62	0.74	86%
		1/105	14.3	17.1	4311.8	3593.2	59330	58507	0.6	0.71	86%
		1/110	13.6	16.4	4517.2	3764.3	58013	57840	0.56	0.67	86%
		1/120	12.5	15	4927.8	4106.5	59896	59331	0.53	0.63	86%

速比總表

齒輪減速機速比總表(標準型)											
機型 Type			PGE		PGV	PGEF		PGVF		PGED	PGVD
馬達入力轉速(50Hz=1500rpm, 60Hz=1800rpm)											
型號 Model	馬力 (HP)	速比 Ratio	出力軸 回轉速度 (r/min)		減速機輸出 扭矩值 N · m		懸垂荷重值 O.H.L N		安全係數 (F.S)		效率
			50Hz	60Hz	50Hz	60Hz	50Hz	60Hz	50Hz	60Hz	%
75#	15 (11kw)	1/25	60	72	1575.8	1313.1	53325	52944	1.41	1.68	90%
		1/30	50	60	1890.9	1575.8	53350	52947	1.18	1.4	90%
		1/35	42.9	51.4	2108	1756.7	91853	91049	1.9	2.26	86%
		1/40	37.5	45	2409.1	2007.6	90608	89780	1.64	1.95	86%
		1/45	33.3	40	2710.3	2258.6	93856	92717	1.51	1.79	86%
		1/50	30	36	3011.4	2509.5	91852	90931	1.33	1.58	86%
		1/55	27.3	32.7	3312.6	2760.5	94961	94328	1.25	1.49	86%
		1/60	25	30	3613.7	3011.4	95305	94614	1.15	1.37	86%
	20 (15kw)	1/4	375	450	343.8	286.5	24754	20628	3	3	90%
		1/5	300	360	429.75	358.13	30942	25785	3	3	90%
		1/10	150	180	859.5	716.25	61884	51570	3	3	90%
		1/15	100	120	1289.3	1074.4	64671	63690	2.09	2.47	90%
		1/20	75	90	1719	1432.5	51983	51570	1.26	1.5	90%
	25 (18.5kW)	1/4	375	450	424.02	353.35	30529	25441	3	3	90%
		1/5	300	360	530.03	441.69	38162	31802	3	3	90%
		1/10	150	180	1060.1	883.27	76327	63595	3	3	90%

速比總表

齒輪減速機速比總表(標準型)												
機型 Type			PGE		PGV		PGEF		PGVF		PGED	PGVD
馬達入力轉速(50Hz=1500rpm, 60Hz=1800rpm)												
型號 Model	馬力 (HP)	速比 Ratio	出力軸 回轉速度 (r/min)		減速機輸出 扭矩值 N · m		懸垂荷重值 O.H.L N		安全係數 (F.S)		效率	
			50Hz	60Hz	50Hz	60Hz	50Hz	60Hz	50Hz	60Hz	%	
80#	10 (7.5kw)	1/35	42.9	51.4	1437.3	1197.7	88071	77252	2.85	3	86%	
		1/40	37.5	45	1642.6	1368.8	86877	86228	2.46	2.93	86%	
		1/45	33.3	40	1847.9	1539.9	90187	89060	2.27	2.69	86%	
		1/50	30	36	2053.3	1711	88292	87184	2	2.37	86%	
		1/55	27.3	32.7	2258.6	1882.1	91293	90642	1.88	2.24	86%	
		1/60	25	30	2463.9	2053.3	91645	90941	1.73	2.06	86%	
		1/65	23.1	27.7	2669.2	2224.4	91821	90867	1.6	1.9	86%	
		1/70	21.4	25.7	2874.6	2395.5	90852	90131	1.47	1.75	86%	
		1/75	20	24	3079.9	2566.6	92043	91050	1.39	1.65	86%	
		1/80	18.8	22.5	3285.2	2737.7	92528	91823	1.31	1.56	86%	
		1/85	17.6	21.2	3490.5	2908.8	60037	59412	0.8	0.95	86%	
		1/90	16.7	20	3695.9	3079.9	60391	59596	0.76	0.9	86%	
		1/95	15.8	18.9	3901.2	3251	55358	54519	0.66	0.78	86%	
		1/100	15	18	4106.5	3422.1	54740	54446	0.62	0.74	86%	
		1/105	14.3	17.1	4311.8	3593.2	55623	54850	0.6	0.71	86%	
		1/110	13.6	16.4	4517.2	3764.3	54387	54225	0.56	0.67	86%	
		1/120	12.5	15	4927.8	4106.5	56152	55623	0.53	0.63	86%	

速比總表

齒輪減速機速比總表(標準型)												
機型 Type			PGE		PGV		PGEF		PGVF		PGED	PGVD
馬達入力轉速(50Hz=1500rpm, 60Hz=1800rpm)												
型號 Model	馬力 (HP)	速比 Ratio	出力軸 回轉速度 (r/min)		減速機輸出 扭矩值 N · m		懸垂荷重值 O.H.L N		安全係數 (F.S)		效率	
			50Hz	60Hz	50Hz	60Hz	50Hz	60Hz	50Hz	60Hz	%	
80#	15 (11kw)	1/25	60	72	1575.8	1313.1	49992	49635	1.41	1.68	90%	
		1/30	50	60	1890.9	1575.8	50203	49638	1.18	1.4	90%	
		1/35	42.9	51.4	2108	1756.7	86112	85358	1.9	2.26	86%	
		1/40	37.5	45	2409.1	2007.6	84945	84169	1.64	1.95	86%	
		1/45	33.3	40	2710.3	2258.6	87990	86922	1.51	1.79	86%	
		1/50	30	36	3011.4	2509.5	86111	85248	1.33	1.58	86%	
		1/55	27.3	32.7	3312.6	2760.5	89026	88433	1.25	1.49	86%	
		1/60	25	30	3613.7	3011.3	89349	88698	1.15	1.37	86%	
	20 (15kw)	1/4	375	450	343.8	286.5	23207	19339	3	3	90%	
		1/5	300	360	429.75	358.13	29008	24174	3	3	90%	
		1/10	150	180	859.5	716.25	58016	48347	3	3	90%	
		1/15	100	120	1289.3	1074.4	60629	59710	2.09	2.47	90%	
		1/20	75	90	1719	1432.5	48737	48347	1.26	1.5	90%	
	25 (18.5kW)	1/4	375	450	424.02	353.35	28621	23851	3	3	90%	
		1/5	300	360	530.03	441.69	35777	29814	3	3	90%	
		1/10	150	180	1060.1	883.38	71557	59628	3	3	90%	

速比總表

齒輪減速機速比總表(標準型)												
機型 Type			PGE		PGV		PGEF		PGVF		PGED	PGVD
馬達入力轉速(50Hz=1500rpm, 60Hz=1800rpm)												
型號 Model	馬力 (HP)	速比 Ratio	出力軸 回轉速度 (r/min)		減速機輸出 扭矩值 N · m		懸垂荷重值 O.H.L N		安全係數 (F.S)		效率	
			50Hz	60Hz	50Hz	60Hz	50Hz	60Hz	50Hz	60Hz	%	
90#	15 (11kw)	1/65	23.1	27.7	3914.9	3262.4	101004	99757	1.35	1.6	86%	
		1/70	21.4	25.7	4216	3513.3	99104	98029	1.23	1.46	86%	
		1/75	20	24	4517.2	3764.3	100141	99277	1.16	1.38	86%	
		1/80	18.8	22.5	4818.3	4015.2	97608	96686	1.06	1.26	86%	
		1/85	17.6	21.2	5119.4	4266.2	98816	97838	1.01	1.2	86%	
		1/90	16.7	20	5420.6	4517.2	99450	98415	0.96	1.14	86%	
		1/95	15.8	18.9	5721.7	4768.1	82011	81100	0.75	0.89	86%	
		1/100	15	18	6022.9	5019.1	81724	81533	0.71	0.85	86%	
		1/105	14.3	17.1	6324	5270	82184	80572	0.68	0.8	86%	
		1/110	13.6	16.4	6625.2	5521	81034	80190	0.64	0.76	86%	
		1/120	12.5	15	7227.4	6022.9	84255	86328	0.61	0.75	86%	
	20 (15kw)	1/25	60	72	2148.8	1790.6	85952	84874	2	2.37	90%	
		1/30	50	60	2578.5	2148.8	64978	64034	1.26	1.49	90%	
		1/35	42.9	51.4	2874.6	2395.5	95590	94308	1.74	2.06	86%	
		1/40	37.5	45	3285.2	2737.7	99826	98363	1.59	1.88	86%	
		1/45	33.3	40	3695.9	3079.9	98180	97120	1.39	1.65	86%	
		1/50	30	36	4106.5	3422.1	99669	98754	1.27	1.51	86%	
		1/55	27.3	32.7	4517.2	3764.3	101005	99997	1.17	1.39	86%	
		1/60	25	30	4927.8	4106.5	100768	99669	1.07	1.27	86%	

速比總表

齒輪減速機速比總表(標準型)												
機型 Type			PGE		PGV		PGEF		PGVF		PGED	PGVD
馬達入力轉速(50Hz=1500rpm, 60Hz=1800rpm)												
型號 Model	馬力 (HP)	速比 Ratio	出力軸 回轉速度 (r/min)		減速機輸出 扭矩值 N · m		懸垂荷重值 O.H.L N		安全係數 (F.S)		效率	
			50Hz	60Hz	50Hz	60Hz	50Hz	60Hz	50Hz	60Hz	%	
90#	30 (22kw)	1/4	375	450	504.24	420.2	30254	25212	3	3	90%	
		1/5	300	360	630.3	525.25	37818	31515	3	3	90%	
		1/10	150	180	1260.6	1050.5	75636	63030	3	3	90%	
		1/15	100	120	1890.9	1575.8	96436	94548	2.55	3	90%	
		1/20	75	90	2521.2	2101	60509	59248	1.2	1.41	90%	
	40 (30kw)	1/4	375	450	687.6	573	41256	34380	3	3	90%	
		1/5	300	360	859.5	716.25	51570	42975	3	3	90%	
		1/10	150	180	1719	1432.5	96264	85950	2.8	3	90%	

速比總表

齒輪減速機速比總表(標準型)												
機型 Type			PGE		PGV		PGEF		PGVF		PGED	PGVD
馬達入力轉速(50Hz=1500rpm, 60Hz=1800rpm)												
型號 Model	馬力 (HP)	速比 Ratio	出力軸 回轉速度 (r/min)		減速機輸出 扭矩值 N · m		懸垂荷重值 O.H.L N		安全係數 (F.S)		效率	
			50Hz	60Hz	50Hz	60Hz	50Hz	60Hz	50Hz	60Hz	%	
100#	20 (15kw)	1/65	23.1	27.7	5338.5	4448.7	130388	129315	1.42	1.69	86%	
		1/70	21.4	25.7	5749.1	4790.9	128550	127725	1.3	1.55	86%	
		1/75	20	24	6159.8	5133.1	130317	128902	1.23	1.46	86%	
		1/80	18.8	22.5	6570.4	5475.3	129963	129020	1.15	1.37	86%	
		1/85	17.6	21.2	6981.1	5817.5	105666	105064	0.88	1.05	86%	
		1/90	16.7	20	7391.7	6159.8	105524	104889	0.83	0.99	86%	
		1/95	15.8	18.9	7802.4	6502	106019	105124	0.79	0.94	86%	
		1/100	15	18	8213	6844.2	105948	105948	0.75	0.9	86%	
		1/105	14.3	17.1	8623.7	7186.4	105313	103829	0.71	0.84	86%	
		1/110	13.6	16.4	9034.3	7528.6	105665	103594	0.68	0.8	86%	
		1/120	12.5	15	9855.6	8213	106795	105948	0.63	0.75	86%	
	30 (22kw)	1/25	60	72	3151.5	2626.3	74312	73274	1.31	1.55	90%	
		1/30	50	60	3781.8	3151.5	77603	76582	1.14	1.35	90%	
		1/35	42.9	51.4	4216	3513.3	116750	114815	1.61	1.9	86%	
		1/40	37.5	45	4818.3	4015.2	112710	111189	1.36	1.61	86%	
		1/45	33.3	40	5420.6	4517.2	119340	118098	1.28	1.52	86%	
		1/50	30	36	6022.9	5019.1	122241	119997	1.18	1.39	86%	
		1/55	27.3	32.7	6625.2	5521	123070	122500	1.08	1.29	86%	
		1/60	25	30	7227.4	6022.9	123068	122241	0.99	1.18	86%	

速比總表

齒輪減速機速比總表(標準型)												
機型 Type			PGE		PGV		PGEF		PGVF		PGED	PGVD
馬達入力轉速(50Hz=1500rpm, 60Hz=1800rpm)												
型號 Model	馬力 (HP)	速比 Ratio	出力軸 回轉速度 (r/min)		減速機輸出 扭矩值 N · m		懸垂荷重值 O.H.L N		安全係數 (F.S)		效率	
			50Hz	60Hz	50Hz	60Hz	50Hz	60Hz	50Hz	60Hz	%	
100#	40 (30kw)	1/4	375	450	687.6	573	37130	30942	3	3	90%	
		1/5	300	360	859.5	716.25	46413	38678	3	3	90%	
		1/9.8	153.1	183.7	1684.6	1403.9	90968	75811	3	3	90%	
		1/10	150	180	1719	1432.5	92826	77355	3	3	90%	
		1/12.5	120	144	2148.8	1790.6	81998	80577	2.12	2.5	90%	
		1/15	100	120	2578.5	2148.8	98396	96696	2.12	2.5	90%	
		1/20	75	90	3438	2865	76736	75808	1.24	1.47	90%	
	50 (37.5kW)	1/4	375	450	859.5	716.25	46413	38678	3	3	90%	
		1/5	300	360	1074.4	895.31	58018	48347	3	3	90%	
		1/9.8	153.1	183.7	2105.8	1754.8	113713	94759	3	3	90%	
		1/10	150	180	2148.8	1790.6	107139	96692	2.77	3	90%	

速比總表

齒輪減速機速比總表(標準型)											
機型 Type			PGE	PGV	PGEF		PGVF		PGED		PGVD
馬達入力轉速(50Hz=1500rpm, 60Hz=1800rpm)											
型號 Model	馬力 (HP)	速比 Ratio	出力軸 回轉速度 (r/min)		減速機輸出 扭矩值 N · m		懸垂荷重值 O.H.L N		安全係數 (F.S)		效率
			50Hz	60Hz	50Hz	60Hz	50Hz	60Hz	50Hz	60Hz	%
115#	20 (15kw)	1/105	14.3	17.1	8623.7	7186.4	170254	168749	1.32	1.57	86%
		1/110	13.6	16.4	9034.3	7528.6	167551	165525	1.24	1.47	86%
		1/120	12.5	15	9855.6	8213	170990	169516	1.16	1.38	86%
	30 (22kw)	1/65	23.1	27.7	7829.7	6524.8	160434	158093	1.37	1.62	86%
		1/70	21.4	25.7	8432	7026.7	162686	160795	1.29	1.53	86%
		1/75	20	24	9034.3	7528.6	152688	150886	1.13	1.34	86%
		1/80	18.8	22.5	9636.6	8030.5	155660	153739	1.08	1.28	86%
		1/85	17.6	21.2	10238	8532.4	156187	148033	1.02	1.16	86%
		1/90	16.7	20	10841	9034.3	154037	152688	0.95	1.13	86%
		1/95	15.8	18.9	11443	9536.2	166013	165449	0.97	1.16	86%
		1/100	15	18	12046	10038	163951	163646	0.91	1.09	86%
	40 (30kw)	1/35	42.9	51.4	5749.1	4790.9	134999	132562	1.57	1.85	86%
		1/40	37.5	45	6570.4	5475.3	139544	137578	1.42	1.68	86%
		1/45	33.3	40	7391.7	6159.8	153670	152013	1.39	1.65	86%
		1/50	30	36	8213	6844.2	163374	160714	1.33	1.57	86%
		1/55	27.3	32.7	9034.3	7528.6	156741	154264	1.16	1.37	86%
		1/60	25	30	9855.6	8213	157724	156004	1.07	1.27	86%

速比總表

齒輪減速機速比總表(標準型)											
機型 Type			PGE	PGV	PGEF		PGVF		PGED		PGVD
馬達入力轉速(50Hz=1500rpm, 60Hz=1800rpm)											
型號 Model	馬力 (HP)	速比 Ratio	出力軸 回轉速度 (r/min)		減速機輸出 扭矩值 N · m		懸垂荷重值 O.H.L N		安全係數 (F.S)		效率
			50Hz	60Hz	50Hz	60Hz	50Hz	60Hz	50Hz	60Hz	%
115#	50 (37.5 kW)	1/15	100	120	3223.1	2685.9	151346	126121	3	3	90%
		1/20	75	90	4297.5	3581.3	166818	164802	2.48	2.94	90%
		1/25	60	72	5371.9	4476.6	170686	168165	2.03	2.4	90%
		1/30	50	60	6446.3	5371.9	172537	169846	1.71	2.02	90%
	60 (45kw)	1/15	100	120	3867.8	3223.1	161640	151346	2.67	3	90%
		1/20	75		5157	4297.5	165472	163455	2.05	2.43	90%
		1/25	60	72	6446.3	5371.9	169510	167323	1.68	1.99	90%
		1/30	50	60	7735.5	6646.3	170719	173729	1.41	1.67	90%
	75 (55kw)	1/5	300	360	1575.8	1313.2	73994	61663	3	3	90%
		1/10	150	180	3151.5	2626.3	147984	123322	3	3	90%
	100 (75 kW)	1/5	300	360	2148.8	1790.6	100900	84080	3	3	90%
		1/10	150	180	4297.5	3581.3	170181	167605	2.53	2.99	90%

系統分解圖

型　　號 ：**PGE - 2 - STAGE**
適用速比 ：1/5 - 1/30

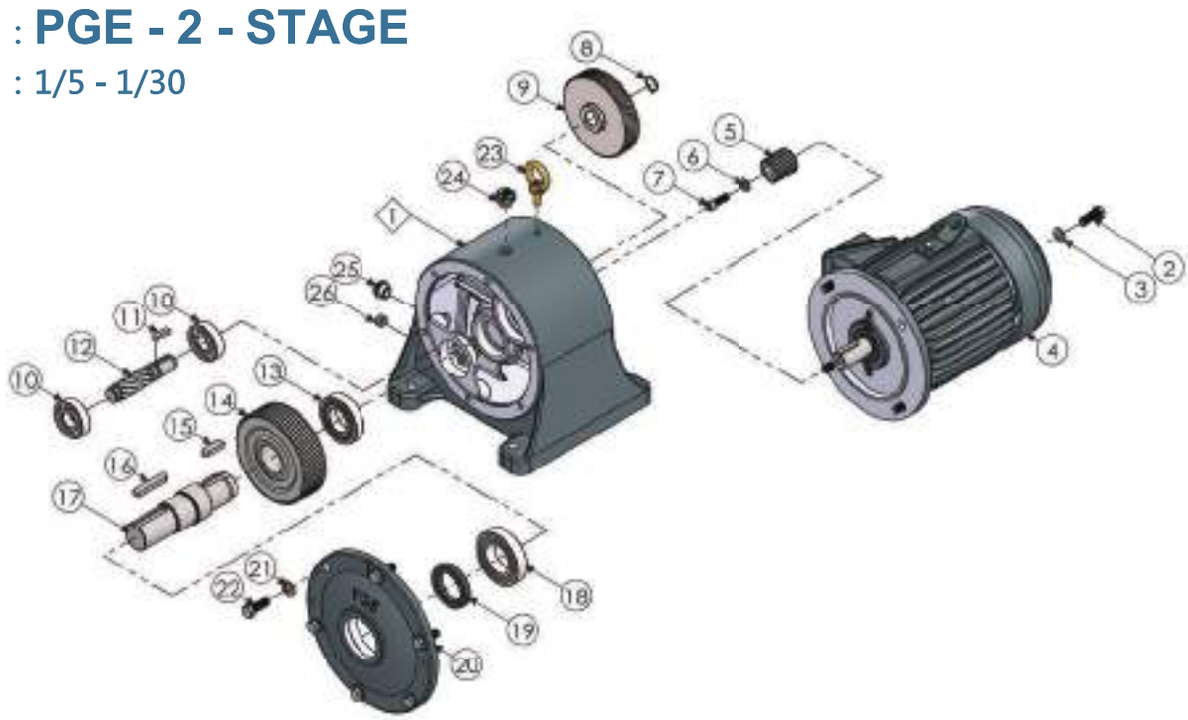

No.	零件名稱	No.	零件名稱
1	外殼	14	第二段從動齒輪
2	外六角螺栓	15	鍵
3	華司	16	鍵
4	馬達	17	出力軸
5	第一段主動齒輪	18	軸承
6	華司	19	油封
7	內六角螺栓	20	出力蓋
8	扣環	21	華司
9	第一段從動齒輪	22	外六角螺栓
10	軸承	23	吊環
11	鍵	24	透氣蓋
12	第二段主動齒輪軸	25	油鏡
13	軸承	26	排油栓

系統分解圖

型　　號 ：**PGE - 3 - STAGE**
適用速比 ：1/35 - 1/120

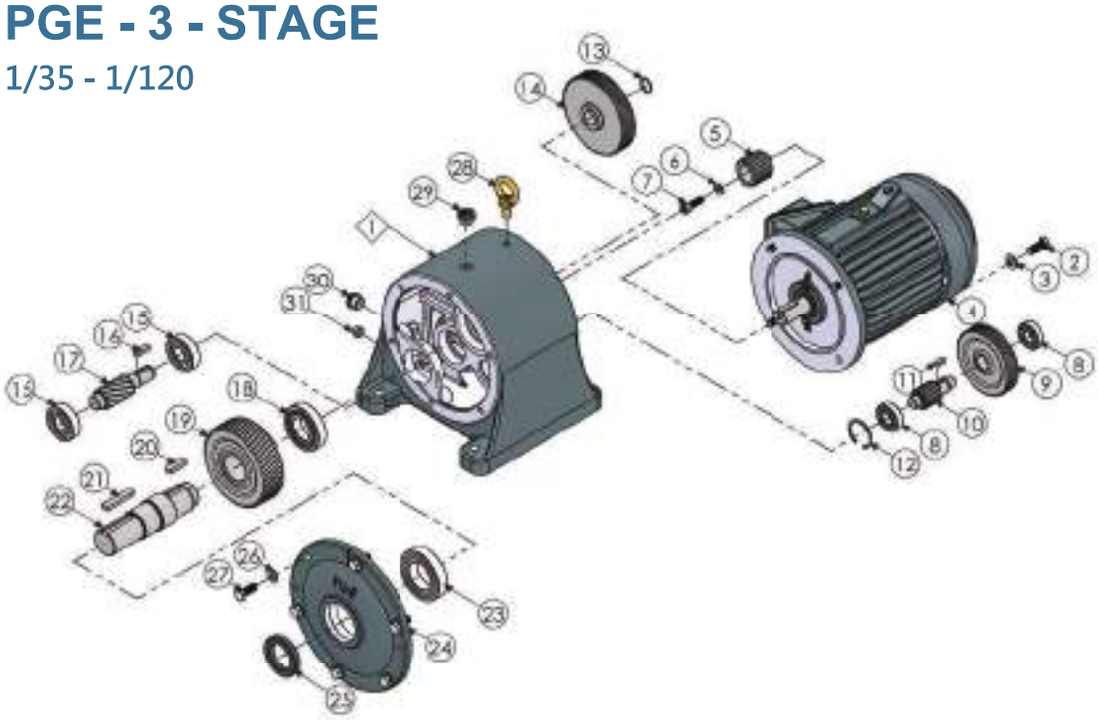

No.	零件名稱	No.	零件名稱
1	外殼	17	第三段主動齒輪軸
2	外六角螺栓	18	軸承
3	華司	19	第三段從動齒輪
4	馬達	20	鍵
5	第一段主動齒輪	21	鍵
6	華司	22	出力軸
7	內六角螺栓	23	軸承
8	軸承	24	出力蓋
9	第一段從動齒輪	25	油封
10	第二段主動齒輪軸	26	華司
11	鍵	27	外六角螺栓
12	扣環	28	吊環
13	扣環	29	透氣蓋
14	第二段從動齒輪	30	油鏡
15	軸承	31	排油栓
16	鍵		

臥式齒輪馬達減速機 - PGE

PGE25~PGE115

PGE25#~PGE80#

(單位:mm)

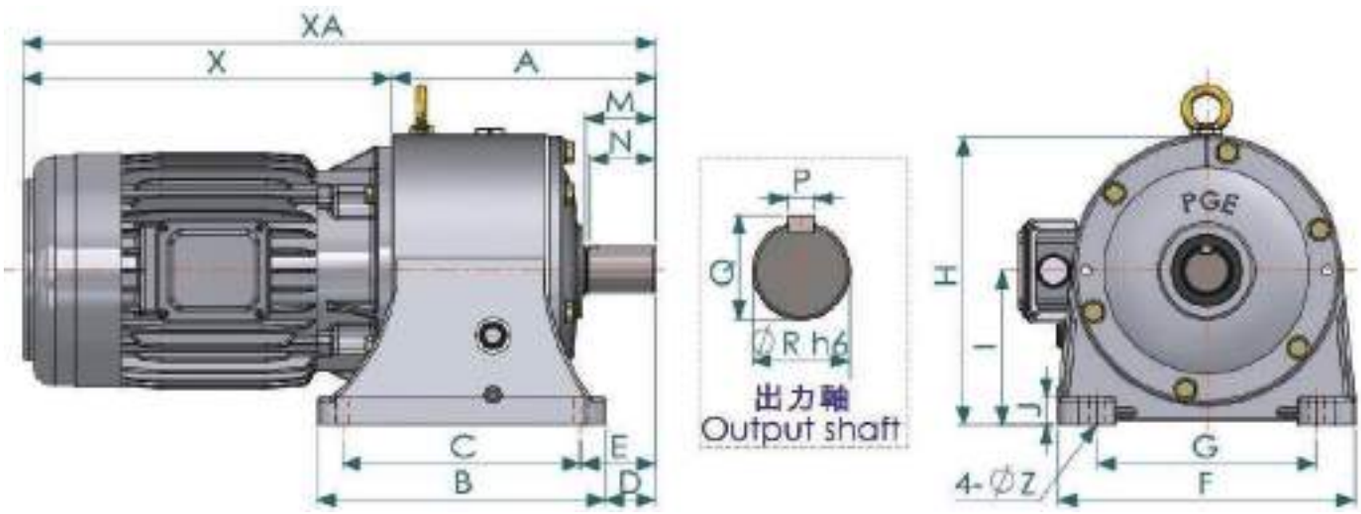

尺寸表

型號	馬力 (HP)	減速比	機身尺寸										孔	出力軸				
			A	B	C	D	E	F	G	H	I	J	Z	M	N	P	Q	R
25#	0.25	1/4~1/30	182	192	155	47	65	200	150	201	110	20	11	45	40	7	28	25
25#	0.25	1/35~1/120	199	192	155	47	65	200	150	201	110	20	11	45	40	7	28	25
25#	0.5	1/4~1/30	182	192	155	47	65	200	150	201	110	20	11	45	40	7	28	25
25#	0.5	1/35~1/120	199	192	155	47	65	200	150	201	110	20	11	45	40	7	28	25
25#	1	1/4~1/10	196	192	155	47	65	200	150	201	110	20	11	45	40	7	28	25
30#	1	1/4~1/30	223	250	200	40	65	230	170	226	120	25	14	55	50	7	33	30
30#	2	1/4~1/10	223	250	200	40	65	230	170	226	120	25	14	55	50	7	33	30
35#	0.5	1/35~1/120	261	250	200	45	70	230	170	226	120	25	14	65	55	10	38	35
35#	1	1/4~1/30	228	250	200	45	70	230	170	226	120	25	14	65	55	10	38	35
35#	1	1/35~1/60	248	250	200	45	70	230	170	226	120	25	14	65	55	10	38	35
35#	2	1/4~1/20	228	250	200	45	70	230	170	226	120	25	14	65	55	10	38	35
35#	3	1/4~1/10	248	250	200	45	70	230	170	226	120	25	14	65	55	10	38	35

臥式齒輪馬達減速機 - PGE

尺寸表																		
型號	馬力 (HP)	減速比	機身尺寸										孔	出力軸				
			A	B	C	D	E	F	G	H	I	J	Z	M	N	P	Q	R
40#	1	1/35~1/120	269	272	230	48	70	262	190	261	135	27	13	65	60	10	43	40
40#	2	1/4~1/30	263.5	270	230	48	70	262	190	261	135	27	13	65	60	10	43	40
40#	2	1/35~1/60	269	272	230	48	70	262	190	261	135	27	13	65	60	10	43	40
40#	3	1/4~1/20	250	272	230	48	70	262	190	261	135	27	13	65	60	10	43	40
40#	5	1/4~1/10	250	272	230	48	70	262	190	261	135	27	13	65	60	10	43	40
45#	2	1/65~1/120	303	290	240	50	75	298	220	291	155	28	15	70	65	12	45	45
45#	3	1/15~1/60	298.5	290	240	50	75	298	220	291	155	28	15	70	65	12	45	45
45#	3	1/25~1/30	265	290	240	50	75	298	220	291	155	28	15	70	65	12	48	45
45#	5	1/4~1/20	265	290	240	50	75	298	220	291	155	28	15	70	65	12	48	45
45#	7.5	1/4~1/10	285	290	240	50	75	298	220	291	155	28	15	70	65	12	48	45
50#	3	1/65~1/120	326.5	310	270	66	86	340	270	325	175	30	15	80	75	12	53	50
50#	5	1/5~1/60	326.5	310	270	66	86	340	270	325	175	30	15	80	75	12	53	50
50#	5	1/4~1/30	322	310	270	66	86	340	270	325	175	30	15	80	75	12	53	50
50#	7.5	1/4~1/20	302	310	270	66	86	340	270	325	175	30	15	80	75	12	53	50
50#	10	1/4~1/10	302	310	270	66	86	340	270	325	175	30	15	80	75	12	53	50
55#	5	1/35~1/120	375	360	300	76	106	390	310	385	205	32	18	90	85	15	60	55
55#	7.5	1/25~1/30	337	360	300	76	106	390	310	385	205	32	18	90	85	15	60	55
55#	7.5	1/35~1/60	355	360	300	76	106	390	310	385	205	32	18	90	85	15	60	55
55#	10	1/4~1/20	337	360	300	76	106	390	310	385	205	32	18	90	85	15	60	55
55#	15	1/4~1/10	337	360	300	76	106	390	310	385	205	32	18	90	85	15	60	55
65#	7.5	1/65~1/120	398	395	340	91	118	414	330	435	240	35	18	100	95	18	69	65
65#	10	1/25~1/30	396	395	340	91	118	414	330	435	240	35	18	100	95	18	69	65
65#	10	1/35~1/60	398	395	340	91	118	414	330	435	240	35	18	100	95	18	69	65
65#	15	1/4~1/20	376	395	340	91	118	414	330	435	240	35	18	100	95	18	69	65
65#	20	1/4~1/10	376	395	340	91	118	414	330	435	240	35	18	100	95	18	69	65
75#	10	1/35~1/120	422	444	380	98	130	475	370	490	270	38	24	115	100	20	79.5	75
75#	15	1/25~1/30	392	444	380	98	130	475	370	490	270	38	24	115	100	20	79.5	75
75#	15	1/35~1/60	422	444	380	98	130	475	370	490	270	38	24	115	100	20	79.5	75
75#	20	1/4~1/20	392	444	380	98	130	475	370	490	270	38	24	115	100	20	79.5	75
75#	25	1/4~1/10	392	444	380	98	130	475	370	490	270	38	24	115	100	20	79.5	75
80#	10	1/35~1/120	452	444	380	108	140	475	370	490	270	38	24	125	120	22	85	80
80#	15	1/25~1/30	402	444	380	108	140	475	370	490	270	38	24	125	120	22	85	80
80#	15	1/35~1/60	432	444	380	108	140	475	370	490	270	38	24	125	120	22	85	80
80#	20	1/4~1/20	402	444	380	108	140	475	370	490	270	38	24	125	120	22	85	80
80#	25	1/4~1/10	402	444	380	108	140	475	370	490	270	38	24	125	120	22	85	80

臥式齒輪馬達減速機-PGE

PGE90#~PGE115#

(單位:mm)

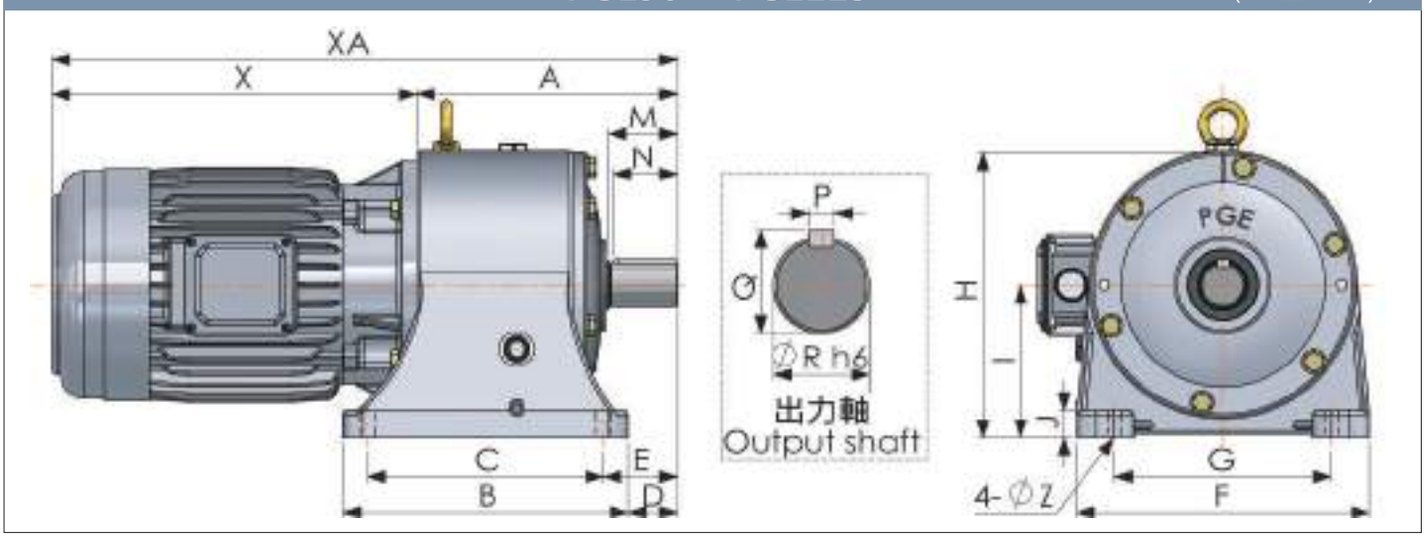

尺寸表

型號	馬力 (HP)	減速比	機身尺寸										孔	出力軸				
			A	B	C	D	E	F	G	H	I	J	Z	M	N	P	Q	R
90#	15	1/65~1/120	504	490	430	145	175	530	420	545	295	40	24	140	135	24	98	90
90#	20	1/25~1/30	474	490	430	145	175	530	420	545	295	40	24	140	135	24	98	90
90#	20	1/35~1/60	504	490	430	145	175	530	420	545	295	40	24	140	135	24	98	90
90#	30	1/4~1/20	454	490	430	145	175	530	420	545	295	40	24	140	135	24	98	90
90#	40	1/4~1/10	454	490	430	145	175	530	420	545	295	40	24	140	135	24	98	90
100#	20	1/65~1/120	616	540	470	188	223	590	480	610	340	43	24	165	160	28	106	100
100#	30	1/25~1/30	561	540	470	188	223	590	480	610	340	43	24	165	160	28	106	100
100#	30	1/35~1/60	596	540	470	188	223	590	480	610	340	43	24	165	160	28	106	100
100#	40	1/4~1/20	561	540	470	188	223	590	480	610	340	43	24	165	160	28	106	100
100#	50	1/4~1/10	561	540	470	188	223	590	480	610	340	43	24	165	160	28	106	100
115#	20	1/105~1/120	669	635	540	166.5	214	600	500	680	380	55	28	150	140	32	124	115
115#	30	1/65~1/100	669	635	540	166.5	214	600	500	680	380	55	28	150	140	32	124	115
115#	40	1/35~1/60	669	635	540	166.5	214	600	500	680	380	55	28	150	140	32	124	115
115#	50	1/15~1/30	647	635	540	166.5	214	600	500	680	380	55	28	150	140	32	124	115
115#	60	1/15~1/30	647	635	540	166.5	214	600	500	680	380	55	28	150	140	32	124	115
115#	75	1/5~1/10	632	635	540	166.5	214	600	500	680	380	55	28	150	140	32	124	115
115#	100	1/5~1/10	632	635	540	166.5	214	600	500	680	380	55	28	150	140	32	124	115

臥式齒輪馬達減速機-PGE

PGE馬達裝配參考資料(東元立式馬達)

(單位:mm)

PGE25#~PGE115#

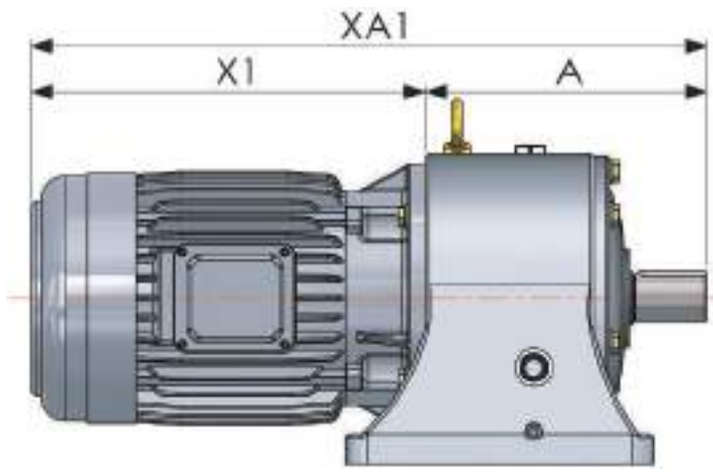

PGE馬達裝配參考資料(MS鋁框馬達)

(單位:mm)

PGE25#~PGE115#

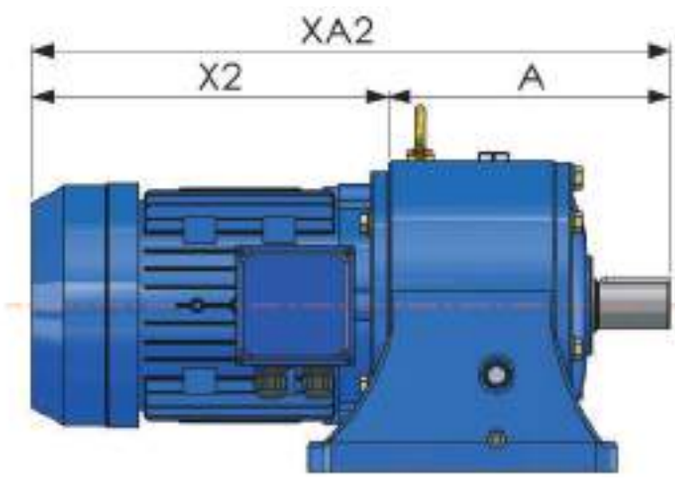

尺寸表

型號	馬力 (HP)	減速比	機身尺寸	PGE總長(東元馬達裝配)		PGE總長(MS馬達裝配)	
			A	X1	XA1	X2	XA2
25#	0.25	1/4~1/30	182	225	407	197	379
25#	0.25	1/35~1/120	199	225	424	197	396
25#	0.5	1/4~1/30	182	247.5	429.5	211	393
25#	0.5	1/35~1/120	199	247.5	446.5	211	410
25#	1	1/4~1/10	196	242	438	250	446

臥式齒輪馬達減速機-PGE

(單位:mm)

PGE馬達裝配參考資料(東元立式馬達)	PGE馬達裝配參考資料(MS鋁框馬達)
PGE30#~PGE115#	

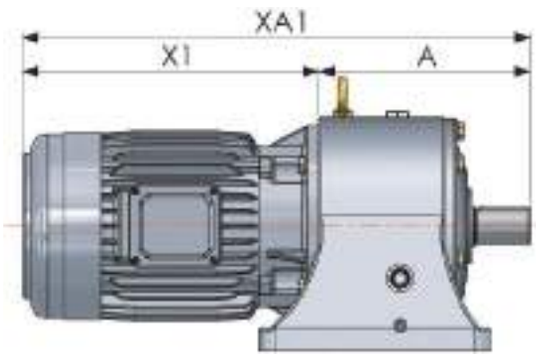

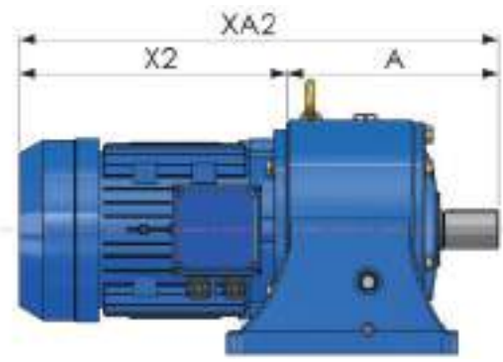

尺寸表 (單位:mm)

型號	馬力(HP)	減速比	機身尺寸	PGE總長(東元馬達裝配)		PGE總長(MS馬達裝配)	
			A	X1	XA1	X2	XA2
30#	1	1/4~1/30	223	242	465	250	473
30#	2	1/4~1/10	223	321.5	544.5	287	510
35#	0.5	1/35~1/120	261	247.5	508.5	211	472
35#	1	1/4~1/30	228	242	470	250	478
35#	1	1/35~1/60	248	242	490	250	498
35#	2	1/4~1/20	228	321.5	549.5	287	515
35#	3	1/4~1/10	248	314.5	562.5	309	557
40#	1	1/35~1/120	269	242	511	250	519
40#	2	1/4~1/30	263.5	321.5	585	287	550.5
40#	2	1/35~1/60	269	321.5	590.5	287	556
40#	3	1/4~1/20	250	314.5	564.5	309	559
40#	5	1/4~1/10	250	314.5	564.5	309	559
50#	3	1/65~1/120	326.5	314.5	641	309	641
50#	5	1/4~1/30	322	371	693	335	657
50#	5	1/5~1/60	326.5	371	697.5	335	661.5
50#	7.5	1/4~1/20	302	374	676	357	659
50#	10	1/4~1/10	302	374	676	357	659
55#	5	1/35~1/120	375	371	746	335	710
55#	7.5	1/25~1/30	337	374	711	357	694
55#	7.5	1/35~1/60	355	374	729	357	712
55#	10	1/4~1/20	337	412	749	395	732
55#	15	1/4~1/10	337	498	835	530	867

臥式齒輪馬達減速機-PGE

尺寸表 (單位:mm)							
型號	馬力 (HP)	減速比	機身尺寸	PGE總長(東元馬達裝配)		PGE總長(MS馬達裝配)	
			A	X1	XA1	X2	XA2
65#	7.5	1/65~1/120	398	374	772	357	755
65#	10	1/25~1/30	396	412	808	395	791
65#	10	1/35~1/60	398	412	810	395	793
65#	15	1/4~1/20	376	498	874	530	906
65#	20	1/4~1/10	376	542	918	530	906
75#	10	1/35~1/120	422	412	834	395	817
75#	15	1/25~1/30	392	498	890	530	922
75#	15	1/35~1/60	422	498	920	530	952
75#	20	1/4~1/20	392	542	934	530	922
75#	25	1/4~1/10	392	562	954	620	1012
80#	10	1/35~1/120	452	412	864	395	847
80#	15	1/25~1/30	432	498	930	530	962
80#	15	1/35~1/60	402	498	900	530	932
80#	20	1/4~1/20	402	542	944	530	932
80#	25	1/4~1/10	402	562	964	620	1022
90#	15	1/65~1/120	504	498	1002	530	1034
90#	20	1/25~1/30	474	542	1016	530	1004
90#	20	1/35~1/60	504	542	1046	530	1034
90#	30	1/4~1/20	454	562	1016	620	1074
90#	40	1/4~1/10	454	600	1054	N/A	N/A
100#	20	1/65~1/120	616	542	1158	530	1146
100#	30	1/25~1/30	561	562	1123	620	1181
100#	30	1/35~1/60	596	562	1158	620	1216
100#	40	1/4~1/20	561	660	1221	N/A	N/A
100#	50	1/4~1/10	561	660	1221	N/A	N/A
115#	20	1/105~1/120	669	542	1211	530	1199
115#	30	1/65~1/100	669	562	1231	620	1289
115#	40	1/35~1/60	669	600	1269	N/A	N/A
115#	50	1/15~1/30	647	660	1307	N/A	N/A
115#	60	1/15~1/30	647	660	1307	N/A	N/A
115#	75	1/5~1/10	632	676	1308	N/A	N/A
115#	100	1/5~1/10	632	780.5	141	N/A	N/A

註:以上所示馬力極數為4P

系統分解圖

型　　號 ：**PGV - 2 - STAGE**
適用速比 ：1/5 - 1/30

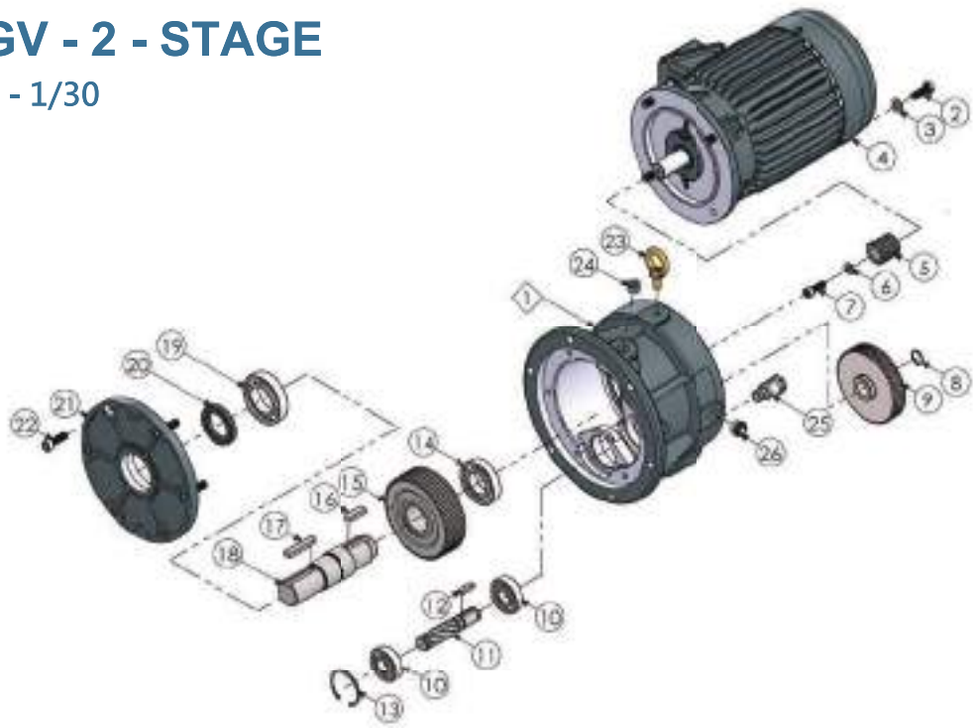

No.	零件名稱	No.	零件名稱
1	外殼	14	軸承
2	外六角螺栓	15	第二段從動齒輪
3	華司	16	鍵
4	馬達	17	鍵
5	第一段主動齒輪	18	出力軸
6	華司	19	軸承
7	內六角螺栓	20	油封
8	扣環	21	出力蓋
9	第一段從動齒輪	22	內六角螺栓
10	軸承	23	吊環
11	第二段主動齒輪軸	24	排油栓
12	鍵	25	透氣蓋組件
13	扣環	26	油鏡

系統分解圖

型　　號 ：**PGV - 3 - STAGE**
適用速比 ：1/35 - 1/120

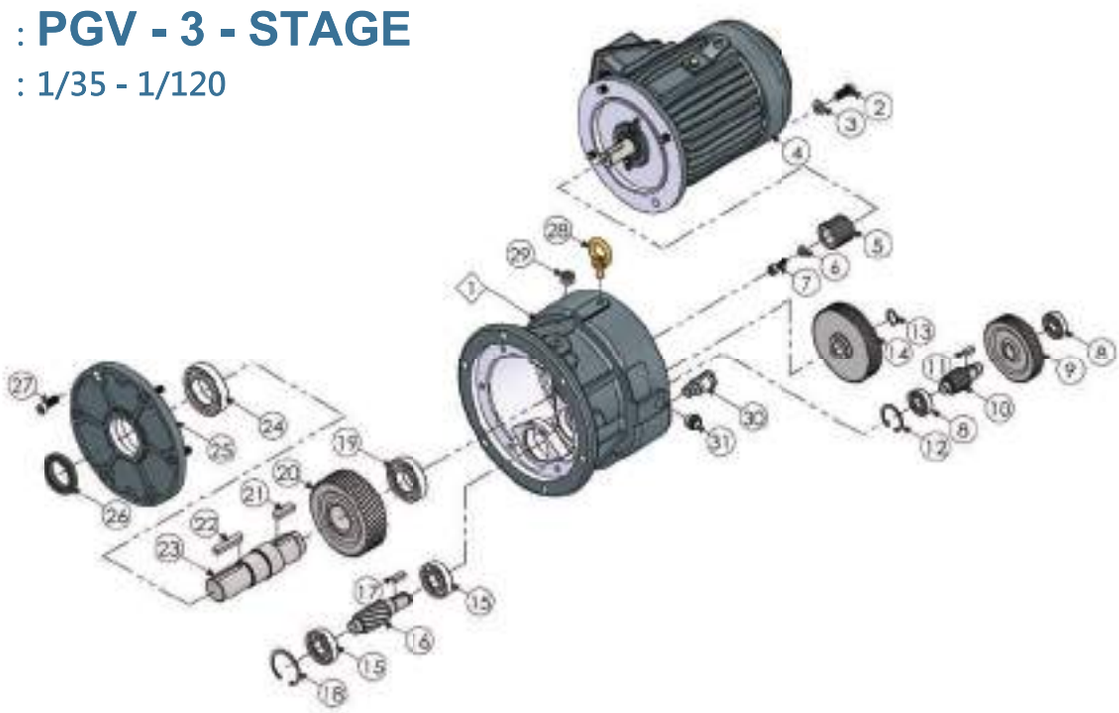

No.	零件名稱	No.	零件名稱
1	外殼	17	鍵
2	外六角螺栓	18	扣環
3	華司	19	軸承
4	馬達	20	第三段從動齒輪
5	第一段主動齒輪	21	鍵
6	華司	22	鍵
7	內六角螺栓	23	出力軸
8	軸承	24	軸承
9	第一段從動齒輪	25	出力蓋
10	第二段主動齒輪軸	26	油封
11	鍵	27	內六角螺栓
12	扣環	28	吊環
13	扣環	29	排油栓
14	第二段從動齒輪	30	透氣蓋組件
15	軸承	31	油鏡
16	第三段主動齒輪軸		

立式齒輪馬達減速機 - PGV

PGV25~PGV115

PGV25#~PGV80#

(單位:mm)

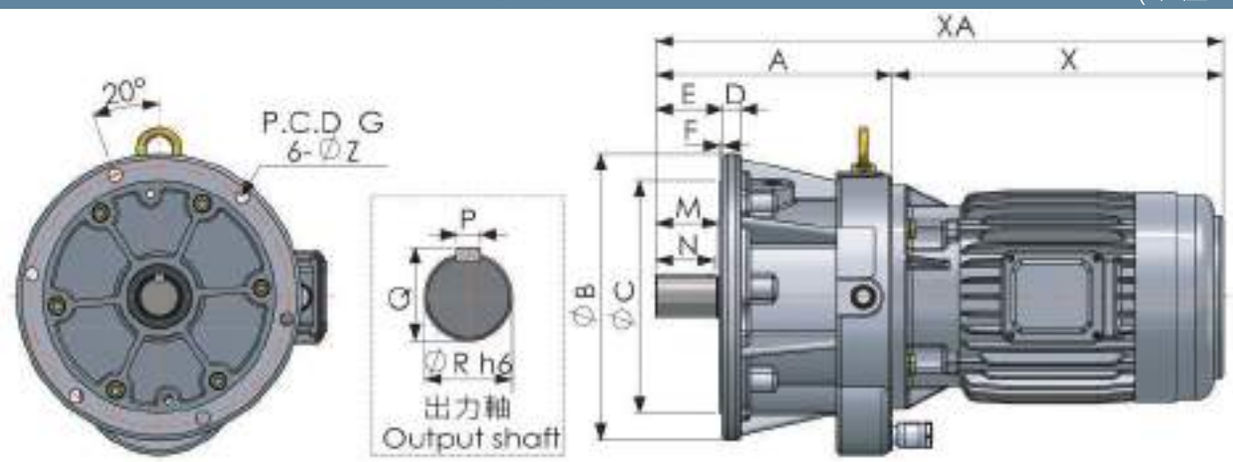

尺寸表

型號	馬力 (HP)	減速比	機身尺寸							孔	出力軸				
			A	B	C	D	E	F	G	Z	M	N	P	Q	R
25#	0.25	1/4~1/30	182	210	170	15	54	2.5	190	11	45	40	7	28	25
25#	0.25	1/35~1/120	199	210	170	15	54	2.5	190	11	45	40	7	28	25
25#	0.5	1/4~1/30	182	210	170	15	54	2.5	190	11	45	40	7	28	25
25#	0.5	1/35~1/120	199	210	170	15	54	2.5	190	11	45	40	7	28	25
25#	1	1/4~1/10	196	210	170	15	54	2.5	190	11	45	40	7	28	25
30#	1	1/4~1/30	223	250	200	17	61	3.5	225	13	55	50	7	33	30
30#	2	1/4~1/10	223	250	200	17	61	3.5	225	13	55	50	7	33	30
35#	0.5	1/35~1/120	261	250	200	17	66	3.5	225	13	65	55	10	38	35
35#	1	1/4~1/30	228	250	200	17	66	3.5	225	13	65	55	10	38	35
35#	1	1/35~1/60	248	250	200	17	66	3.5	225	13	65	55	10	38	35
35#	2	1/4~1/20	228	250	200	17	66	3.5	225	13	65	55	10	38	35
35#	3	1/4~1/10	248	250	200	17	66	3.5	225	13	65	55	10	38	35
40#	1	1/35~1/120	269	280	230	18	70.5	3.5	225	13	65	60	10	43	40
40#	2	1/4~1/30	263.5	280	230	18	70.5	3.5	225	13	65	60	10	43	40
40#	2	1/35~1/60	269	280	230	18	70.5	3.5	225	13	65	60	10	43	40

立式齒輪馬達減速機 - PGV

尺寸表															
型號	馬力 (HP)	減速比	機身尺寸							孔	出力軸				
			A	B	C	D	E	F	G	Z	M	N	P	Q	R
40#	3	1/4~1/20	250	280	230	18	70.5	3.5	225	13	65	60	10	43	40
40#	5	1/4~1/10	250	280	230	18	70.5	3.5	225	13	65	60	10	43	40
45#	2	1/65~1/120	303	320	260	20	75	3.5	290	15	70	65	12	45	45
45#	3	1/25~1/30	265	320	260	20	75	3.5	290	15	70	65	12	48	45
45#	3	1/15~1/60	289.5	320	260	20	75	3.5	290	15	70	65	12	45	45
45#	5	1/4~1/20	265	320	260	20	75	3.5	290	15	70	65	12	48	45
45#	7.5	1/4~1/10	285	320	260	20	75	3.5	290	15	70	65	12	48	45
50#	3	1/65~1/120	326.5	350	290	20	85.5	4.5	320	15	80	75	12	53	50
50#	5	1/4~1/30	322	350	290	20	85.5	4.5	320	15	80	75	12	53	50
50#	5	1/5~1/60	326.5	350	290	20	85.5	4.5	320	15	80	75	12	53	50
50#	7.5	1/4~1/20	302	350	290	20	85.5	4.5	320	15	80	75	12	53	50
50#	10	1/4~1/20	302	350	290	20	85.5	4.5	320	15	80	75	12	53	50
55#	5	1/35~1/120	375	410	340	22	96	4.5	375	18	90	85	15	60	55
55#	7.5	1/25~1/30	337	410	340	22	96	4.5	375	18	90	85	15	60	55
55#	7.5	1/35~1/60	355	410	340	22	96	4.5	375	18	90	85	15	60	55
55#	10	1/4~1/20	337	410	340	22	96	4.5	375	18	90	85	15	60	55
55#	15	1/4~1/10	337	410	340	22	96	4.5	375	18	90	85	15	60	55
65#	7.5	1/65~1/120	398	460	380	23	105.5	4.5	420	18	100	95	18	69	65
65#	10	1/25~1/30	396	460	380	23	105.5	4.5	420	18	100	95	18	69	65
65#	10	1/35~1/60	398	460	380	23	105.5	4.5	420	18	100	95	18	69	65
65#	15	1/4~1/20	376	460	380	23	105.5	4.5	420	18	100	95	18	69	65
65#	20	1/4~1/10	376	460	380	23	105.5	4.5	420	18	100	95	18	69	65
75#	10	1/35~1/120	422	510	430	25	120.5	4.5	470	21	115	100	20	79.5	75
75#	15	1/25~1/30	392	510	430	25	120.5	4.5	470	21	115	100	20	79.5	75
75#	15	1/35~1/60	422	510	430	25	120.5	4.5	470	21	115	100	20	79.5	75
75#	20	1/4~1/20	392	510	430	25	120.5	4.5	470	21	115	100	20	79.5	75
75#	25	1/4~1/10	392	510	430	25	120.5	4.5	470	21	115	100	20	79.5	75
80#	10	1/35~1/120	452	510	430	25	130.5	4.5	470	21	125	120	22	85	80
80#	15	1/25~1/30	402	510	430	25	130.5	4.5	470	21	125	120	22	85	80
80#	15	1/35~1/60	432	510	430	25	130.5	4.5	470	21	125	120	22	85	80
80#	20	1/4~1/20	402	510	430	25	130.5	4.5	470	21	125	120	22	85	80
80#	25	1/4~1/10	402	510	430	25	130.5	4.5	470	21	125	120	22	85	80

立式齒輪馬達減速機 - PGV

PGV90~PGV100

(單位:mm)

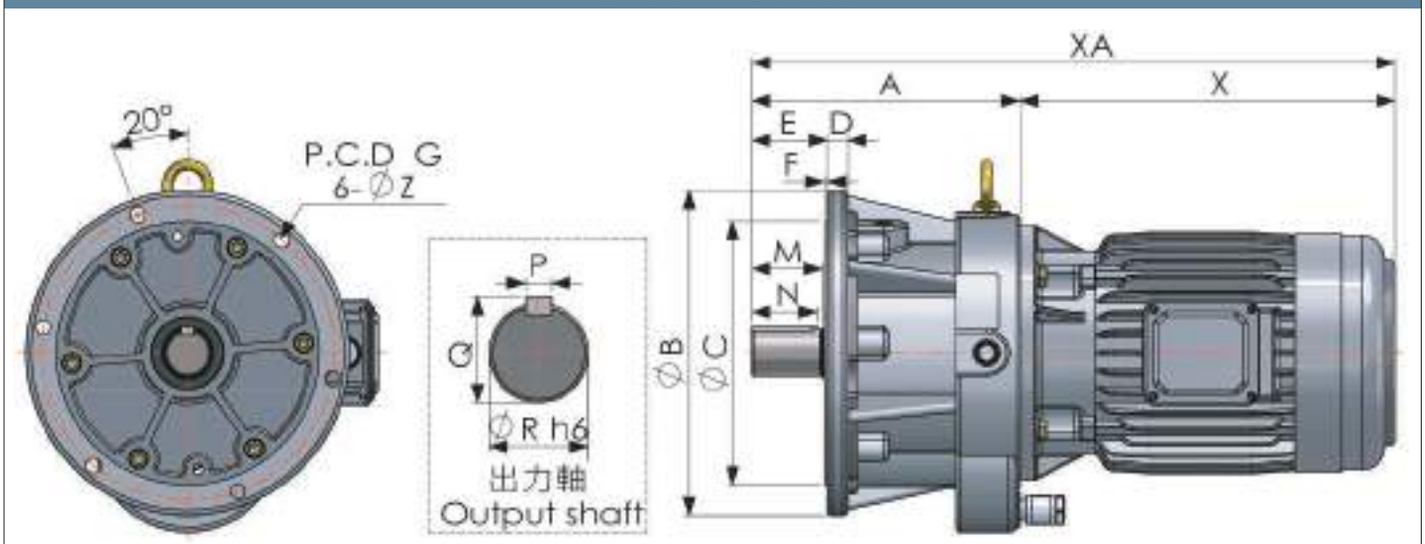

尺寸表 DIMENSION*in millimeter

型號	馬力 (HP)	減速比	機身尺寸							孔	出力軸				
			A	B	C	D	E	F	G	Z	M	N	P	Q	R
90#	15	1/65~1/120	504	560	480	25	145.5	4.5	520	21	140	135	24	98	90
90#	20	1/25~1/30	474	560	480	25	145.5	4.5	520	21	140	135	24	98	90
90#	20	1/35~1/60	504	560	480	25	145.5	4.5	520	21	140	135	24	98	90
90#	30	1/4~1/20	454	560	480	25	145.5	4.5	520	21	140	135	24	98	90
90#	40	1/4~1/10	454	560	480	25	145.5	4.5	520	21	140	135	24	98	90
100#	20	1/65~1/120	616	630	530	30	170.5	4.5	580	24	165	160	28	106	100
100#	30	1/25~1/30	561	630	530	30	170.5	4.5	580	24	165	160	28	106	100
100#	30	1/35~1/60	596	630	530	30	170.5	4.5	580	24	165	160	28	106	100
100#	40	1/4~1/20	561	630	530	30	170.5	4.5	580	24	165	160	28	106	100
100#	50	1/4~1/10	561	630	530	30	170.5	4.5	580	24	165	160	28	106	100

立式齒輪馬達減速機 - PGV

PGV115#

(單位:mm)

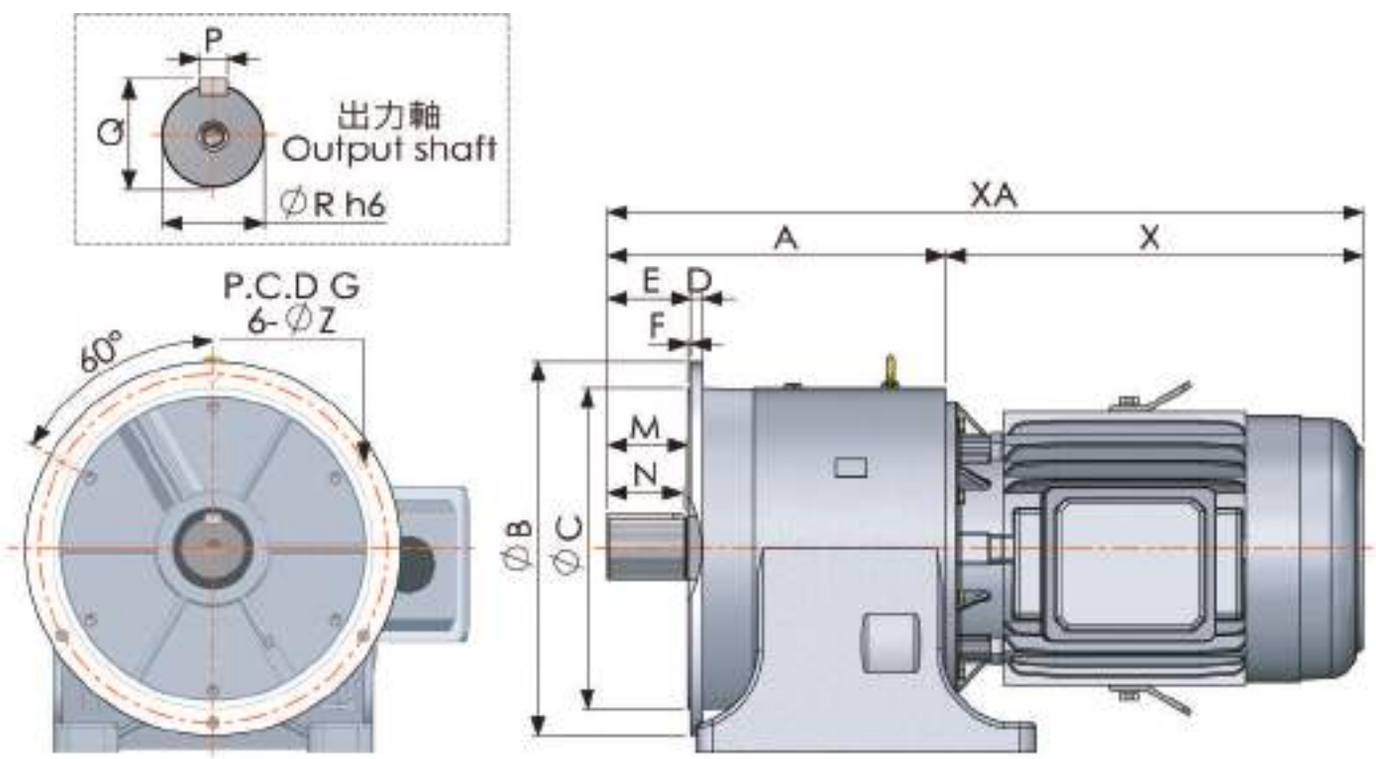

尺寸表 DIMENSION*in millimeter															
型號	馬力 (HP)	減速比	機身尺寸							孔	出力軸				
			A	B	C	D	E	F	G	Z	M	N	P	Q	R
115#	20	1/105~1/120	669	700	600	22	156	5	650	24	150	140	32	124	115
115#	30	1/65~1/100	669	700	600	22	156	5	650	24	150	140	32	124	115
115#	40	1/35~1/60	669	700	600	22	156	5	650	24	150	140	32	124	115
115#	50	1/15~1/30	647	700	600	22	156	5	650	24	150	140	32	124	115
115#	60	1/15~1/30	647	700	600	22	156	5	650	24	150	140	32	124	115
115#	75	1/5~1/10	632	700	600	22	156	5	650	24	150	140	32	124	115
115#	100	1/5~1/10	632	700	600	22	156	5	650	24	150	140	32	124	115

立式齒輪馬達減速機 - PGV

PGV馬達裝配參考資料(東元立式馬達) (單位:mm)

PGV25#~PGV115#

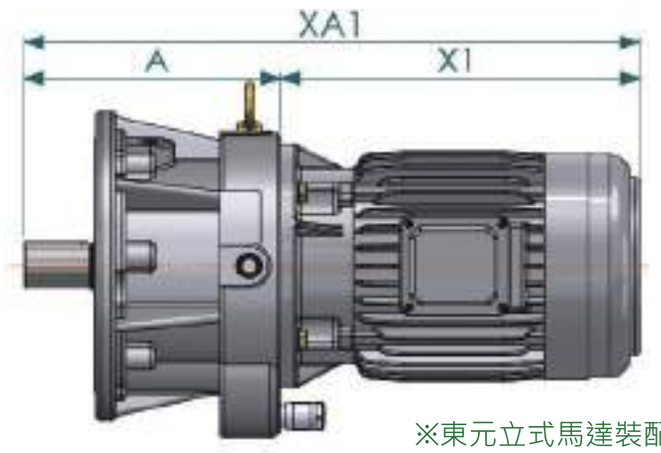

※東元立式馬達裝配

PGV馬達裝配參考資料(MS鋁框馬達) (單位:mm)

PGV25#~PGV115#

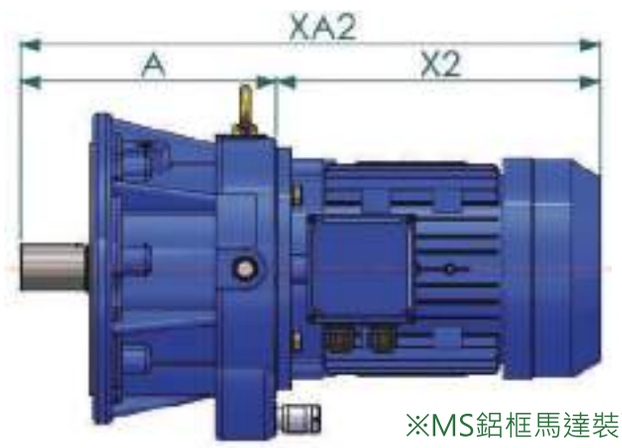

※MS鋁框馬達裝配

尺寸表

型號	馬力 (HP)	減速比	機身尺寸	PGV總長(東元馬達裝配)		PGV總長(MS馬達裝配)	
			A	X1	XA1	X2	XA2
25#	0.25	1/4~1/30	182	225	407	197	379
25#	0.25	1/35~1/120	199	225	424	197	396
25#	0.5	1/4~1/30	182	247.5	429.5	211	393
25#	0.5	1/35~1/120	199	247.5	446.5	211	410
25#	1	1/4~1/10	196	242	438	250	446

立式齒輪馬達減速機 - PGV

尺寸表							
型號	馬力 (HP)	減速比	機身尺寸	PGV總長(東元馬達裝配)		PGV總長(MS馬達裝配)	
			A	X1	XA1	X2	XA2
30#	1	1/4~1/30	223	242	465	250	473
30#	2	1/4~1/10	223	321.5	544.5	287	510
35#	0.5	1/35~1/120	261	247.5	508.5	211	472
35#	1	1/4~1/30	228	242	470	250	478
35#	1	1/35~1/60	248	242	490	250	498
35#	2	1/4~1/20	228	321.5	549.5	287	515
35#	3	1/4~1/10	248	314.5	562.5	309	557
40#	1	1/35~1/120	269	242	511	250	519
40#	2	1/4~1/30	263.5	321.5	585	287	550.5
40#	2	1/35~1/60	269	321.5	590.5	287	556
40#	3	1/4~1/20	250	314.5	564.5	309	559
40#	5	1/4~1/10	250	314.5	564.5	309	559
50#	3	1/65~1/120	326.5	314.5	641	309	641
50#	5	1/4~1/30	322	371	693	335	657
50#	5	1/5~1/60	326.5	371	697.5	335	661.5
50#	7.5	1/4~1/20	302	374	676	357	659
50#	10	1/4~1/10	302	374	676	357	659
55#	5	1/35~1/120	375	371	746	335	710
55#	7.5	1/25~1/30	337	374	711	357	694
55#	7.5	1/35~1/60	355	374	729	357	712
55#	10	1/4~1/20	337	412	749	395	732
55#	15	1/4~1/10	337	498	835	530	867
65#	7.5	1/65~1/120	398	374	772	357	755
65#	10	1/25~1/30	396	412	808	395	791
65#	10	1/35~1/60	398	412	810	395	793
65#	15	1/4~1/20	376	498	874	530	906
65#	20	1/4~1/10	376	542	918	530	906
75#	10	1/35~1/120	422	412	834	395	817
75#	15	1/25~1/30	392	498	890	530	922
75#	15	1/35~1/60	422	498	920	530	952
75#	20	1/4~1/20	392	542	934	530	922
75#	25	1/4~1/10	392	562	954	620	1012

立式齒輪馬達減速機 - PGV

(單位:mm)

PGV馬達裝配參考資料(東元立式馬達)	PGV馬達裝配參考資料(MS鋁框馬達)
PGV80#~PGV115#	
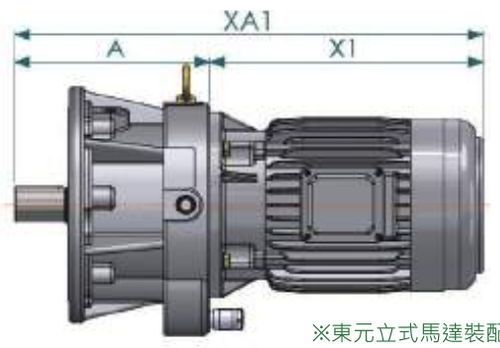 ※東元立式馬達裝配	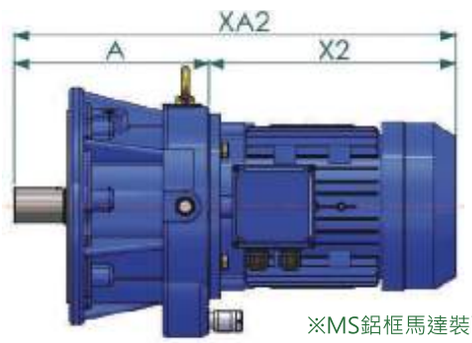 ※MS鋁框馬達裝配

尺寸表 DIMENSION*in millimeter

型號	馬力(HP)	減速比	機身尺寸	PGV總長(東元馬達裝配)		PGV總長(MS馬達裝配)	
			A	X1	XA1	X2	XA2
80#	10	1/35~1/120	452	412	864	395	847
80#	15	1/25~1/30	432	498	930	530	962
80#	15	1/35~1/60	402	498	900	530	932
80#	20	1/4~1/20	402	542	944	530	932
80#	25	1/4~1/10	402	562	964	620	1022
90#	15	1/65~1/120	504	498	1002	530	1034
90#	20	1/25~1/30	474	542	1016	530	1004
90#	20	1/35~1/60	504	542	1046	530	1034
90#	30	1/4~1/20	454	562	1016	620	1074
90#	40	1/4~1/10	454	600	1054	N/A	N/A
100#	20	1/65~1/120	616	542	1158	530	1146
100#	30	1/25~1/30	561	562	1123	620	1181
100#	30	1/35~1/60	596	562	1158	620	1216
100#	40	1/4~1/20	561	660	1221	N/A	N/A
100#	50	1/4~1/10	561	660	1221	N/A	N/A
115#	20	1/105~1/120	669	542	1211	530	1199
115#	30	1/65~1/100	669	562	1231	620	1289
115#	40	1/35~1/60	669	600	1269	N/A	N/A
115#	50	1/15~1/30	647	660	1307	N/A	N/A
115#	60	1/15~1/30	647	660	1307	N/A	N/A
115#	75	1/5~1/10	632	676	1308	N/A	N/A
115#	100	1/5~1/10	632	780.5	141	N/A	N/A

註:以上所示馬力極數為4P

系統分解圖

型　　號 ：**PGEF - 2 - STAGE**

適用速比 ：1/5 - 1/30

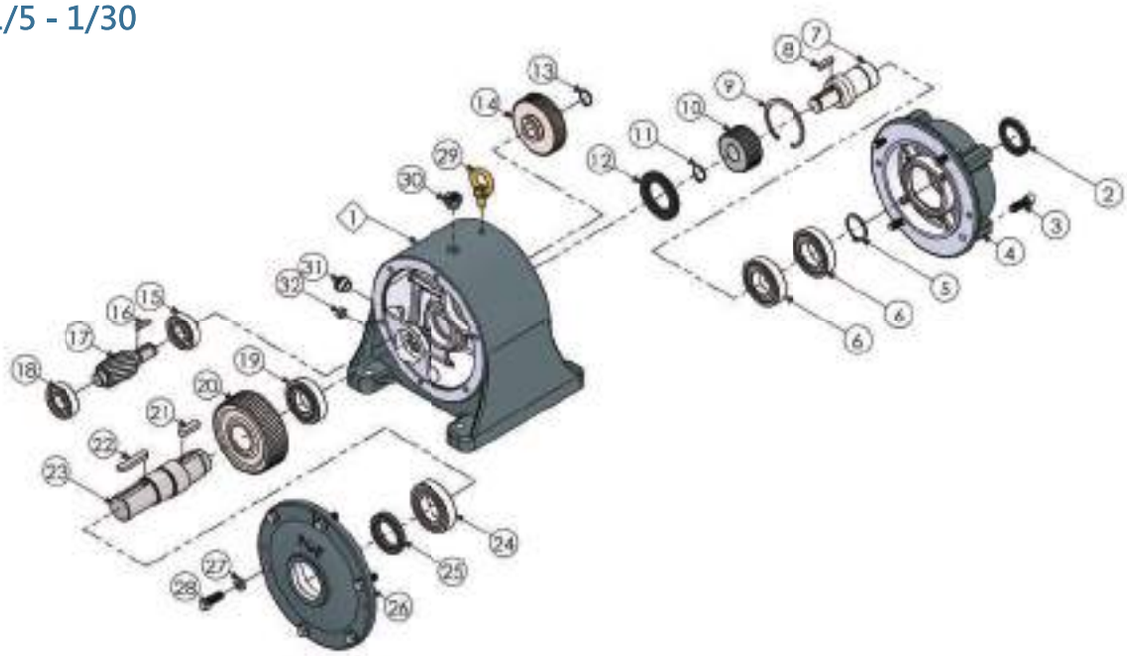

No.	零件名稱	No.	零件名稱
1	外殼	17	第二段主動齒輪軸
2	油封	18	軸承
3	內六角螺栓	19	軸承
4	入力法蘭	20	第二段從動齒輪
5	扣環	21	鍵
6	軸承	22	鍵
7	入力軸	23	出力軸
8	鍵	24	軸承
9	扣環	25	油封
10	第一段主動齒輪	26	出力蓋
11	扣環	27	華司
12	油封	28	外六角螺栓
13	扣環	29	吊環
14	第一段從動齒輪	30	透氣蓋
15	軸承	31	油鏡
16	鍵	32	排油栓

系統分解圖

型　　號 ：**PGEF - 3 - STAGE**

適用速比 ：1/35 - 1/120

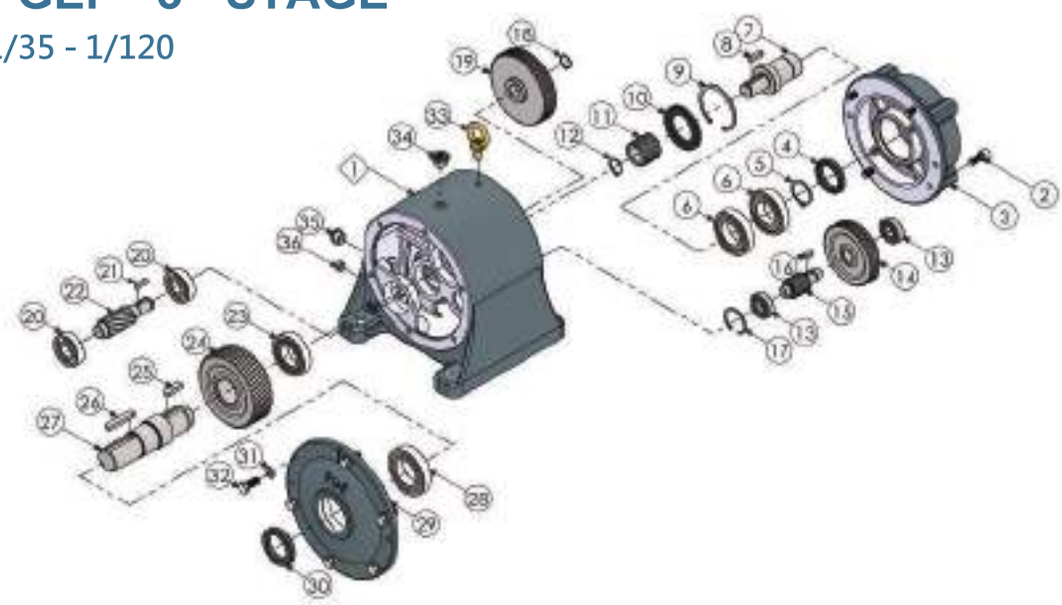

No.	零件名稱	No.	零件名稱
1	外殼	19	第二段從動齒輪
2	內六角螺栓	20	軸承
3	入力法蘭	21	鍵
4	油封	22	第三段主動齒輪軸
5	扣環	23	軸承
6	軸承	24	第三段從動齒輪
7	入力軸	25	鍵
8	鍵	26	鍵
9	扣環	27	出力軸
10	油封	28	軸承
11	第一段主動齒輪	29	出力蓋
12	扣環	30	油封
13	軸承	31	華司
14	第一段從動齒輪	32	外六角螺栓
15	第二段主動齒輪軸	33	吊環
16	鍵	34	透氣蓋
17	扣環	35	油鏡
18	扣環	36	排油栓

臥式法蘭式減速機 - PGEF

PGEF25~PGEF115

PGEF25# (單位:mm)

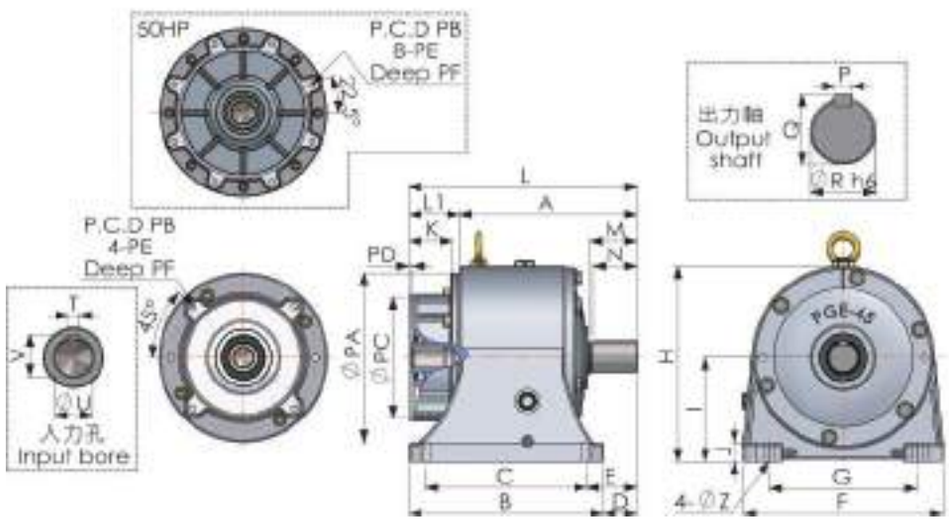

尺寸表 DIMENSION*in millimeter

型號	馬力 (HP)	減速比	機身尺寸										孔	出力軸				
			A	B	C	D	E	F	G	H	I	J	Z	M	N	P	Q	R
25#	0.25	1/4~1/30	182	192	155	47	65	200	150	201	110	20	11	45	40	7	28	25
25#	0.25	1/35~1/120	199	192	155	47	65	200	150	201	110	20	11	45	40	7	28	25
25#	0.5	1/4~1/30	182	192	155	47	65	200	150	201	110	20	11	45	40	7	28	25
25#	0.5	1/35~1/120	199	192	155	47	65	200	150	201	110	20	11	45	40	7	28	25
25#	1	1/4~1/10	196	192	155	47	65	200	150	201	110	20	11	45	40	7	28	25

型號	馬力 (HP)	減速比	入力法蘭									直結入力軸		
			PA	PB	PC	PD	PE	PF	L	L1	K	T	U	V
25#	0.25	1/4~1/30	164	130	110	5	M8*P1.25	20	227	45	26.5	4	11	12.8
25#	0.25	1/35~1/120	164	130	110	5	M8*P1.25	20	244	45	26.5	4	11	12.8
25#	0.5	1/4~1/30	164	130	110	5	M8*P1.25	20	227	45	42.5	5	14	16.3
25#	0.5	1/35~1/120	164	130	110	5	M8*P1.25	20	244	45	42.5	5	14	16.3
25#	1	1/4~1/10	204	165	130	5	M10*P1.5	25	256	60	43	6	19	21.8

PGEF30#~PGEF45#

(單位:mm)

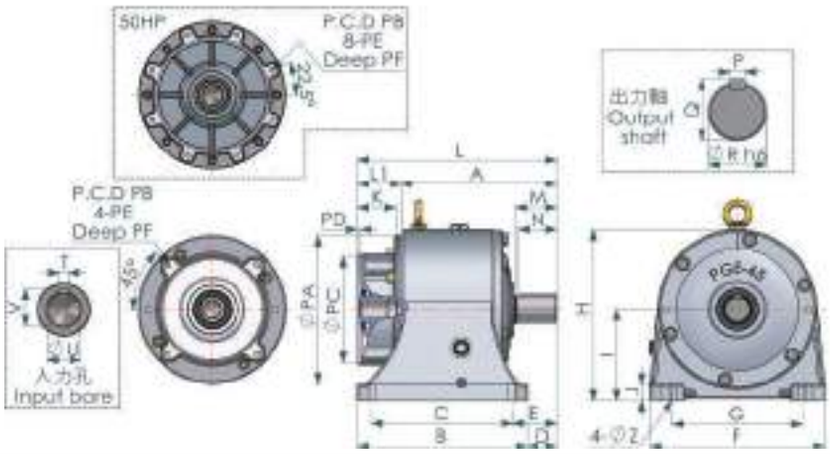

尺寸表 DIMENSION*in millimeter

型號	馬力 (HP)	減速比	機身尺寸										孔	出力軸				
			A	B	C	D	E	F	G	H	I	J	Z	M	N	P	Q	R
30#	1	1/4~1/30	223	250	200	40	65	230	170	226	120	25	14	55	50	7	33	30
30#	2	1/4~1/10	223	250	200	40	65	230	170	226	120	25	14	55	50	7	33	30

型號	馬力 (HP)	減速比	入力法蘭									直結入力軸		
			PA	PB	PC	PD	PE	PF	L	L1	K	T	U	V
30#	1	1/4~1/30	204	165	130	5	M10*P1.5	25	283	60	43	6	19	21.8
30#	2	1/4~1/10	204	165	130	5	M10*P1.5	25	283	60	53	8	24	27.3

尺寸表 DIMENSION*in millimeter

型號	馬力 (HP)	減速比	機身尺寸										孔	出力軸				
			A	B	C	D	E	F	G	H	I	J	Z	M	N	P	Q	R
35#	0.5	1/35~1/120	248	250	200	45	70	230	170	226	120	25	14	65	55	10	38	35
35#	1	1/4~1/30	228	250	200	45	70	230	170	226	120	25	14	65	55	10	38	35
35#	1	1/35~1/60	248	250	200	45	70	230	170	226	120	25	14	65	55	10	38	35
35#	2	1/4~1/20	228	250	200	45	70	230	170	226	120	25	14	65	55	10	38	35
35#	3	1/4~1/10	248	250	200	45	70	230	170	226	120	25	14	65	55	10	38	35

型號	馬力 (HP)	減速比	入力法蘭									出力軸		
			PA	PB	PC	PD	PE	PF	L	L1	K	T	U	V
35#	0.5	1/35~1/120	200	130	110	5	M8*P1.25	20	306	58	42.5	5	14	16.3
35#	1	1/4~1/30	204	165	130	5	M10*P1.5	25	288	60	43	6	19	21.8
35#	1	1/35~1/60	204	165	130	5	M10*P1.5	25	308	60	43	6	19	21.8
35#	2	1/4~1/20	204	165	130	5	M10*P1.5	25	288	60	53	8	24	27.3
35#	3	1/4~1/10	252	215	180	5.5	M12*P1.75	30	323	75	65	8	28	31.3

臥式法蘭式減速機-PGEF

尺寸表 DIMENSION*in millimeter																	
型號	馬力 (HP)	減速比	機身尺寸										孔	出力軸				
			A	B	C	D	E	F	G	H	I	J	Z	M	N	P	Q	R
40#	1	1/35~1/120	269	272	230	48	70	262	190	261	135	27	13	65	60	10	43	40
40#	2	1/4~1/30	250	272	230	48	70	262	190	261	135	27	13	65	60	10	43	40
40#	2	1/35~1/60	269	272	230	48	70	262	190	261	135	27	13	65	60	10	43	40
40#	3	1/4~1/20	250	272	230	48	70	262	190	261	135	27	13	65	60	10	43	40
40#	5	1/4~1/10	250	272	230	48	70	262	190	261	135	27	13	65	60	10	43	40
型號	馬力 (HP)	減速比	入力法蘭										直結入力軸					
			PA	PB	PC	PD	PE	PF	L	L1	K		T	U	V			
40#	1	1/35~1/120	204	165	130	5	M10*P1.5	25	329	60	43		6	19	21.8			
40#	2	1/4~1/30	244	165	130	5	M10*P1.5	25	323.5	73.5	53		8	24	27.3			
40#	2	1/35~1/60	204	165	130	5	M10*P1.5	25	329	60	53		8	24	27.3			
40#	3	1/4~1/20	252	215	180	5.5	M12*P1.75	30	325	75	65		8	28	31.3			
40#	5	1/4~1/10	252	215	180	5.5	M12*P1.75	30	325	75	65		8	28	31.3			

尺寸表 DIMENSION*in millimeter																	
型號	馬力 (HP)	減速比	機身尺寸										孔	出力軸				
			A	B	C	D	E	F	G	H	I	J	Z	M	N	P	Q	R
45#	2	1/65~1/120	298.5	290	240	50	75	298	220	291	155	28	15	70	65	12	45	45
45#	3	1/25~1/30	265	290	240	50	75	298	220	291	155	28	15	70	65	12	48	45
45#	3	1/15~1/60	298.5	290	240	50	75	298	220	291	155	28	15	70	65	12	45	45
45#	5	1/4~1/20	265	290	240	50	75	298	220	291	155	28	15	70	65	12	48	45
45#	7.5	1/4~1/10	285	290	240	50	75	298	220	291	155	28	15	70	65	12	48	45
型號	馬力 (HP)	減速比	入力法蘭										出力軸					
			PA	PB	PC	PD	PE	PF	L	L1	K		T	U	V			
45#	2	1/65~1/120	250	165	130	5	M10*P1.5	25	363	73.5	53		8	24	27.3			
45#	3	1/25~1/30	252	215	180	5.5	M12*P1.75	30	340	75	65		8	28	31.3			
45#	3	1/15~1/60	252	215	180	5.5	M12*P1.75	30	364.5	75	65		8	28	31.3			
45#	5	1/4~1/20	252	215	180	5.5	M12*P1.75	30	340	75	65		8	28	31.3			
45#	7.5	1/4~1/10	300	265	230	5.5	M12*P1.75	40	390	105	85		10	38	41.3			

臥式法蘭式減速機 - PGEF

PGEF50#~PGEF100#

(單位:mm)

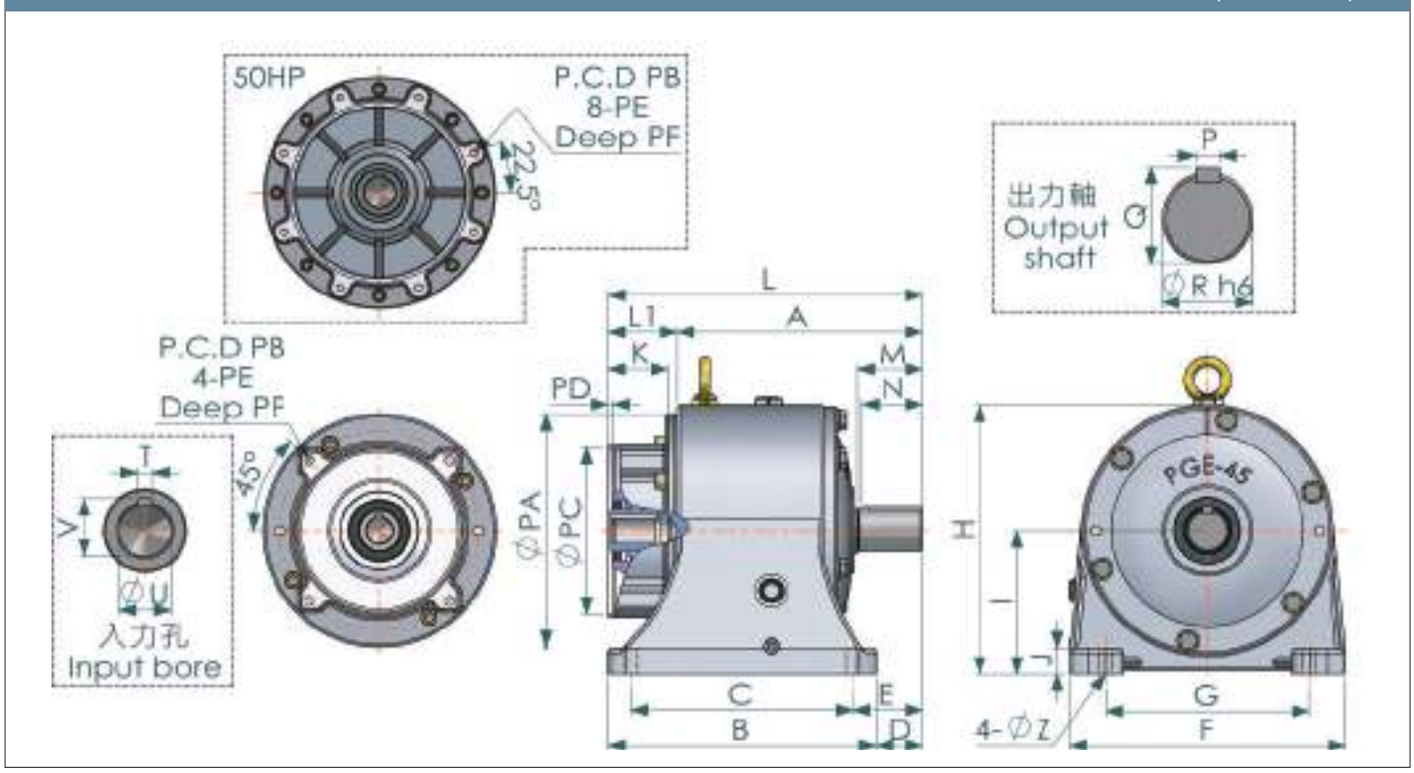

尺寸表

型號	馬力 (HP)	減速比	機身尺寸										孔	出力軸				
			A	B	C	D	E	F	G	H	I	J	Z	M	N	P	Q	R
50#	3	1/65~1/120	326.5	310	270	66	86	340	270	325	175	30	15	80	75	12	53	50
50#	5	1/4~1/30	302	310	270	66	86	340	270	325	175	30	15	80	75	12	53	50
50#	5	1/5~1/60	326.5	310	270	66	86	340	270	325	175	30	15	80	75	12	53	50
50#	7.5	1/4~1/20	302	310	270	66	86	340	270	325	175	30	15	80	75	12	53	50
50#	10	1/4~1/10	302	310	270	66	86	340	270	325	175	30	15	80	75	12	53	50

型號	馬力 (HP)	減速比	入力法蘭									出力軸		
			PA	PB	PC	PD	PE	PF	L	L1	K	T	U	V
50#	3	1/65~1/120	252	215	180	5.5	M12*P1.75	30	401.5	75	65	8	28	31.3
50#	5	1/4~1/30	300	215	180	5.5	M12*P1.75	30	397	95	65	8	28	31.3
50#	5	1/5~1/60	252	215	180	5.5	M12*P1.75	30	401.5	75	65	8	28	31.3
50#	7.5	1/4~1/20	300	265	230	5.5	M12*P1.75	40	407	105	85	10	38	41.3
50#	10	1/4~1/10	300	265	230	5.5	M12*P1.75	40	407	105	85	10	38	41.3

臥式法蘭式減速機 - PGEF

尺寸表																		
型號	馬力 (HP)	減速比	機身尺寸										孔	出力軸				
			A	B	C	D	E	F	G	H	I	J	Z	M	N	P	Q	R
55#	5	1/35~1/120	355	360	300	76	106	390	310	385	205	32	18	90	85	15	60	55
55#	7.5	1/25~1/30	337	360	300	76	106	390	310	385	205	32	18	90	85	15	60	55
55#	7.5	1/35~1/60	355	360	300	76	106	390	310	385	205	32	18	90	85	15	60	55
55#	10	1/4~1/20	337	360	300	76	106	390	310	385	205	32	18	90	85	15	60	55
55#	15	1/4~1/10	337	360	300	76	106	390	310	385	205	32	18	90	85	15	60	55
型號	馬力 (HP)	減速比	入力法蘭										出力軸					
			PA	PB	PC	PD	PE	PF	L	L1	K		T	U		V		
55#	5	1/35~1/120	300	215	180	5.5	M12*P1.75	30	450	95	65		8	28		31.3		
55#	7.5	1/25~1/30	300	265	230	5.5	M12*P1.75	40	442	105	85		10	38		41.3		
55#	7.5	1/35~1/60	300	265	230	5.5	M12*P1.75	40	460	105	85		10	38		41.3		
55#	10	1/4~1/20	300	265	230	5.5	M12*P1.75	40	442	105	85		10	38		41.3		
55#	15	1/4~1/10	354	300	250	6	M16*P2	40	454	117	117		12	42		45.3		

尺寸表																		
型號	馬力 (HP)	減速比	機身尺寸										孔	出力軸				
			A	B	C	D	E	F	G	H	I	J	Z	M	N	P	Q	R
65#	7.5	1/65~1/120	398	395	340	91	118	414	330	435	240	35	18	100	95	18	69	65
65#	10	1/25~1/30	376	395	340	91	118	414	330	435	240	35	18	100	95	18	69	65
65#	10	1/35~1/60	398	395	340	91	118	414	330	435	240	35	18	100	95	18	69	65
65#	15	1/4~1/20	376	395	340	91	118	414	330	435	240	35	18	100	95	18	69	65
65#	20	1/4~1/10	376	395	340	91	118	414	330	435	240	35	18	100	95	18	69	65
型號	馬力 (HP)	減速比	入力法蘭										出力軸					
			PA	PB	PC	PD	PE	PF	L	L1	K		T	U		V		
65#	7.5	1/65~1/120	300	265	230	5.5	M12*P1.75	40	503	105	85		10	38		41.3		
65#	10	1/25~1/30	350	265	230	5.5	M12*P1.75	40	501	125	85		10	38		41.3		
65#	10	1/35~1/60	300	265	230	5.5	M12*P1.75	40	503	105	85		10	38		41.3		
65#	15	1/4~1/20	354	300	250	6	M16*P2	40	493	117	117		12	42		45.3		
65#	20	1/4~1/10	354	300	250	6	M16*P2	40	493	117	117		12	42		45.3		

臥式法蘭式減速機 - PGEF

PGEF75#~PGEF100#

(單位:mm)

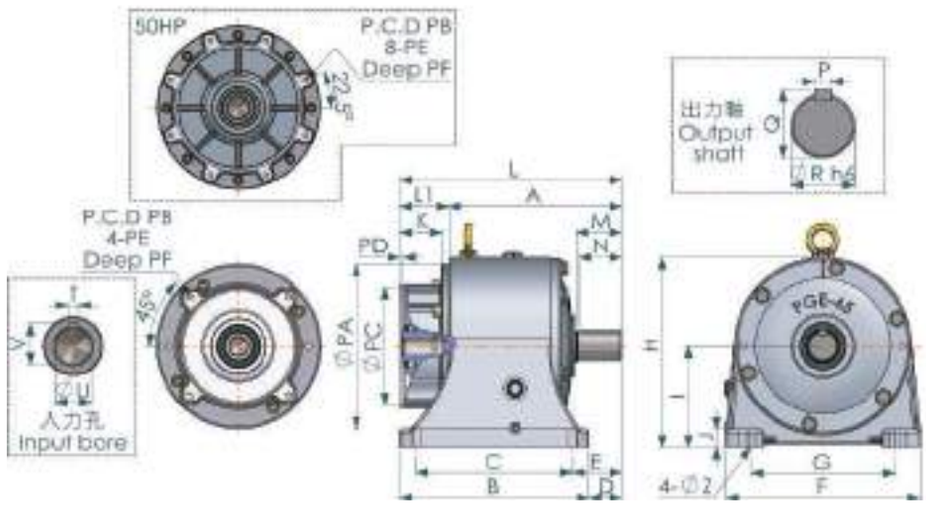

尺寸表

型號	馬力 (HP)	減速比	機身尺寸										孔	出力軸				
			A	B	C	D	E	F	G	H	I	J	Z	M	N	P	Q	R
75#	10	1/35~1/120	422	444	380	98	130	475	370	490	270	38	24	115	100	20	79.5	75
75#	15	1/25~1/30	392	444	380	98	130	475	370	490	270	38	24	115	100	20	79.5	75
75#	15	1/35~1/60	422	444	380	98	130	475	370	490	270	38	24	115	100	20	79.5	75
75#	20	1/4~1/20	392	444	380	98	130	475	370	490	270	38	24	115	100	20	79.5	75
75#	25	1/4~1/10	392	444	380	98	130	475	370	490	270	38	24	115	100	20	79.5	75

型號	馬力 (HP)	減速比	入力法蘭									出力軸		
			PA	PB	PC	PD	PE	PF	L	L1	K	T	U	V
75#	10	1/35~1/120	350	265	230	5.5	M12*P1.75	40	547	105	85	10	38	41.3
75#	15	1/25~1/30	354	300	250	6	M16*P2	40	509	117	117	12	42	45.3
75#	15	1/35~1/60	354	300	250	6	M16*P2	40	539	117	117	12	42	45.3
75#	20	1/4~1/20	354	300	250	6	M16*P2	40	509	117	117	12	42	45.3
75#	25	1/4~1/10	404	350	300	6	M16*P2	50	533	141	118	14	48	51.8

尺寸表

型號	馬力 (HP)	減速比	機身尺寸										孔	出力軸				
			A	B	C	D	E	F	G	H	I	J	Z	M	N	P	Q	R
80#	10	1/35~1/120	452	444	380	108	140	475	370	490	270	38	24	125	120	22	85	80
80#	15	1/25~1/30	402	444	380	108	140	475	370	490	270	38	24	125	120	22	85	80
80#	15	1/35~1/60	432	444	380	108	140	475	370	490	270	38	24	125	120	22	85	80
80#	20	1/4~1/20	402	444	380	108	140	475	370	490	270	38	24	125	120	22	85	80
80#	25	1/4~1/10	402	444	380	108	140	475	370	490	270	38	24	125	120	22	85	80

型號	馬力 (HP)	減速比	入力法蘭									出力軸		
			PA	PB	PC	PD	PE	PF	L	L1	K	T	U	V
80#	10	1/35~1/120	350	265	230	5.5	M12*P1.75	40	557	105	85	10	38	41.3
80#	15	1/25~1/30	354	300	250	6	M16*P2	40	519	117	117	12	42	45.3
80#	15	1/35~1/60	354	300	250	6	M16*P2	40	549	117	117	12	42	45.3
80#	20	1/4~1/20	354	300	250	6	M16*P2	40	549	117	117	12	42	45.3
80#	25	1/4~1/10	404	350	300	6	M16*P2	50	543	141	118	14	48	51.8

尺寸表

型號	馬力 (HP)	減速比	機身尺寸										孔	出力軸				
			A	B	C	D	E	F	G	H	I	J	Z	M	N	P	Q	R
90#	15	1/65~1/120	484	490	430	145	175	530	420	545	295	40	24	140	135	24	98	90
90#	20	1/25~1/30	504	490	430	145	175	530	420	545	295	40	24	140	135	24	98	90
90#	20	1/35~1/60	484	490	430	145	175	530	420	545	295	40	24	140	135	24	98	90
90#	30	1/4~1/20	454	490	430	145	175	530	420	545	295	40	24	140	135	24	98	90
90#	40	1/4~1/10	454	490	430	145	175	530	420	545	295	40	24	140	135	24	98	90

型號	馬力 (HP)	減速比	入力法蘭									出力軸		
			PA	PB	PC	PD	PE	PF	L	L1	K	T	U	V
90#	15	1/65~1/120	404	300	250	6	M16*P2	40	625	141	118	12	42	45.3
90#	20	1/25~1/30	404	300	250	6	M16*P2	40	595	141	118	12	42	45.3
90#	20	1/35~1/60	404	300	250	6	M16*P2	40	625	141	118	12	42	45.3
90#	30	1/4~1/20	404	350	300	6	M16*P2	50	595	141	117	14	48	51.8
90#	40	1/4~1/10	404	350	300	6	M16*P2	50	595	141	117	16	55	59.3

尺寸表

型號	馬力 (HP)	減速比	機身尺寸										孔	出力軸				
			A	B	C	D	E	F	G	H	I	J	Z	M	N	P	Q	R
100#	20	1/65~1/120	596	540	470	188	223	590	480	610	340	43	24	165	160	28	106	100
100#	30	1/25~1/30	561	540	470	188	223	590	480	610	340	43	24	165	160	28	106	100
100#	30	1/35~1/60	596	540	470	188	223	590	480	610	340	43	24	165	160	28	106	100
100#	40	1/4~1/20	561	540	470	188	223	590	480	610	340	43	24	165	160	28	106	100
100#	50	1/4~1/10	561	540	470	188	223	590	480	610	340	43	24	165	160	28	106	100

型號	馬力 (HP)	減速比	入力法蘭									出力軸		
			PA	PB	PC	PD	PE	PF	L	L1	K	T	U	V
100#	20	1/65~1/120	404	300	250	6	M16*P2	40	737	141	118	12	42	45.3
100#	30	1/25~1/30	404	300	300	6	M16*P2	50	702	141	117	14	48	51.8
100#	30	1/35~1/60	404	300	300	6	M16*P2	50	737	141	118	14	48	51.8
100#	40	1/4~1/20	404	350	300	6	M16*P2	50	702	141	120	16	55	59.3
100#	50	1/4~1/10	450	400	350	6	M16*P	50	702	141	156.5	18	60	64.4

臥式法蘭式減速機 - PGEF

PGEF115#

(單位:mm)

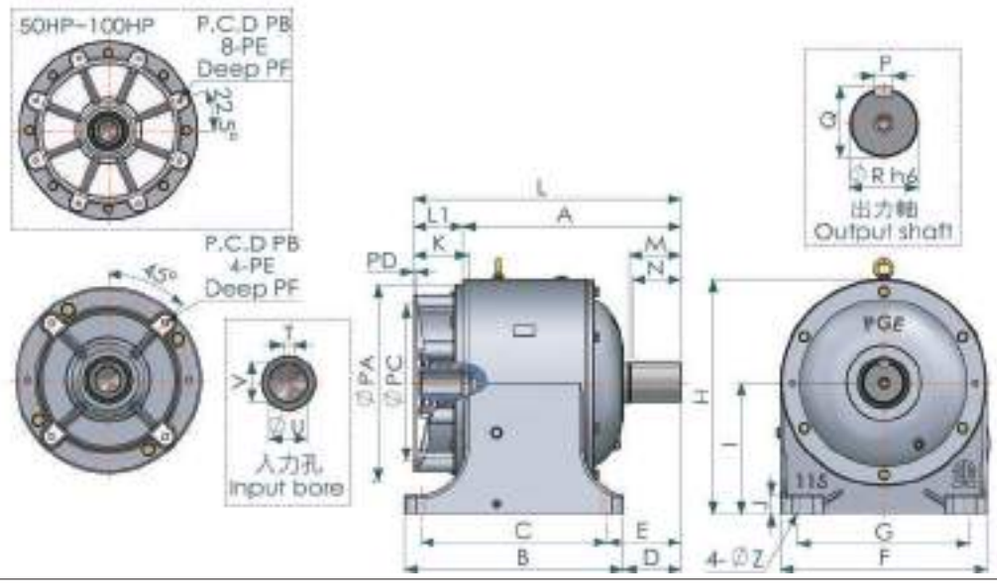

尺寸表 DIMENSION*in millimeter

型號	馬力 (HP)	減速比	機身尺寸										孔	出力軸				
			A	B	C	D	E	F	G	H	I	J	Z	M	N	P	Q	R
115#	20	1/105~1/200	654	635	540	166.5	214	600	500	680	380	55	28	150	140	32	124	115
115#	30	1/65~1/95	654	635	540	166.5	214	600	500	680	380	55	28	150	140	32	124	115
115#	40	1/40~1/60	654	635	540	166.5	214	600	500	680	380	55	28	150	140	32	124	115
115#	50	1/15~1/30	632	635	540	166.5	214	600	500	680	380	55	28	150	140	32	124	115
115#	60	1/15~1/30	632	635	540	166.5	214	600	500	680	380	55	28	150	140	32	124	115
115#	75	1/5~1/10	632	635	540	166.5	214	600	500	680	380	55	28	150	140	32	124	115
115#	100	1/5~1/10	632	635	540	166.5	214	600	500	680	380	55	28	150	140	32	124	115

型號	馬力 (HP)	減速比	入力法蘭									出力軸		
			PA	PB	PC	PD	PE	PF	L	L1	K	T	U	V
115#	20	1/105~1/200	590	300	250	6	M16*P2	40	786	132	118	12	42	45.3
115#	30	1/65~1/95	590	350	300	6	M16*P2	50	810	156	117	14	48	51.8
115#	40	1/40~1/60	590	350	300	6	M16*P2	50	810	156	120	16	55	59.3
115#	50	1/15~1/30	550	400	350	6	M16*P2	50	788	156	156.5	18	60	64.4
115#	60	1/15~1/30	550	400	350	6	M16*P2	50	788	156	156.5	18	60	64.4
115#	75	1/5~1/10	570	500	450	6	M16*P2	40	775	143	158.5	18	65	69.4
115#	100	1/5~1/10	570	500	450	6	M16*P2	40	775	143	160	20	75	79.9

系統分解圖

型　　號 ：**PGVF - 2 - STAGE**
適用速比 ：1/5 - 1/30

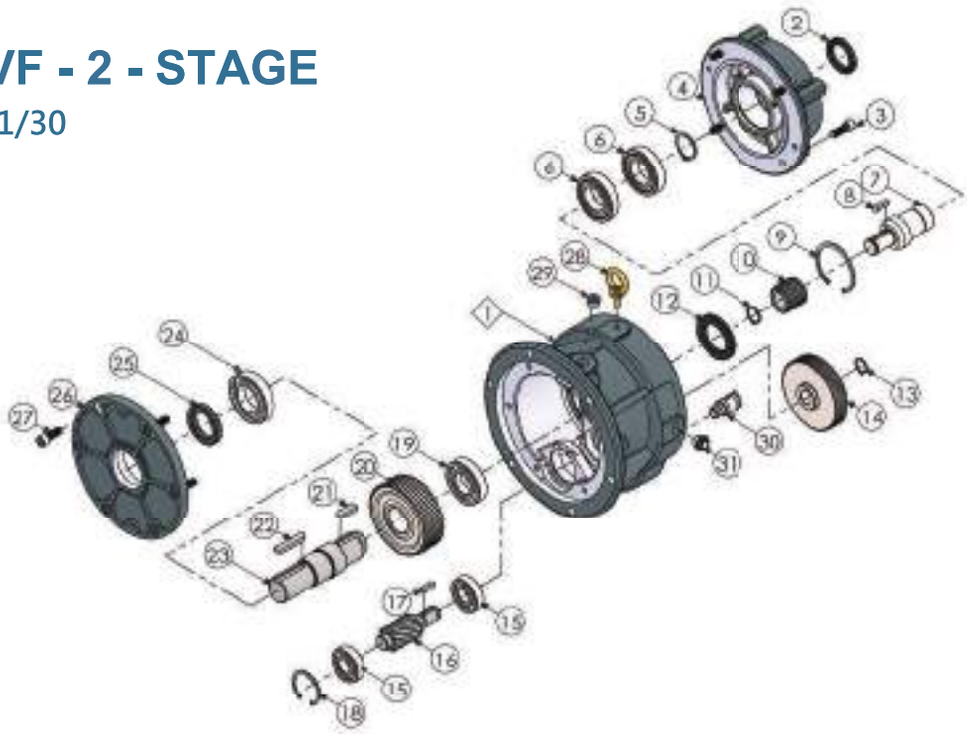

No.	零件名稱	No.	零件名稱
1	外殼	17	鍵
2	油封	18	扣環
3	內六角螺栓	19	軸承
4	入力法蘭	20	第二段從動齒輪
5	扣環	21	鍵
6	軸承	22	鍵
7	入力軸	23	出力軸
8	鍵	24	軸承
9	扣環	25	油封
10	第一段主動齒輪	26	出力蓋
11	扣環	27	內六角螺栓
12	油封	28	吊環
13	扣環	29	排油栓
14	第一段從動齒輪	30	透氣蓋組件
15	軸承	31	油鏡
16	第二段主動齒輪軸		

系統分解圖

型　　號 ：**PGVF - 3 - STAGE**

適用速比 ：1/ 35 - 1/ 120

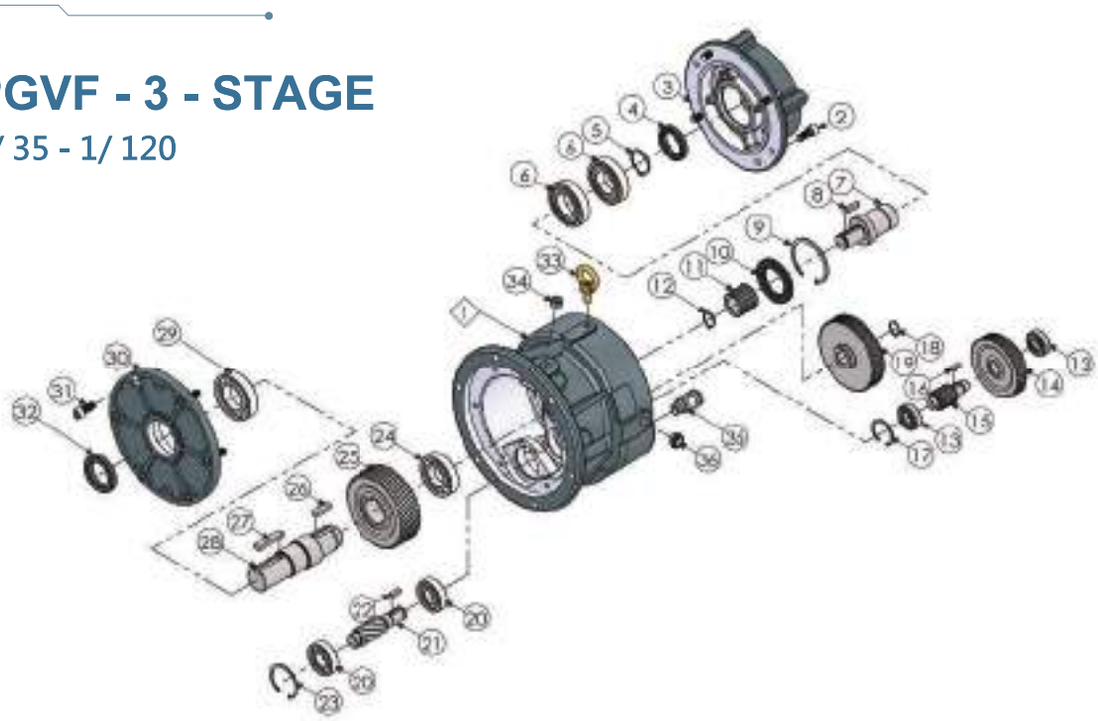

No.	零件名稱	No.	零件名稱
1	外殼	19	第二段從動齒輪
2	內六角螺栓	20	軸承
3	入力法蘭	21	第三段主動齒輪軸
4	油封	22	鍵
5	扣環	23	扣環
6	軸承	24	軸承
7	入力軸	25	第三段從動齒輪
8	鍵	26	鍵
9	扣環	27	鍵
10	油封	28	出力軸
11	第一段主動齒輪	29	軸承
12	扣環	30	出力蓋
13	軸承	31	內六角螺栓
14	第一段從動齒輪	32	油封
15	第二段主動齒輪軸	33	吊環
16	鍵	34	排油栓
17	扣環	35	透氣蓋組件
18	扣環	36	油鏡

立式法蘭式減速機 - PGVF

PGVF25~PGVF115

PGVF25#~PGVF25#

(單位:mm)

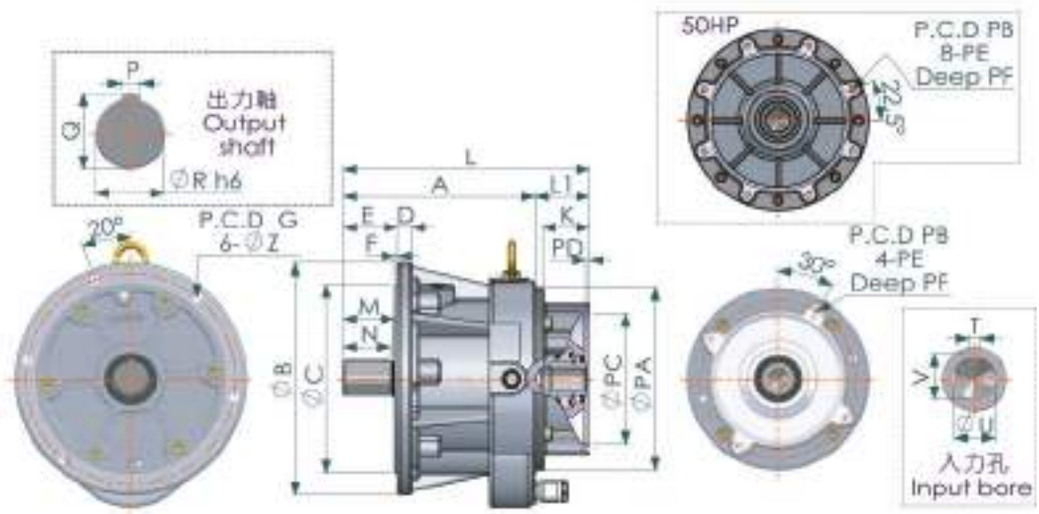

尺寸表 DIMENSION*in millimeter

型號	馬力 (HP)	減速比	機身尺寸							孔	出力軸				
			A	B	C	D	E	F	G	Z	M	N	P	Q	R
25#	0.25	1/4~1/30	182	210	170	15	54	2.5	190	11	45	40	7	28	25
25#	0.25	1/35~1/120	199	210	170	15	54	2.5	190	11	45	40	7	28	25
25#	0.5	1/4~1/30	182	210	170	15	54	2.5	190	11	45	40	7	28	25
25#	0.5	1/35~1/120	199	210	170	15	54	2.5	190	11	45	40	7	28	25
25#	1	1/4~1/10	196	210	170	15	54	2.5	190	11	45	40	7	28	25

型號	馬力 (HP)	減速比	入力法蘭									直結入力軸		
			PA	PB	PC	PD	PE	PF	L	L1	K	T	U	V
25#	0.25	1/4~1/30	164	130	110	5	M8*P1.25	20	227	45	26.5	4	11	12.8
25#	0.25	1/35~1/120	164	130	110	5	M8*P1.25	20	244	45	26.5	4	11	12.8
25#	0.5	1/4~1/30	164	130	110	5	M8*P1.25	20	227	45	42.5	5	14	16.3
25#	0.5	1/35~1/120	164	130	110	5	M8*P1.25	20	244	45	42.5	5	14	16.3
25#	1	1/4~1/10	204	165	130	5	M10*P1.5	25	256	60	43	6	19	21.8

立式法蘭式減速機 - PGVF

PGVF30#~PGVF45#

(單位:mm)

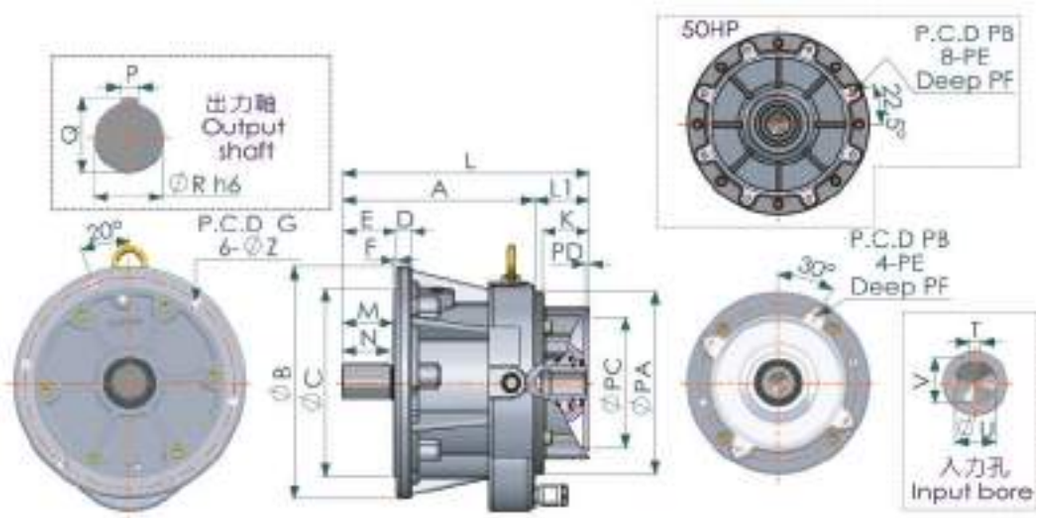

尺寸表															
型號	馬力 (HP)	減速比	機身尺寸							孔	出力軸				
			A	B	C	D	E	F	G	Z	M	N	P	Q	R
30#	1	1/4~1/30	223	250	200	17	61	3.5	225	13	55	50	7	33	30
30#	2	1/4~1/10	223	250	200	17	61	3.5	225	13	55	50	7	33	30
型號	馬力 (HP)	減速比	入力法蘭										直結入力軸		
			PA	PB	PC	PD	PE	PF	L	L1	K	T	U	V	
30#	1	1/4~1/30	204	165	130	5	M10*P1.5	25	283	60	43	6	19	21.8	
30#	2	1/4~1/10	204	165	130	5	M10*P1.5	25	283	60	53	8	24	27.3	

尺寸表															
型號	馬力 (HP)	減速比	機身尺寸							孔	出力軸				
			A	B	C	D	E	F	G	Z	M	N	P	Q	R
35#	0.5	1/35~1/120	248	250	200	17	66	3.5	225	13	65	55	10	38	35
35#	1	1/4~1/30	228	250	200	17	66	3.5	225	13	65	55	10	38	35
35#	1	1/35~1/60	248	250	200	17	66	3.5	225	13	65	55	10	38	35
35#	2	1/4~1/20	228	250	200	17	66	3.5	225	13	65	55	10	38	35
35#	3	1/4~1/10	248	250	200	17	66	3.5	225	13	65	55	10	38	35

型號	馬力 (HP)	減速比	入力法蘭									直結入力軸		
			PA	PB	PC	PD	PE	PF	L	L1	K	T	U	V
35#	0.5	1/35~1/120	200	130	110	5	M8*P1.25	20	306	58	42.5	5	14	16.3
35#	1	1/4~1/30	204	165	130	5	M10*P1.5	25	288	60	43	6	19	21.8
35#	1	1/35~1/60	204	165	130	5	M10*P1.5	25	308	60	43	6	19	21.8
35#	2	1/4~1/20	204	165	130	5	M10*P1.5	25	288	60	53	8	24	27.3
35#	3	1/4~1/10	252	215	180	5.5	M12*P1.75	30	323	75	65	8	28	31.3

尺寸表

型號	馬力 (HP)	減速比	機身尺寸							孔	出力軸				
			A	B	C	D	E	F	G	Z	M	N	P	Q	R
40#	1	1/35~1/120	269	280	230	18	70.5	3.5	225	13	65	60	10	43	40
40#	2	1/4~1/30	250	280	230	18	70.5	3.5	225	13	65	60	10	43	40
40#	2	1/35~1/60	269	280	230	18	70.5	3.5	225	13	65	60	10	43	40
40#	3	1/4~1/20	250	280	230	18	70.5	3.5	225	13	65	60	10	43	40
40#	5	1/4~1/10	250	280	230	18	70.5	3.5	225	13	65	60	10	43	40

型號	馬力 (HP)	減速比	入力法蘭									直結入力軸		
			PA	PB	PC	PD	PE	PF	L	L1	K	T	U	V
40#	1	1/35~1/120	204	165	130	5	M10*P1.5	25	329	60	43	6	19	21.8
40#	2	1/4~1/30	250	165	130	5	M10*P1.5	25	323.5	73.5	53	8	24	27.3
40#	2	1/35~1/60	204	165	130	5	M10*P1.5	25	329	60	53	8	24	27.3
40#	3	1/4~1/20	252	215	180	5.5	M12*P1.75	30	325	75	65	8	28	31.3
40#	5	1/4~1/10	252	215	180	5.5	M12*P1.75	30	325	75	65	8	28	31.3

尺寸表

型號	馬力 (HP)	減速比	機身尺寸							孔	出力軸				
			A	B	C	D	E	F	G	Z	M	N	P	Q	R
45#	2	1/65~1/120	289.5	320	260	20	75	3.5	290	15	70	65	12	45	45
45#	3	1/25~1/30	265	320	260	20	75	3.5	290	15	70	65	12	48	45
45#	3	1/15~1/60	289.5	320	260	20	75	3.5	290	15	70	65	12	45	45
45#	5	1/4~1/20	265	320	260	20	75	3.5	290	15	70	65	12	48	45
45#	7.5	1/4~1/10	285	320	260	20	75	3.5	290	15	70	65	12	48	45

型號	馬力 (HP)	減速比	入力法蘭									直結入力軸		
			PA	PB	PC	PD	PE	PF	L	L1	K	T	U	V
45#	2	1/65~1/120	250	165	130	5	M10*P1.5	25	363	73.5	53	8	24	27.3
45#	3	1/25~1/30	252	215	180	5.5	M12*P1.75	30	340	75	65	8	28	31.3
45#	3	1/15~1/60	252	215	180	5.5	M12*P1.75	30	364.5	75	65	8	28	31.3
45#	5	1/4~1/20	252	215	180	5.5	M12*P1.75	30	340	75	65	8	28	31.3
45#	7.5	1/4~1/10	300	265	230	5.5	M12*P1.75	40	390	105	85	10	38	41.3

立式法蘭式減速機 - PGVF

PGVF50#~PGVF65#

(單位:mm)

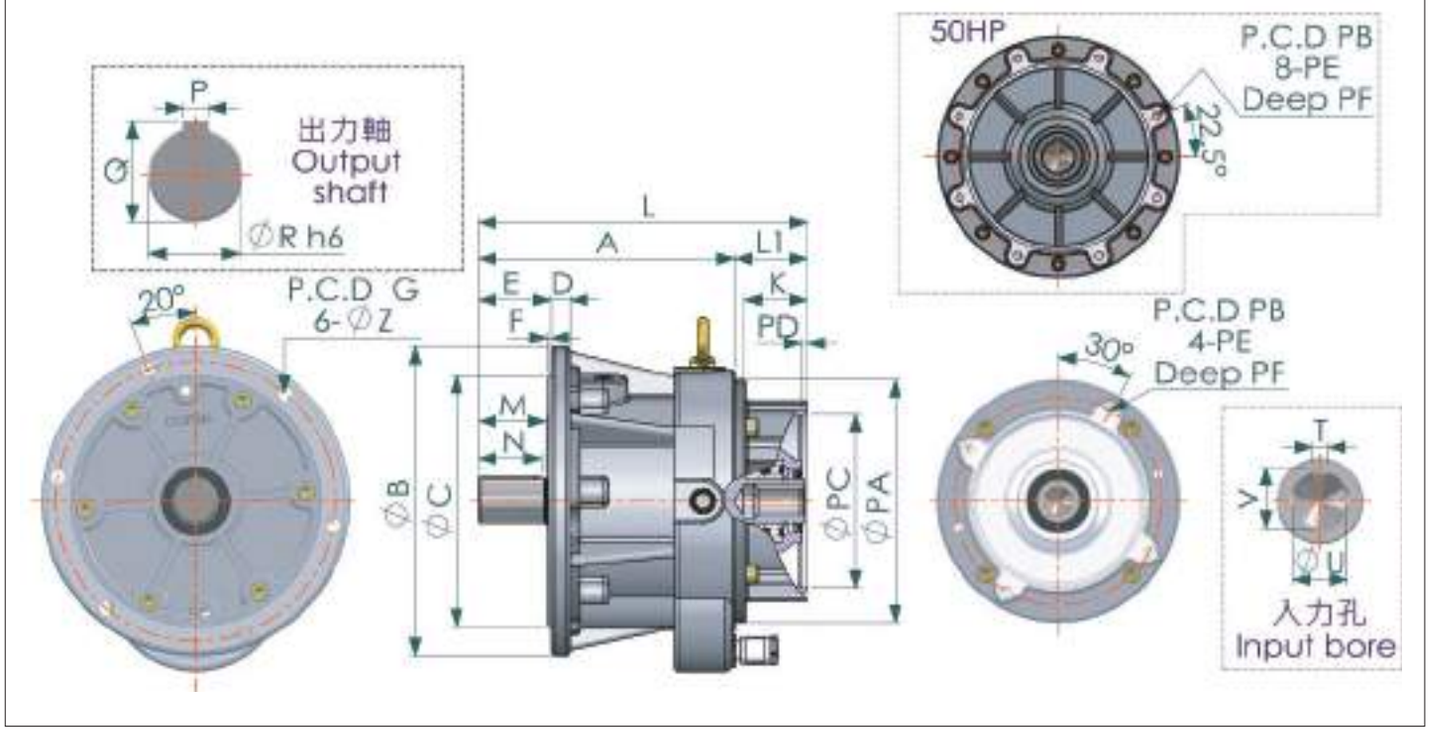

尺寸表															
型號	馬力 (HP)	減速比	機身尺寸							孔	出力軸				
			A	B	C	D	E	F	G	Z	M	N	P	Q	R
50#	3	1/65~1/120	326.5	350	290	20	85.5	4.5	320	15	80	75	12	53	450
50#	5	1/4~1/30	302	350	290	20	85.5	4.5	320	15	80	75	12	53	50
50#	5	1/5~1/60	326.5	350	290	20	85.5	4.5	320	15	80	75	12	53	50
50#	7.5	1/4~1/20	302	350	290	20	85.5	4.5	320	15	80	75	12	53	50
50#	10	1/4~1/10	302	350	290	20	85.5	4.5	320	15	80	75	12	53	50
型號	馬力 (HP)	減速比	入力法蘭										直結入力軸		
			PA	PB	PC	PD	PE	PF	L	L1	K		T	U	V
50#	3	1/65~1/120	252	215	180	5.5	M12*P1.75	30	401.5	75	65		8	28	31.3
50#	5	1/4~1/30	300	215	180	5.5	M12*P1.75	30	397	95	65		8	28	31.3
50#	5	1/5~1/60	252	215	180	5.5	M12*P1.75	30	401.5	75	65		8	28	31.3
50#	7.5	1/4~1/20	300	265	230	5.5	M12*P1.75	40	407	105	85		10	38	41.3
50#	10	1/4~1/10	300	265	230	5.5	M12*P1.75	40	407	105	85		10	38	41.3

立式法蘭式減速機 - PGVF

尺寸表														
型號	馬力 (HP)	減速比	機身尺寸							孔	出力軸				
			A	B	C	D	E	F	G	Z	M	N	P	Q	R
55#	5	1/35~1/120	355	410	340	22	96	4.5	375	18	90	85	15	60	55
55#	7.5	1/25~1/30	337	410	340	22	96	4.5	375	18	90	85	15	60	55
55#	7.5	1/35~1/60	355	410	340	22	96	4.5	375	18	90	85	15	60	55
55#	10	1/4~1/20	337	410	340	22	96	4.5	375	18	90	85	15	60	55
55#	15	1/4~1/10	337	410	340	22	96	4.5	375	18	90	85	15	60	55
型號	馬力 (HP)	減速比	入力法蘭										直結入力軸		
			PA	PB	PC	PD	PE	PF	L	L1	K		T	U	V
55#	5	1/35~1/120	300	215	180	5.5	M12*P1.75	30	450	95	65		8	28	31.3
55#	7.5	1/25~1/30	300	265	230	5.5	M12*P1.75	40	442	105	85		10	38	41.3
55#	7.5	1/35~1/60	300	265	230	5.5	M12*P1.75	40	460	105	85		10	38	41.3
55#	10	1/4~1/20	300	265	230	5.5	M12*P1.75	40	442	105	85		10	38	41.3
55#	15	1/4~1/10	354	300	250	6	M16*P2	40	454	117	117		12	42	45.3

尺寸表														
型號	馬力 (HP)	減速比	機身尺寸							孔	出力軸				
			A	B	C	D	E	F	G	Z	M	N	P	Q	R
65#	7.5	1/65~1/120	398	460	380	23	105.5	4.5	420	18	100	95	18	69	65
65#	10	1/25~1/30	376	460	380	23	105.5	4.5	420	18	100	95	18	69	65
65#	10	1/35~1/60	398	460	380	23	105.5	4.5	420	18	100	95	18	69	65
65#	15	1/4~1/20	376	460	380	23	105.5	4.5	420	18	100	95	18	69	65
65#	20	1/4~1/10	376	460	380	23	105.5	4.5	420	18	100	95	18	69	65
型號	馬力 (HP)	減速比	入力法蘭										直結入力軸		
			PA	PB	PC	PD	PE	PF	L	L1	K		T	U	V
65#	7.5	1/65~1/120	300	265	230	5.5	M12*P1.75	40	503	105	85		10	38	41.3
65#	10	1/25~1/30	350	265	230	5.5	M12*P1.75	40	501	125	85		10	38	41.3
65#	10	1/35~1/60	300	265	230	5.5	M12*P1.75	40	503	105	85		10	38	41.3
65#	15	1/4~1/20	354	300	250	6	M16*P2	40	493	117	117		12	42	45.3
65#	20	1/4~1/10	354	300	250	6	M16*P2	40	493	117	117		12	42	45.3

立式法蘭式減速機-PGVF

PGVF75#~PGVF90#

(單位:mm)

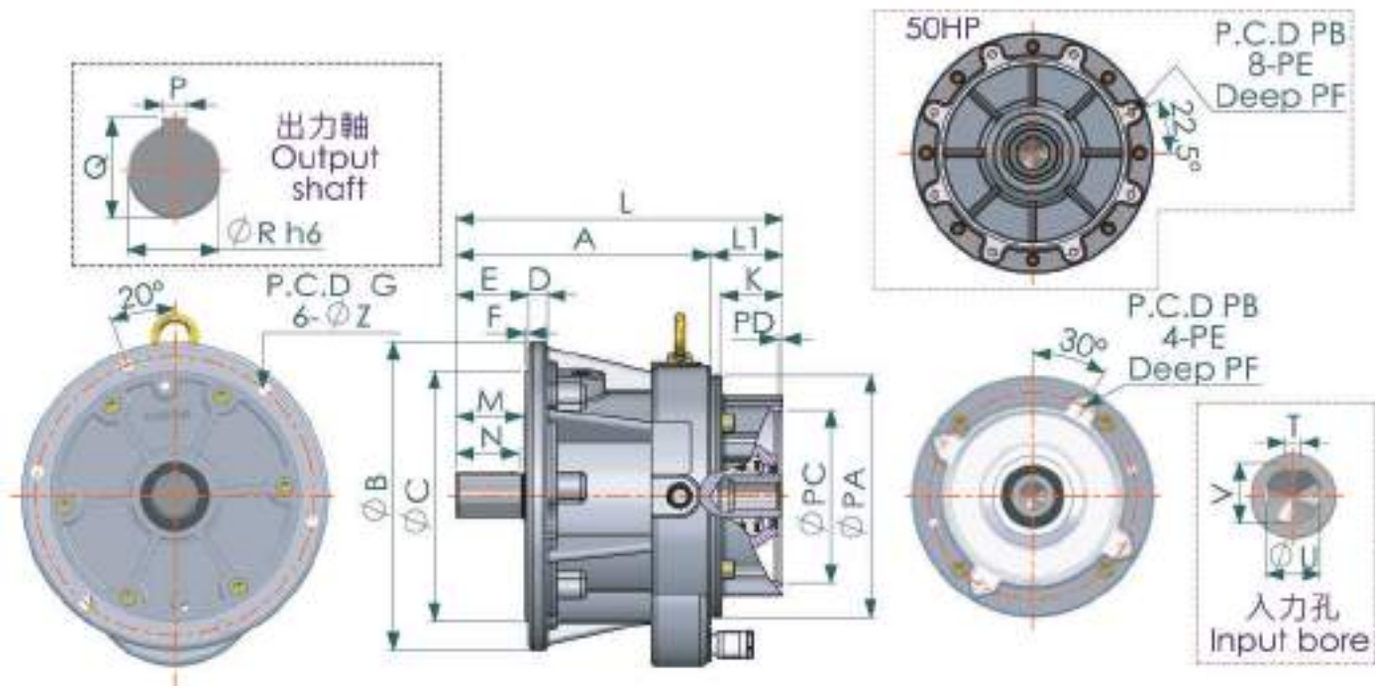

尺寸表

型號	馬力(HP)	減速比	機身尺寸							孔	出力軸				
			A	B	C	D	E	F	G	Z	M	N	P	Q	R
75#	10	1/35~1/120	422	510	430	25	120.5	4.5	470	21	115	100	20	79.5	75
75#	15	1/25~1/30	392	510	430	25	120.5	4.5	470	21	115	100	20	79.5	75
75#	15	1/35~1/60	422	510	430	25	120.5	4.5	470	21	115	100	20	79.5	75
75#	20	1/4~1/20	392	510	430	25	120.5	4.5	470	21	115	100	20	79.5	75
75#	25	1/4~1/10	392	510	430	25	120.5	4.5	470	21	115	100	20	79.5	75

型號	馬力(HP)	減速比	入力法蘭									直結入力軸		
			PA	PB	PC	PD	PE	PF	L	L1	K	T	U	V
75#	10	1/35~1/120	350	265	230	5.5	M12*P1.75	40	547	105	85	10	38	41.3
75#	15	1/25~1/30	354	300	250	6	M16*P2	40	509	117	117	12	42	45.3
75#	15	1/35~1/60	354	300	250	6	M16*P2	40	539	117	117	12	42	45.3
75#	20	1/4~1/20	354	300	250	6	M16*P2	40	509	117	117	12	42	45.3
75#	25	1/4~1/10	404	350	300	6	M16*P2	50	533	141	118	14	48	51.8

立式法蘭式減速機-PGVF

尺寸表															
型號	馬力 (HP)	減速比	機身尺寸							孔	出力軸				
			A	B	C	D	E	F	G	Z	M	N	P	Q	R
80#	10	1/35~1/120	452	510	430	25	130.5	4.5	470	21	125	120	22	85	80
80#	15	1/25~1/30	402	510	430	25	130.5	4.5	470	21	125	120	22	85	80
80#	15	1/35~1/60	432	510	430	25	130.5	4.5	470	21	125	120	22	85	80
80#	20	1/4~1/20	402	510	430	25	130.5	4.5	470	21	125	120	22	85	80
80#	25	1/4~1/10	402	510	430	25	130.5	4.5	470	21	125	120	22	85	80
型號	馬力 (HP)	減速比	入力法蘭										直結入力軸		
			PA	PB	PC	PD	PE	PF	L	L1	K		T	U	V
80#	10	1/35~1/120	350	265	230	5.5	M12*P1.75	40	557	105	85		10	38	41.3
80#	15	1/25~1/30	354	300	250	6	M16*P2	40	519	117	117		12	42	45.3
80#	15	1/35~1/60	354	300	250	6	M16*P2	40	549	117	117		12	42	45.3
80#	20	1/4~1/20	354	300	250	6	M16*P2	40	549	117	117		12	42	45.3
80#	25	1/4~1/10	404	350	300	6	M16*P2	50	543	141	118		14	48	51.8

尺寸表															
型號	馬力 (HP)	減速比	機身尺寸							孔	出力軸				
			A	B	C	D	E	F	G	Z	M	N	P	Q	R
90#	15	1/65~1/120	484	560	480	25	145.5	4.5	520	21	140	135	24	98	90
90#	20	1/25~1/30	454	560	480	25	145.5	4.5	520	21	140	135	24	98	90
90#	20	1/35~1/60	484	560	480	25	145.5	4.5	520	21	140	135	24	98	90
90#	30	1/4~1/20	454	560	480	25	145.5	4.5	520	21	140	135	24	98	90
90#	40	1/4~1/10	454	560	480	25	145.5	4.5	520	21	140	135	24	98	90
型號	馬力 (HP)	減速比	入力法蘭										直結入力軸		
			PA	PB	PC	PD	PE	PF	L	L1	K		T	U	V
90#	15	1/65~1/120	404	300	250	6	M16*P2	40	625	141	118		12	42	45.3
90#	20	1/25~1/30	404	300	250	6	M16*P2	40	595	141	118		12	42	45.3
90#	20	1/35~1/60	404	300	250	6	M16*P2	40	625	141	118		12	42	45.3
90#	30	1/4~1/20	404	350	300	6	M16*P2	50	595	141	117		14	48	51.8
90#	40	1/4~1/10	404	350	300	6	M16*P2	50	595	141	117		16	55	59.3

立式法蘭式減速機-PGVF

PGVF100# ~ PGVF115#

(單位:mm)

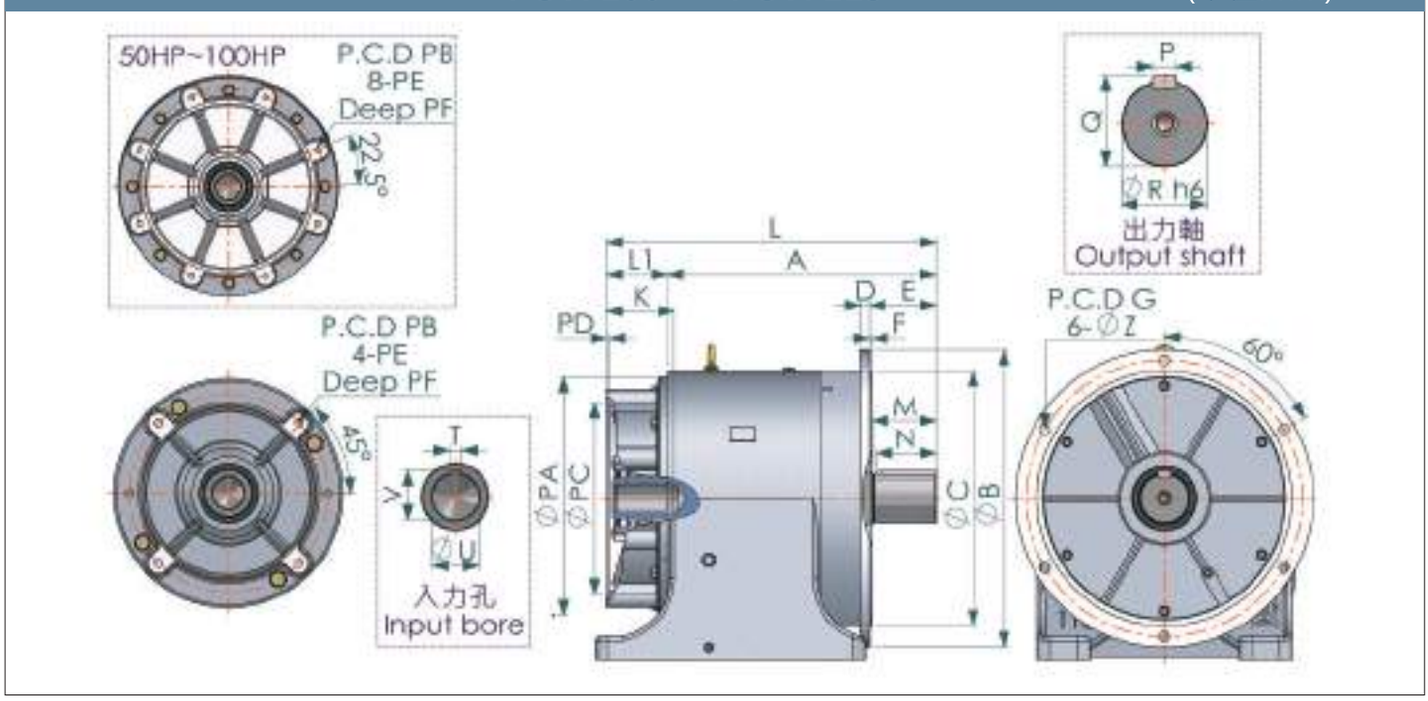

尺寸表														
型號	馬力(HP)	減速比	機身尺寸							孔	出力軸				
			A	B	C	D	E	F	G	Z	M	N	P	Q	R
100#	20	1/65~1/120	596	630	530	30	170.5	4.5	580	24	165	160	28	106	100
100#	30	1/25~1/30	561	630	530	30	170.5	4.5	580	24	165	160	28	106	100
100#	30	1/35~1/60	596	630	530	30	170.5	4.5	580	24	165	160	28	106	100
100#	40	1/4~1/20	561	630	530	30	170.5	4.5	580	24	165	160	28	106	100
100#	50	1/4~1/10	561	630	530	30	170.5	4.5	580	24	165	160	28	106	100
型號	馬力(HP)	減速比	入力法蘭										直結入力軸		
			PA	PB	PC	PD	PE	PF	L	L1	K		T	U	V
100#	20	1/65~1/120	404	300	250	6	M16*P2	40	737	141	118		12	42	45.3
100#	30	1/25~1/30	404	350	300	6	M16*P2	50	702	141	117		14	48	51.8
100#	30	1/35~1/60	404	350	300	6	M16*P2	50	737	141	118		14	48	51.8
100#	40	1/4~1/20	404	350	300	6	M16*P2	50	702	141	120		16	55	59.3
100#	50	1/4~1/10	450	400	350	6	M16*P	50	702	141	156.5		18	60	64.4

立式法蘭式減速機-PGVF

PGVF100# ~ PGVF115#

(單位:mm)

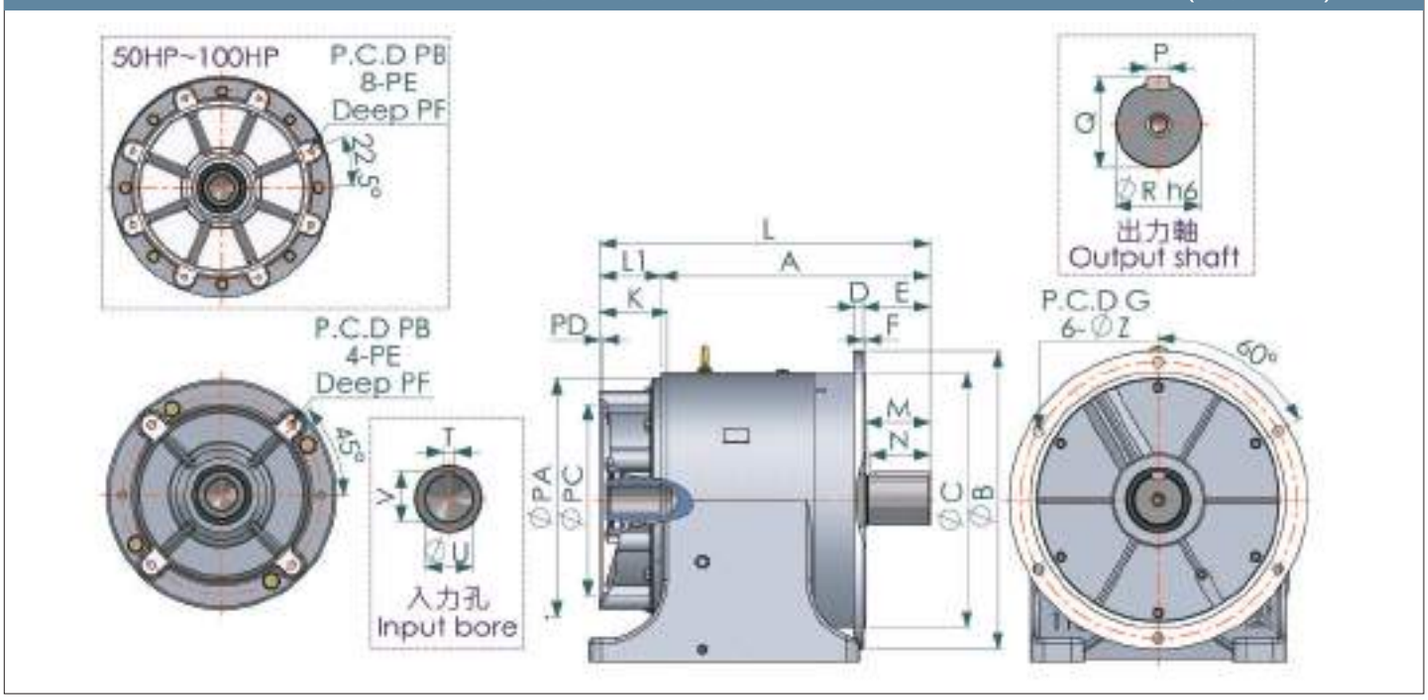

尺寸表															
型號	馬力 (HP)	減速比	機身尺寸							孔	出力軸				
			A	B	C	D	E	F	G	Z	M	N	P	Q	R
115#	20	1/105~1/200	654	700	600	22	156	5	650	24	150	140	32	124	115
115#	30	1/65~1/95	654	700	600	22	156	5	650	24	150	140	32	124	115
115#	40	1/40~1/60	654	700	600	22	156	5	650	24	150	140	32	124	115
115#	50	1/15~1/30	632	700	600	22	156	5	650	24	150	140	32	124	115
115#	60	1/15~1/30	632	700	600	22	156	5	650	24	150	140	32	124	115
115#	75	1/5~1/10	632	700	600	22	156	5	650	24	150	140	32	124	115
115#	100	1/5~1/10	632	700	600	22	156	5	650	24	150	140	32	124	115
型號	馬力 (HP)	減速比	入力法蘭										直結入力軸		
			PA	PB	PC	PD	PE	PF	L	L1	K		T	U	V
115#	20	1/105~1/200	590	300	250	6	M16*P2	40	786	132	118		12	42	45.3
115#	30	1/65~1/95	590	350	300	6	M16*P2	50	810	156	117		14	48	51.8
115#	40	1/40~1/60	590	350	300	6	M16*P2	50	810	156	120		16	55	59.3
115#	50	1/15~1/30	550	400	350	6	M16*P2	50	788	156	156.5		18	60	64.4
115#	60	1/15~1/30	550	400	350	6	M16*P2	50	788	156	156.5		18	60	64.4
115#	75	1/5~1/10	570	500	450	6	M16*P2	40	775	143	158.5		18	65	69.4
115#	100	1/5~1/10	570	500	450	6	M16*P2	40	775	143	160		20	75	79.9

系統分解圖

型　　號 ：**PGED - 2 - STAGE**
適用速比 ：1/5 - 1/30

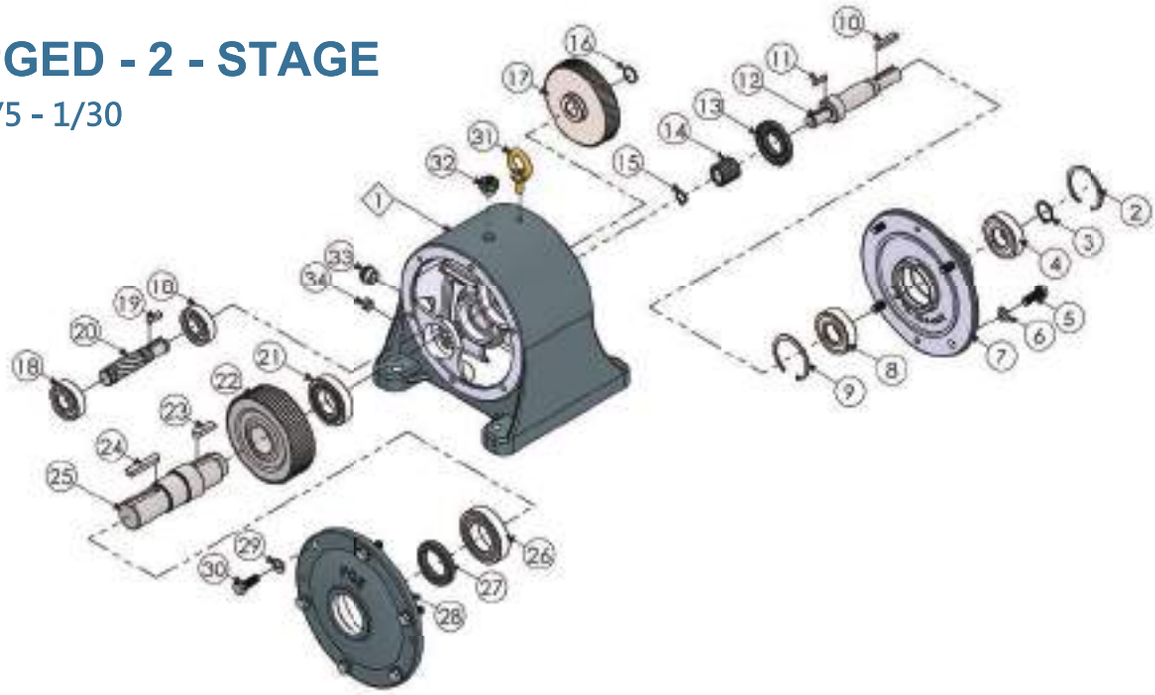

No.	零件名稱	No.	零件名稱
1	外殼	18	軸承
2	扣環	19	鍵
3	扣環	20	第二段主動齒輪軸
4	軸承	21	軸承
5	外六角螺栓	22	第二段從動齒輪
6	華司	23	鍵
7	入力蓋	24	鍵
8	軸承	25	出力軸
9	扣環	26	軸承
10	鍵	27	油封
11	鍵	28	出力蓋
12	入力軸	29	華司
13	油封	30	外六角螺栓
14	第一段主動齒輪	31	吊環
15	扣環	32	透氣蓋
16	扣環	33	油鏡
17	第一段從動齒輪	34	排油栓

系統分解圖

型　　號 ：**PGED - 3 - STAGE**
適用速比 ：1/35 - 1/120

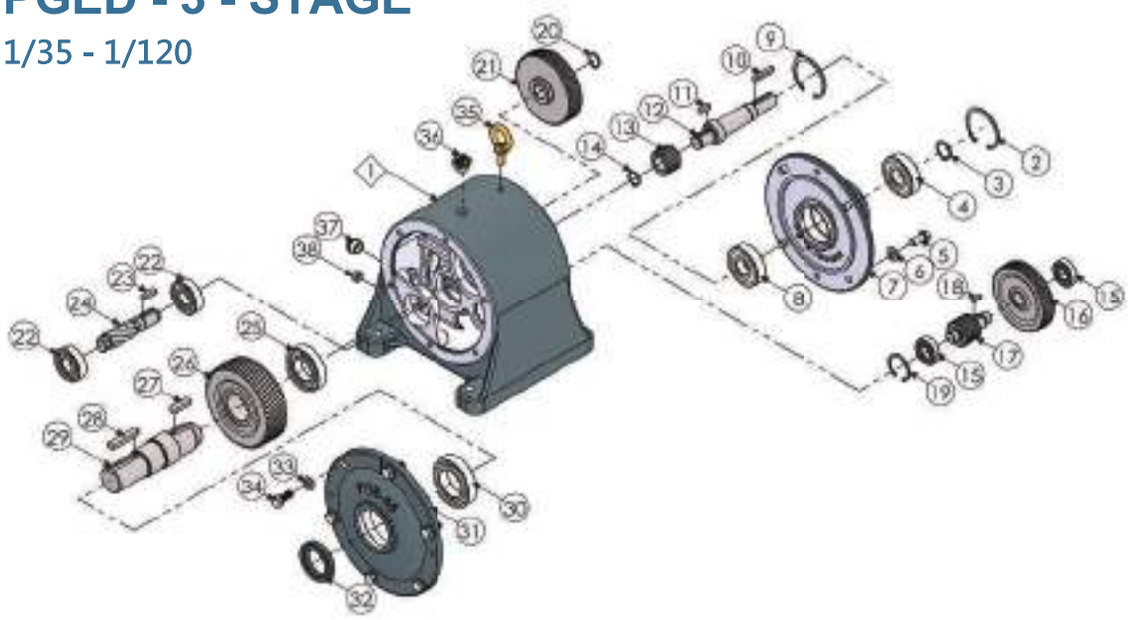

No.	零件名稱	No.	零件名稱
1	外殼	20	扣環
2	扣環	21	第二段從動齒輪
3	扣環	22	軸承
4	軸承	23	鍵
5	外六角螺栓	24	第三段主動齒輪軸
6	華司	25	軸承
7	入力蓋	26	第三段從動齒輪
8	軸承	27	鍵
9	扣環	28	鍵
10	鍵	29	出力軸
11	鍵	30	軸承
12	入力軸	31	出力蓋
13	第一段主動齒輪	32	油封
14	扣環	33	華司
15	軸承	34	外六角螺栓
16	第一段從動齒輪	35	吊環
17	第二段主動齒輪軸	36	透氣蓋
18	鍵	37	油鏡
19	扣環	38	排油栓

臥式雙軸齒輪減速機-PGED

PGED25~PGED100

PGED25#~PGED40# (單位:mm)

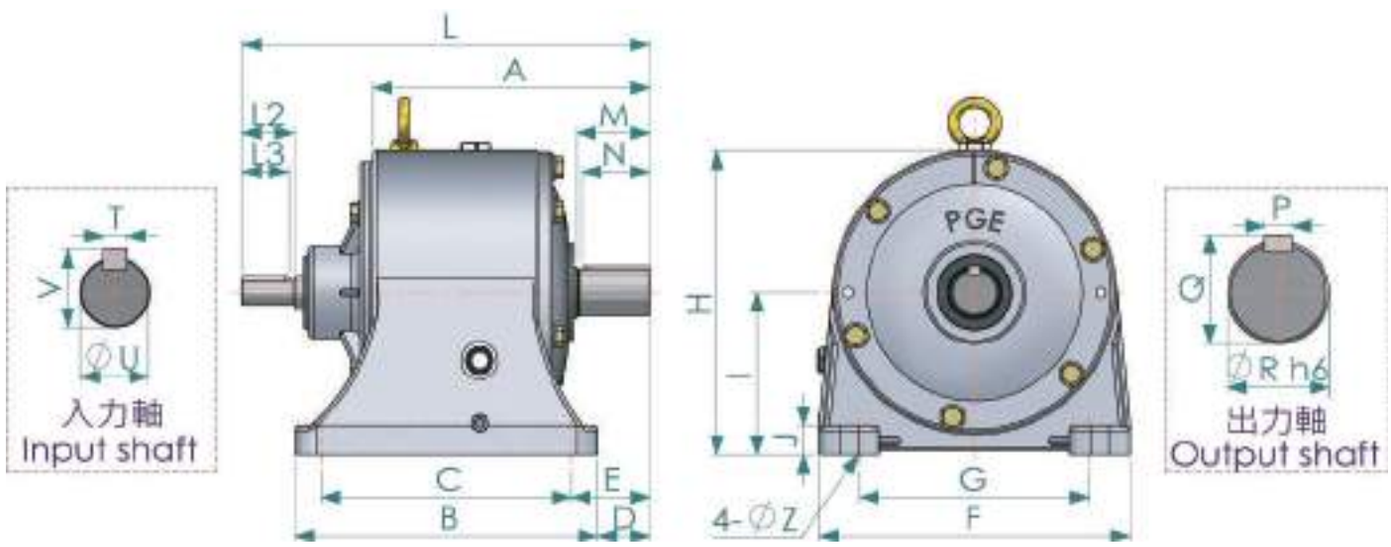

尺寸表

型號	馬力 (HP)	減速比	機身尺寸										孔	出力軸				
			A	B	C	D	E	F	G	H	I	J	Z	M	N	P	Q	R
25#	0.5	1/4~1/30	182	192	155	47	65	200	150	201	110	20	11	45	40	7	28	25
25#	0.25	1/4~1/30	182	192	155	47	65	200	150	201	110	20	11	45	40	7	28	25
25#	0.5	1/35~1/120	199	192	155	47	65	200	150	201	110	20	11	45	40	7	28	25
25#	0.25	1/35~1/120	199	192	155	47	65	200	150	201	110	20	11	45	40	7	28	25

型號	馬力 (HP)	減速比	入力軸					
			L	L2	L3	T	U	V
25#	0.5	1/4~1/30	260	30	25	5	14	16
25#	0.25	1/4~1/30	260	30	25	5	14	16
25#	0.5	1/35~1/120	277	30	25	5	14	16
25#	0.25	1/35~1/120	277	30	25	5	14	16

臥式雙軸齒輪減速機-PGED

尺寸表																		
型號	馬力(HP)	減速比	機身尺寸										孔	出力軸				
			A	B	C	D	E	F	G	H	I	J	Z	M	N	P	Q	R
30#	1	1/4~1/30	223	250	200	40	65	230	170	226	120	25	14	55	50	7	33	30
型號	馬力(HP)	減速比	入力軸															
			L	L2	L3	T	U	V										
30#	1	1/4~1/30	331.5	40	35	6	19	21.5										

尺寸表																		
型號	馬力(HP)	減速比	機身尺寸										孔	出力軸				
			A	B	C	D	E	F	G	H	I	J	Z	M	N	P	Q	R
35#	2	1/4~1/20	228	250	200	45	70	230	170	226	120	25	14	65	55	10	38	35
35#	1	1/4~1/30	228	250	200	45	70	230	170	226	120	25	14	65	55	10	38	35
35#	1	1/35~1/60	248	250	200	45	70	230	170	226	120	25	14	65	55	10	38	35
35#	0.5	1/35~1/120	248	250	200	45	70	230	170	226	120	25	14	65	55	10	38	35
型號	馬力(HP)	減速比	入力軸															
			L	L2	L3	T	U	V										
35#	2	1/4~1/20	336.5	40	35	6	19	21.5										
35#	1	1/4~1/30	336.5	40	35	6	19	21.5										
35#	1	1/35~1/60	359.5	40	35	6	19	21.5										
35#	0.5	1/35~1/120	359.5	40	35	6	19	21.5										

尺寸表																		
型號	馬力(HP)	減速比	機身尺寸										孔	出力軸				
			A	B	C	D	E	F	G	H	I	J	Z	M	N	P	Q	R
40#	3	1/4~1/20	250	272	230	48	70	262	190	261	135	27	13	65	60	10	43	40
40#	2	1/4~1/30	250	270	230	48	70	262	190	261	135	27	13	65	60	10	43	40
40#	2	1/35~1/60	269	272	230	48	70	262	190	261	135	27	13	65	60	10	43	40
40#	1	1/35~1/120	269	272	230	48	70	262	190	261	135	27	13	65	60	10	43	40
型號	馬力(HP)	減速比	入力軸															
			L	L2	L3	T	U	V										
40#	3	1/4~1/20	381	50	45	8	24	27										
40#	2	1/4~1/30	381	50	45	8	24	27										
40#	2	1/35~1/60	400	50	45	8	24	27										
40#	1	1/35~1/120	400	50	45	8	24	27										

臥式雙軸齒輪減速機-PGED

PGED45#~PGED65#

(單位:mm)

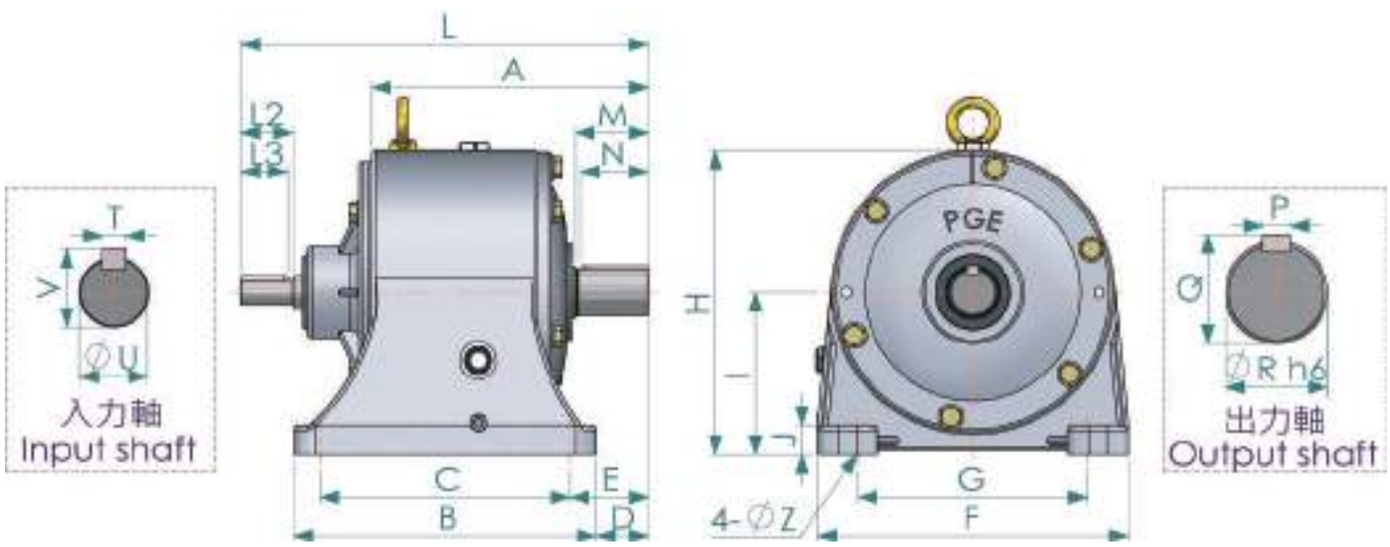

尺寸表

型號	馬力 (HP)	減速比	機身尺寸										孔	出力軸				
			A	B	C	D	E	F	G	H	I	J	Z	M	N	P	Q	R
45#	5	1/4~1/20	265	290	240	50	75	298	220	291	155	28	15	70	65	12	48	45
45#	3	1/25~1/30	265	290	240	50	75	298	220	291	155	28	15	70	65	12	48	45
45#	3	1/15~1/60	298.5	290	240	50	75	298	220	291	155	28	15	70	65	12	45	45
45#	2	1/65~1/120	298.5	290	240	50	75	298	220	291	155	28	15	70	65	12	45	45

型號	馬力 (HP)	減速比	入力軸					
			L	L2	L3	T	U	V
45#	5	1/4~1/20	397	50	45	8	24	27
45#	3	1/25~1/30	397	50	45	8	24	27
45#	3	1/15~1/60	423	50	45	8	24	27
45#	2	1/65~1/120	423	50	45	8	24	27

尺寸表

型號	馬力 (HP)	減速比	機身尺寸										孔	出力軸				
			A	B	C	D	E	F	G	H	I	J	Z	M	N	P	Q	R
50#	7.5	1/4~1/20	302	310	270	66	86	340	270	325	175	30	15	80	75	12	53	50
50#	5	1/4~1/30	302	310	270	66	86	340	270	325	175	30	15	80	75	12	53	50
50#	5	1/5~1/60	326.5	310	270	66	86	340	270	325	175	30	15	80	75	12	53	50
50#	3	1/65~1/120	326.5	310	270	66	86	340	270	325	175	30	15	80	75	12	53	50

臥式雙軸齒輪減速機-PGED

型號	馬力 (HP)	減速比	入力軸					
			L	L2	L3	T	U	V
50#	7.5	1/4~1/20	439	60	55	8	28	31
50#	5	1/4~1/30	439	60	55	8	28	31
50#	5	1/5~1/60	463.5	60	55	8	28	31
50#	3	1/65~1/120	463.5	60	55	8	28	31

尺寸表

型號	馬力 (HP)	減速比	機身尺寸										孔	出力軸				
			A	B	C	D	E	F	G	H	I	J	Z	M	N	P	Q	R
55#	10	1/4~1/20	337	360	300	76	106	390	310	385	205	32	18	90	85	15	60	55
55#	7.5	1/25~1/30	337	360	300	76	106	390	310	385	205	32	18	90	85	15	60	55
55#	7.5	1/35~1/60	355	360	300	76	106	390	310	385	205	32	18	90	85	15	60	55
55#	5	1/35~1/120	355	360	300	76	106	390	310	385	205	32	18	90	85	15	60	55

型號	馬力 (HP)	減速比	入力軸					
			L	L2	L3	T	U	V
55#	10	1/4~1/20	489	60	55	10	32	35
55#	7.5	1/25~1/30	489	60	55	10	32	35
55#	7.5	1/35~1/60	495	60	55	10	32	35
55#	5	1/35~1/120	495	60	55	10	32	35

尺寸表

型號	馬力 (HP)	減速比	機身尺寸										孔	出力軸				
			A	B	C	D	E	F	G	H	I	J	Z	M	N	P	Q	R
65#	15	1/4~1/20	376	395	340	91	118	414	330	435	240	35	18	100	95	18	69	65
65#	10	1/25~1/30	376	395	340	91	118	414	330	435	240	35	18	100	95	18	69	65
65#	10	1/35~1/60	398	395	340	91	118	414	330	435	240	35	18	100	95	18	69	65
65#	7.5	1/65~1/120	398	395	340	91	118	414	330	435	240	35	18	100	95	18	69	65

型號	馬力 (HP)	減速比	入力軸					
			L	L2	L3	T	U	V
65#	15	1/4~1/20	508.5	60	55	10	32	35
65#	10	1/25~1/30	508.5	60	55	10	32	35
65#	10	1/35~1/60	534.5	60	55	10	32	35
65#	7.5	1/65~1/120	534.5	60	55	10	32	35

臥式雙軸齒輪減速機-PGED

PGED75#~PGED100#

(單位:mm)

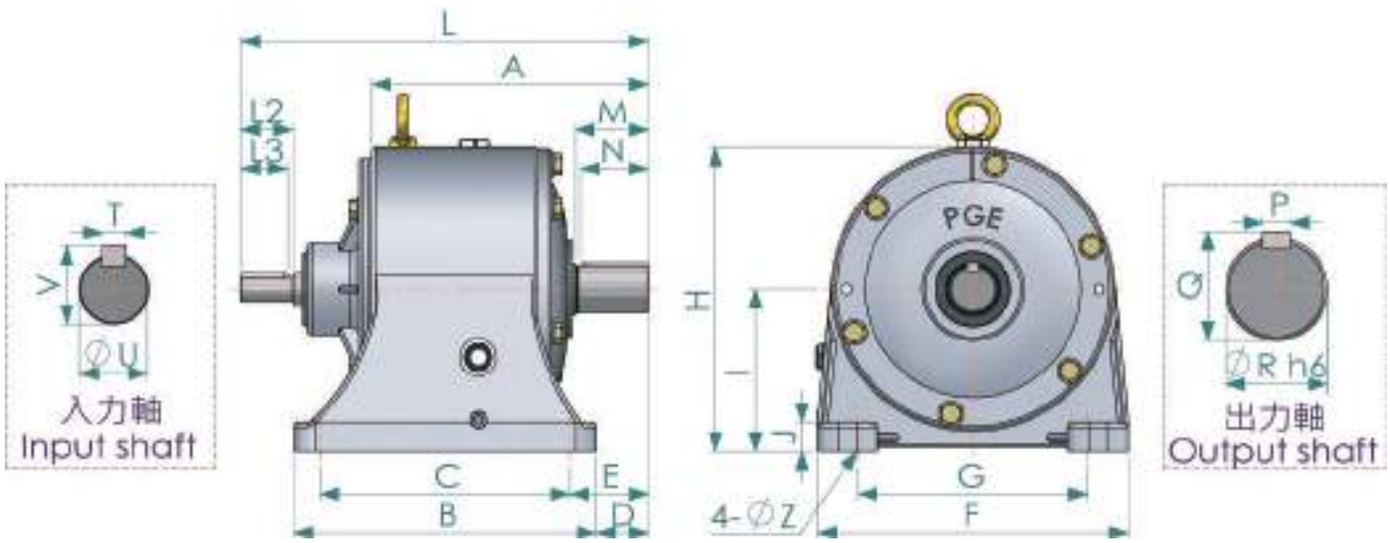

尺寸表

型號	馬力 (HP)	減速比	機身尺寸										孔	出力軸				
			A	B	C	D	E	F	G	H	I	J	Z	M	N	P	Q	R
75#	20	1/4~1/20	422	444	380	98	130	475	370	490	270	38	24	115	100	20	79.5	75
75#	15	1/25~1/30	422	444	380	98	130	475	370	490	270	38	24	115	100	20	79.5	75
75#	15	1/35~1/60	422	444	380	98	130	475	370	490	270	38	24	115	100	20	79.5	75
75#	10	1/35~1/120	442	444	380	98	130	475	370	490	270	38	24	115	100	20	79.5	75

型號	馬力 (HP)	減速比	入力軸					
			L	L2	L3	T	U	V
75#	20	1/4~1/20	574	80	75	12	42	45
75#	15	1/25~1/30	574	80	75	12	42	45
75#	15	1/35~1/60	604	80	75	12	42	45
75#	10	1/35~1/120	604	80	75	12	42	45

尺寸表

型號	馬力 (HP)	減速比	機身尺寸										孔	出力軸				
			A	B	C	D	E	F	G	H	I	J	Z	M	N	P	Q	R
80#	20	1/4~1/20	432	444	380	108	140	475	370	490	270	38	24	125	120	22	85	80
80#	15	1/25~1/30	432	444	380	108	140	475	370	490	270	38	24	125	120	22	85	80
80#	15	1/35~1/60	432	444	380	108	140	475	370	490	270	38	24	125	120	22	85	80
80#	10	1/35~1/120	452	444	380	108	140	475	370	490	270	38	24	125	120	22	85	80

臥式雙軸齒輪減速機-PGED

型號	馬力 (HP)	減速比	入力軸					
			L	L2	L3	T	U	V
80#	20	1/4~1/20	584	80	75	12	42	45
80#	15	1/25~1/30	584	80	75	12	42	45
80#	15	1/35~1/60	614	80	75	12	42	45
80#	10	1/35~1/120	614	80	75	12	42	45

尺寸表

型號	馬力 (HP)	減速比	機身尺寸										孔	出力軸				
			A	B	C	D	E	F	G	H	I	J	Z	M	N	P	Q	R
90#	30	1/4~1/20	454	490	430	145	175	530	420	545	295	40	24	140	135	24	98	90
90#	20	1/25~1/30	504	490	430	145	175	530	420	545	295	40	24	140	135	24	98	90
90#	20	1/35~1/60	484	490	430	145	175	530	420	545	295	40	24	140	135	24	98	90
90#	15	1/65~1/120	484	490	430	145	175	530	420	545	295	40	24	140	135	24	98	90

型號	馬力 (HP)	減速比	入力軸					
			L	L2	L3	T	U	V
90#	30	1/4~1/20	641	80	75	12	42	45
90#	20	1/25~1/30	641	80	75	12	42	45
90#	20	1/35~1/60	671	80	75	12	42	45
90#	15	1/65~1/120	671	80	75	12	42	45

尺寸表

型號	馬力 (HP)	減速比	機身尺寸										孔	出力軸				
			A	B	C	D	E	F	G	H	I	J	Z	M	N	P	Q	R
100#	40	1/4~1/20	561	540	470	188	223	590	480	610	340	43	24	165	160	28	106	100
100#	30	1/25~1/30	561	540	470	188	223	590	480	610	340	43	24	165	160	28	106	100
100#	30	1/35~1/60	596	540	470	188	223	590	480	610	340	43	24	165	160	28	106	100
100#	20	1/65~1/120	596	540	470	188	223	590	480	610	340	43	24	165	160	28	106	100

型號	馬力 (HP)	減速比	入力軸					
			L	L2	L3	T	U	V
100#	40	1/4~1/20	836	100	95	14	48	51.5
100#	30	1/25~1/30	836	100	95	14	48	51.5
100#	30	1/35~1/60	871	100	95	14	48	51.5
100#	20	1/65~1/120	871	100	95	14	48	51.5

系統分解圖

型　　號 ：**PGVD - 2 - STAGE**
適用速比 ：1/5 - 1/30

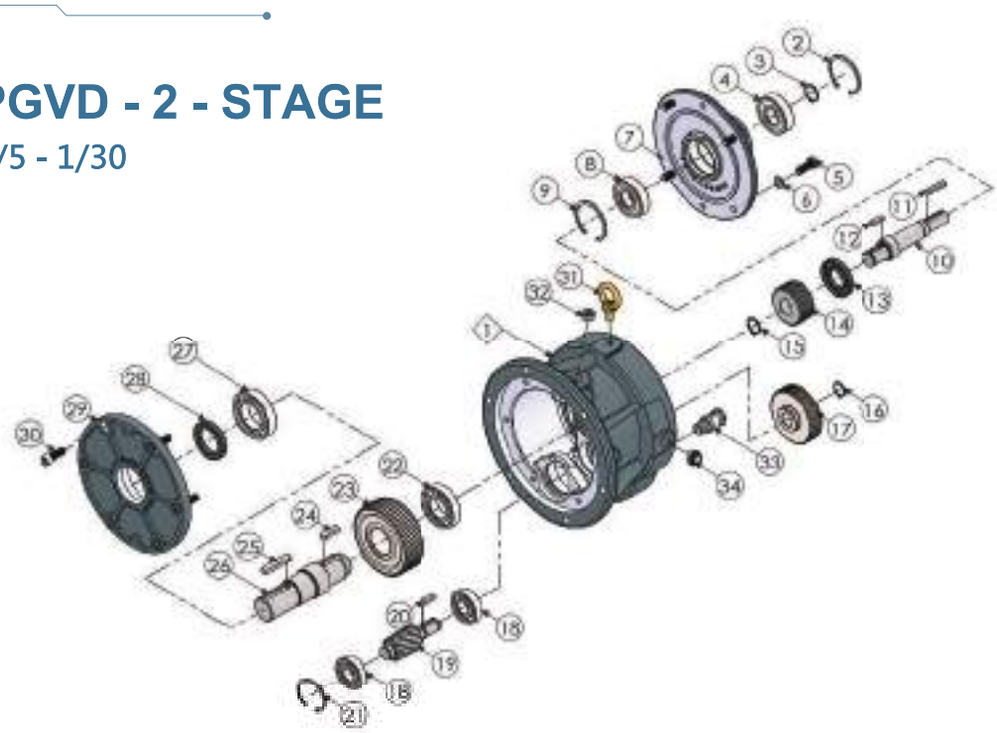

No.	零件名稱	No.	零件名稱
1	外殼	18	軸承
2	扣環	19	第二段主動齒輪軸
3	扣環	20	鍵
4	軸承	21	扣環
5	外六角螺栓	22	軸承
6	華司	23	第二段從動齒輪
7	入力蓋	24	鍵
8	軸承	25	鍵
9	扣環	26	出力軸
10	入力軸	27	軸承
11	鍵	28	油封
12	鍵	29	出力蓋
13	油封	30	內六角螺栓
14	第一段主動齒輪	31	吊環
15	扣環	32	排油栓
16	扣環	33	透氣蓋組件
17	第一段從動齒輪	34	油鏡

系統分解圖

型　　號 ：**PGVD - 3 - STAGE**

適用速比 ：1/ 35 - 1/ 120

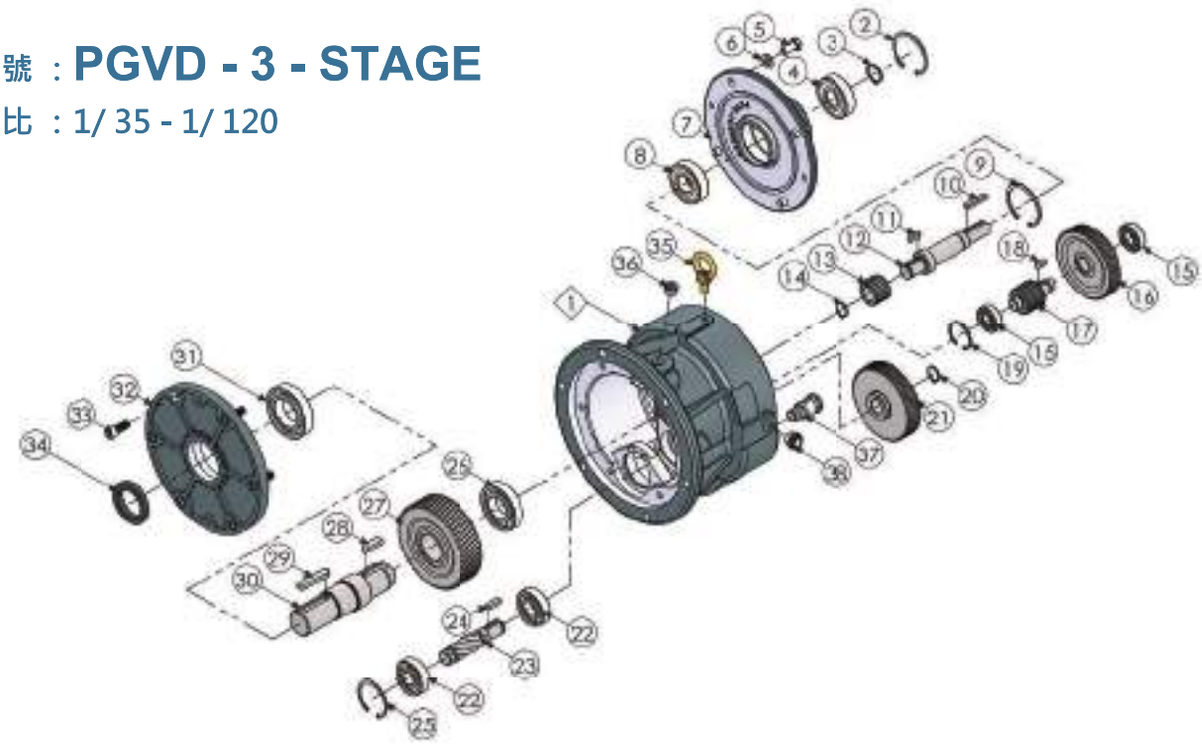

No.	零件名稱	No.	零件名稱
1	外殼	20	扣環
2	扣環	21	第二段從動齒輪
3	扣環	22	軸承
4	軸承	23	第三段主動齒輪軸
5	外六角螺栓	24	鍵
6	華司	25	扣環
7	入力蓋	26	軸承
8	軸承	27	第三段從動齒輪
9	扣環	28	鍵
10	鍵	29	鍵
11	鍵	30	出力軸
12	入力軸	31	軸承
13	第一段主動齒輪	32	出力蓋
14	扣環	33	內六角螺栓
15	軸承	34	油封
16	第一段從動齒輪	35	吊環
17	第二段主動齒輪軸	36	排油栓
18	鍵	37	透氣蓋組件
19	扣環	38	油鏡

立式雙軸齒輪減速機-PGVD

PGVD25~PGVD100

PGVD25#~PGVD40#

(單位:mm)

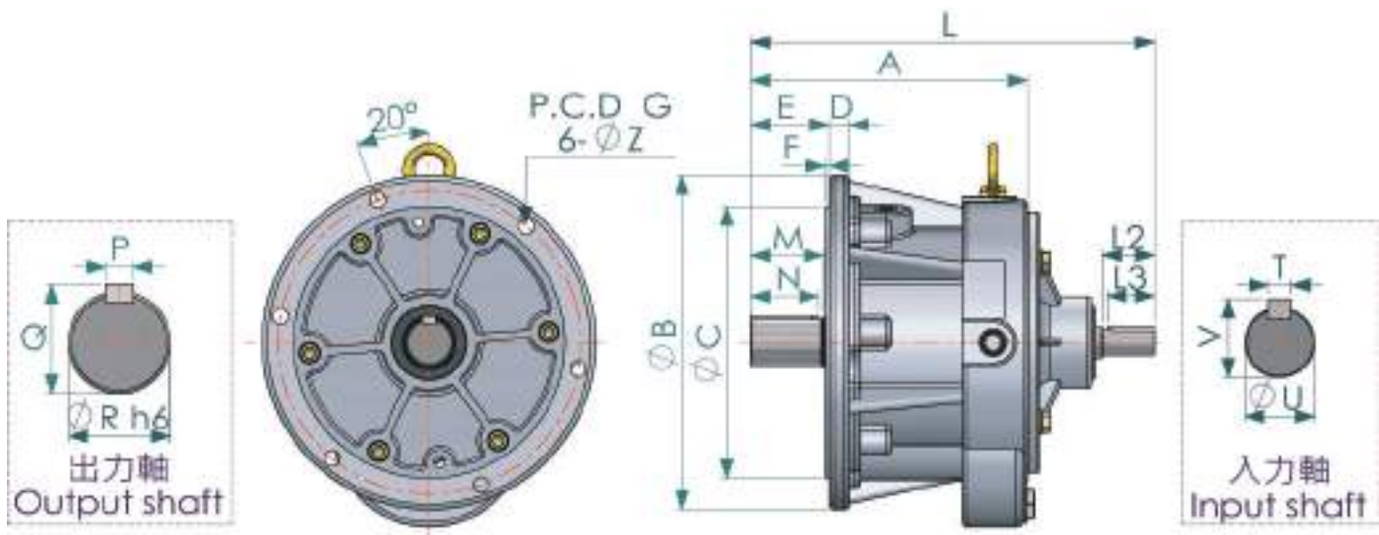

尺寸表

型號	馬力 (HP)	減速比	機身尺寸							孔	出力軸				
			A	B	C	D	E	F	G	Z	M	N	P	Q	R
25#	0.5	1/4~1/30	182	210	170	15	54	2.5	190	11	45	40	7	28	25
25#	0.25	1/4~1/30	182	210	170	15	54	2.5	190	11	45	40	7	28	25
25#	0.5	1/35~1/120	199	210	170	15	54	2.5	190	11	45	40	7	28	25
25#	0.25	1/35~1/120	199	210	170	15	54	2.5	190	11	45	40	7	28	25

型號	馬力 (HP)	減速比	入力軸					
			L	L2	L3	T	U	V
25#	0.5	1/4~1/30	260	30	25	5	14	16
25#	0.25	1/4~1/30	260	30	25	5	14	16
25#	0.5	1/35~1/120	277	30	25	5	14	16
25#	0.25	1/35~1/120	277	30	25	5	14	16

立式雙軸齒輪減速機-PGVD

尺寸表															
型號	馬力 (HP)	減速比	機身尺寸							孔	出力軸				
			A	B	C	D	E	F	G	Z	M	N	P	Q	R
30#	1	1/4~1/30	223	250	200	17	61	3.5	225	13	55	50	7	33	30
型號	馬力 (HP)	減速比	入力軸												
			L	L2	L3	T	U	V							
30#	1	1/4~1/30	331.5	40	35	6	19	21.5							

尺寸表															
型號	馬力 (HP)	減速比	機身尺寸							孔	出力軸				
			A	B	C	D	E	F	G	Z	M	N	P	Q	R
35#	2	1/4~1/20	228	250	200	17	66	3.5	225	13	65	55	10	38	35
35#	1	1/4~1/30	228	250	200	17	66	3.5	225	13	65	55	10	38	35
35#	1	1/35~1/60	248	250	200	17	66	3.5	225	13	65	55	10	38	35
35#	0.5	1/35~1/120	248	250	200	17	66	3.5	225	13	65	55	10	38	35
型號	馬力 (HP)	減速比	入力軸												
			L	L2	L3	T	U	V							
35#	2	1/4~1/20	336.5	40	35	6	19	21.5							
35#	1	1/4~1/30	336.5	40	35	6	19	21.5							
35#	1	1/35~1/60	359.5	40	35	6	19	21.5							
35#	0.5	1/35~1/120	359.5	40	35	6	19	21.5							

尺寸表															
型號	馬力 (HP)	減速比	機身尺寸							孔	出力軸				
			A	B	C	D	E	F	G	Z	M	N	P	Q	R
40#	3	1/4~1/20	250	280	230	18	70.5	3.5	225	13	65	60	10	43	40
40#	2	1/4~1/30	250	280	230	18	70.5	3.5	225	13	65	60	10	43	40
40#	2	1/35~1/60	269	280	230	18	70.5	3.5	225	13	65	60	10	43	40
40#	1	1/35~1/120	269	280	230	18	70.5	3.5	225	13	65	60	10	43	40
型號	馬力 (HP)	減速比	入力軸												
			L	L2	L3	T	U	V							
40#	3	1/4~1/20	381	50	45	8	24	27							
40#	2	1/4~1/30	381	50	45	8	24	27							
40#	2	1/35~1/60	400	50	45	8	24	27							
40#	1	1/35~1/120	400	50	45	8	24	27							

立式雙軸齒輪減速機-PGVD

PGVD45#~PGVD65#

(單位:mm)

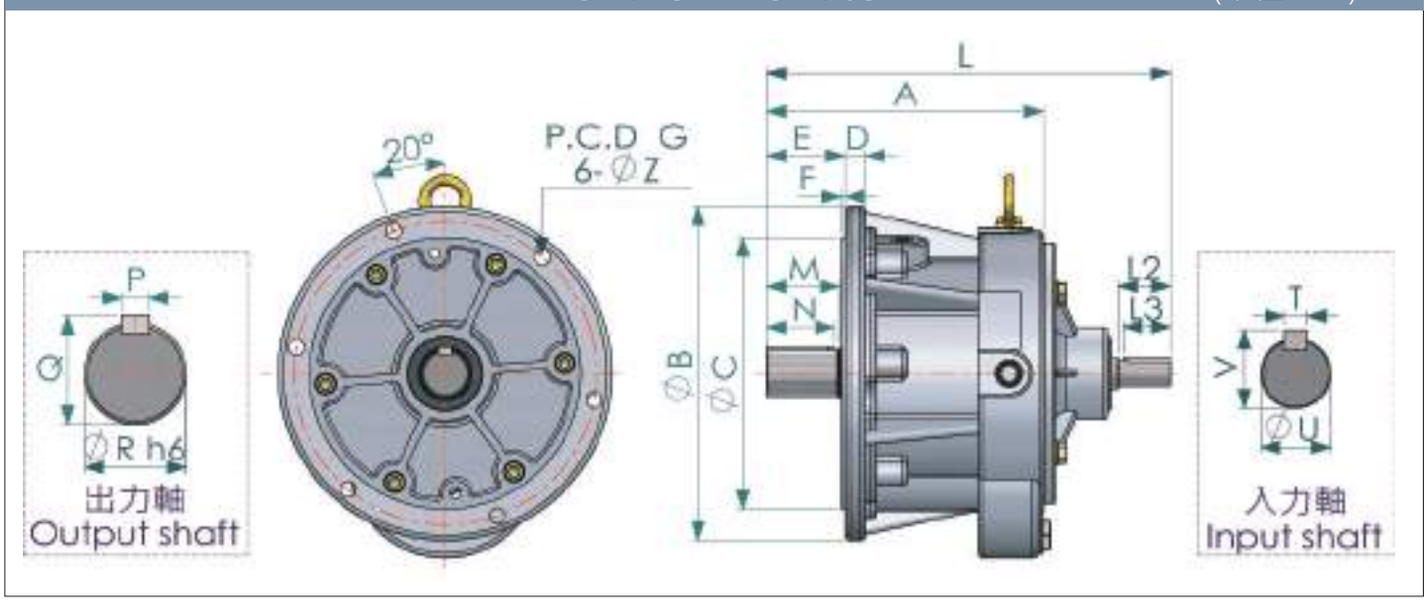

尺寸表															
型號	馬力 (HP)	減速比	機身尺寸							孔	出力軸				
			A	B	C	D	E	F	G	Z	M	N	P	Q	R
45#	5	1/4~1/20	265	320	260	20	75	3.5	290	15	70	65	12	48	45
45#	3	1/25~1/30	265	320	260	20	75	3.5	290	15	70	65	12	48	45
45#	3	1/15~1/60	289.5	320	260	20	75	3.5	290	15	70	65	12	45	45
45#	2	1/65~1/120	289.5	320	260	20	75	3.5	290	15	70	65	12	45	45

型號	馬力 (HP)	減速比	入力軸					
			L	L2	L3	T	U	V
45#	5	1/4~1/20	397	50	45	8	24	27
45#	3	1/25~1/30	397	50	45	8	24	27
45#	3	1/15~1/60	423	50	45	8	24	27
45#	2	1/65~1/120	423	50	45	8	24	27

尺寸表															
型號	馬力 (HP)	減速比	機身尺寸							孔	出力軸				
			A	B	C	D	E	F	G	Z	M	N	P	Q	R
50#	7.5	1/4~1/20	302	350	290	20	85.5	4.5	320	15	80	75	12	53	50
50#	5	1/4~1/30	302	350	290	20	85.5	4.5	320	15	80	75	12	53	50
50#	5	1/5~1/60	326.5	350	290	20	85.5	4.5	320	15	80	75	12	53	50
50#	3	1/65~1/120	326.5	350	290	20	85.5	4.5	320	15	80	75	12	53	50

立式雙軸齒輪減速機-PGVD

型號	馬力 (HP)	減速比	入力軸					
			L	L2	L3	T	U	V
50#	7.5	1/4~1/20	439	60	55	8	28	31
50#	5	1/4~1/30	439	60	55	8	28	31
50#	5	1/5~1/60	463.5	60	55	8	28	31
50#	3	1/65~1/120	463.5	60	55	8	28	31

尺寸表

型號	馬力 (HP)	減速比	機身尺寸							孔	出力軸				
			A	B	C	D	E	F	G	Z	M	N	P	Q	R
55#	10	1/4~1/20	337	410	340	22	96	4.5	375	18	90	85	15	60	55
55#	7.5	1/25~1/30	337	410	340	22	96	4.5	375	18	90	85	15	60	55
55#	7.5	1/35~1/60	355	410	340	22	96	4.5	375	18	90	85	15	60	55
55#	5	1/35~1/120	355	410	340	22	96	4.5	375	18	90	85	15	60	55

型號	馬力 (HP)	減速比	入力軸					
			L	L2	L3	T	U	V
55#	10	1/4~1/20	489	60	55	10	32	35
55#	7.5	1/25~1/30	489	60	55	10	32	35
55#	7.5	1/35~1/60	495	60	55	10	32	35
55#	5	1/35~1/120	495	60	55	10	32	35

尺寸表

型號	馬力 (HP)	減速比	機身尺寸							孔	出力軸				
			A	B	C	D	E	F	G	Z	M	N	P	Q	R
65#	15	1/4~1/20	376	460	380	23	105.5	4.5	420	18	100	95	18	69	65
65#	10	1/25~1/30	376	460	380	23	105.5	4.5	420	18	100	95	18	69	65
65#	10	1/35~1/60	398	460	380	23	105.5	4.5	420	18	100	95	18	69	65
65#	7.5	1/65~1/120	398	460	380	23	105.5	4.5	420	18	100	95	18	69	65

型號	馬力 (HP)	減速比	入力軸					
			L	L2	L3	T	U	V
65#	15	1/4~1/20	508.5	60	55	10	32	35
65#	10	1/25~1/30	508.5	60	55	10	32	35
65#	10	1/35~1/60	534.5	60	55	10	32	35
65#	7.5	1/65~1/120	534.5	60	55	10	32	35

立式雙軸齒輪減速機-PGVD

PGVD75#~PGVD100#

(單位:mm)

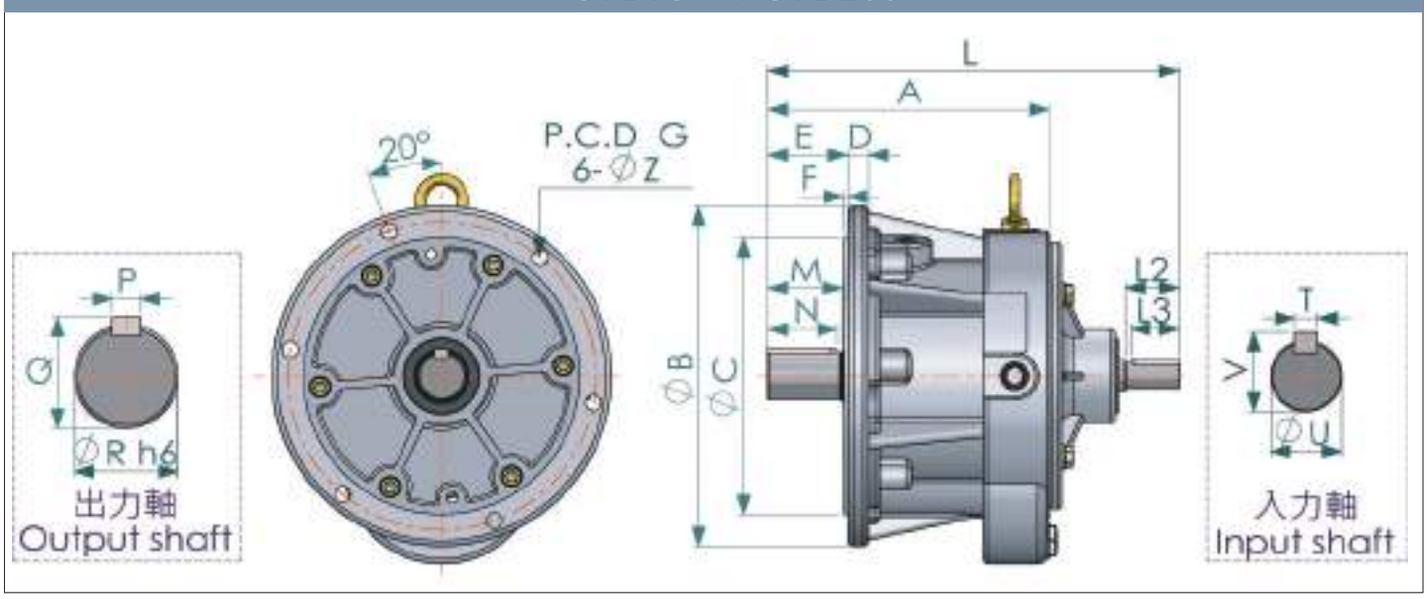

尺寸表															
型號	馬力 (HP)	減速比	機身尺寸							孔	出力軸				
			A	B	C	D	E	F	G	Z	M	N	P	Q	R
75#	20	1/4~1/20	422	510	430	25	120.5	4.5	470	21	115	100	20	79.5	75
75#	15	1/25~1/30	422	510	430	25	120.5	4.5	470	21	115	100	20	79.5	75
75#	15	1/35~1/60	422	510	430	25	120.5	4.5	470	21	115	100	20	79.5	75
75#	10	1/35~1/120	422	510	430	25	120.5	4.5	470	21	115	100	20	79.5	75

型號	馬力 (HP)	減速比	入力軸					
			L	L2	L3	T	U	V
75#	20	1/4~1/20	574	80	75	12	42	45
75#	15	1/25~1/30	574	80	75	12	42	45
75#	15	1/35~1/60	604	80	75	12	42	45
75#	10	1/35~1/120	604	80	75	12	42	45

尺寸表															
型號	馬力 (HP)	減速比	機身尺寸							孔	出力軸				
			A	B	C	D	E	F	G	Z	M	N	P	Q	R
80#	20	1/4~1/20	432	510	430	25	130.5	4.5	470	21	125	120	22	85	80
80#	15	1/25~1/30	432	510	430	25	130.5	4.5	470	21	125	120	22	85	80
80#	15	1/35~1/60	432	510	430	25	130.5	4.5	470	21	125	120	22	85	80
80#	10	1/35~1/120	432	510	430	25	130.5	4.5	470	21	125	120	22	85	80

立式雙軸齒輪減速機-PGVD

型號	馬力 (HP)	減速比	入力軸					
			L	L2	L3	T	U	V
80#	20	1/4~1/20	584	80	75	12	42	45
80#	15	1/25~1/30	584	80	75	12	42	45
80#	15	1/35~1/60	614	80	75	12	42	45
80#	10	1/35~1/120	614	80	75	12	42	45

尺寸表

型號	馬力 (HP)	減速比	機身尺寸							孔	出力軸				
			A	B	C	D	E	F	G	Z	M	N	P	Q	R
90#	30	1/4~1/20	454	560	480	25	145.5	4.5	520	21	140	135	24	98	90
90#	20	1/25~1/30	454	560	480	25	145.5	4.5	520	21	140	135	24	98	90
90#	20	1/35~1/60	484	560	480	25	145.5	4.5	520	21	140	135	24	98	90
90#	15	1/65~1/120	484	560	480	25	145.5	4.5	520	21	140	135	24	98	90

型號	馬力 (HP)	減速比	入力軸					
			L	L2	L3	T	U	V
90#	30	1/4~1/20	641	80	75	12	42	45
90#	20	1/25~1/30	641	80	75	12	42	45
90#	20	1/35~1/60	671	80	75	12	42	45
90#	15	1/65~1/120	671	80	75	12	42	45

尺寸表

型號	馬力 (HP)	減速比	機身尺寸							孔	出力軸				
			A	B	C	D	E	F	G	Z	M	N	P	Q	R
100#	40	1/4~1/20	561	630	530	30	170.5	4.5	580	24	165	160	28	106	100
100#	30	1/25~1/30	561	630	530	30	170.5	4.5	580	24	165	160	28	106	100
100#	30	1/35~1/60	596	630	530	30	170.5	4.5	580	24	165	160	28	106	100
100#	20	1/65~1/120	596	630	530	30	170.5	4.5	580	24	165	160	28	106	100

型號	馬力 (HP)	減速比	入力軸					
			L	L2	L3	T	U	V
100#	40	1/4~1/20	836	100	95	14	48	51.5
100#	30	1/25~1/30	836	100	95	14	48	51.5
100#	30	1/35~1/60	871	100	95	14	48	51.5
100#	20	1/65~1/120	871	100	95	14	48	51.5

系統分解圖

型　　號：**PGEW - 4 - STAGE**

適用速比：1/ 121 - 1/ 900

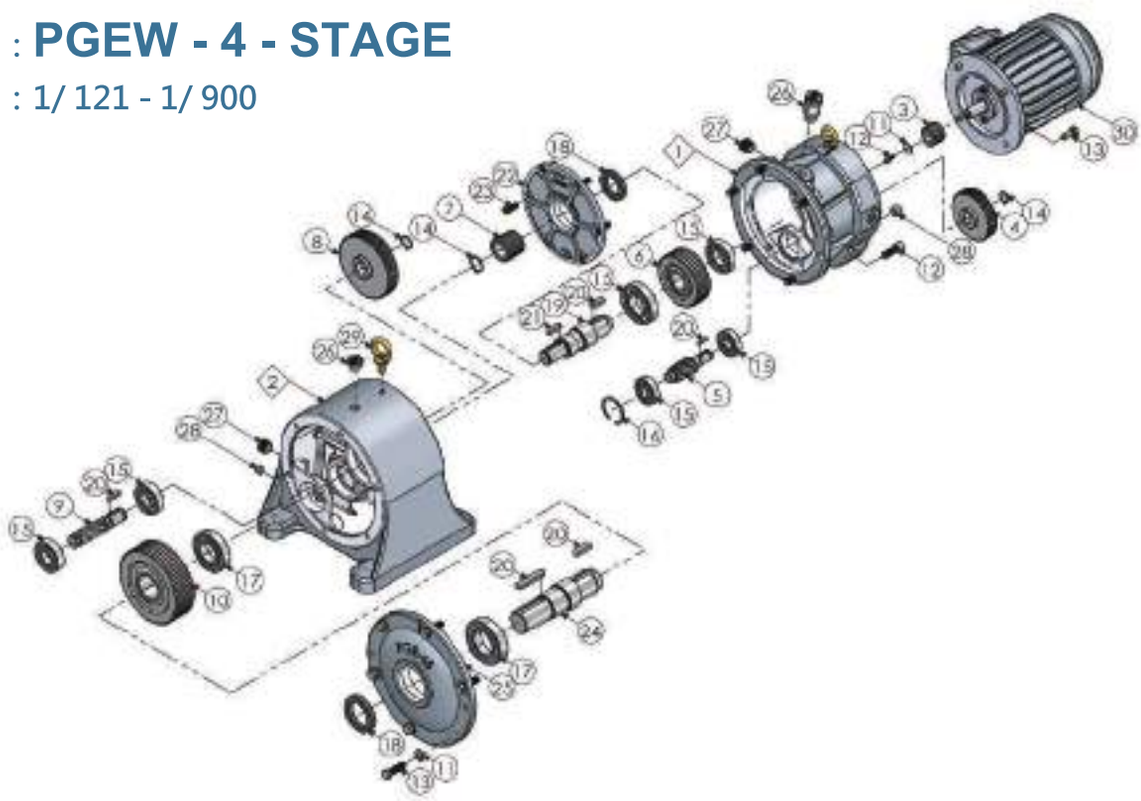

No.	零件名稱	No.	零件名稱
1	第一段立式外殼	16	C型扣環
2	第二段臥式外殼	17	軸承
3	第一段主動齒輪	18	油封
4	第一段從動齒輪	19	連結軸心
5	第二段主動齒軸	20	鍵
6	第二段從動齒輪	21	鍵
7	第三段主動齒輪	22	第一段連結蓋
8	第三段從動齒輪	23	沉頭螺栓
9	第四段主動齒軸	24	出力軸心
10	第四段從動齒輪	25	出力蓋
11	華司	26	透氣蓋組件
12	內六角螺栓	27	油鏡
13	外六角螺栓	28	排油栓
14	S型扣環	29	吊環
15	軸承	30	馬達

系統分解圖

型　　號 ：**PGEW - 5 - STAGE**

適用速比 ：1/901 - 1/ 3600

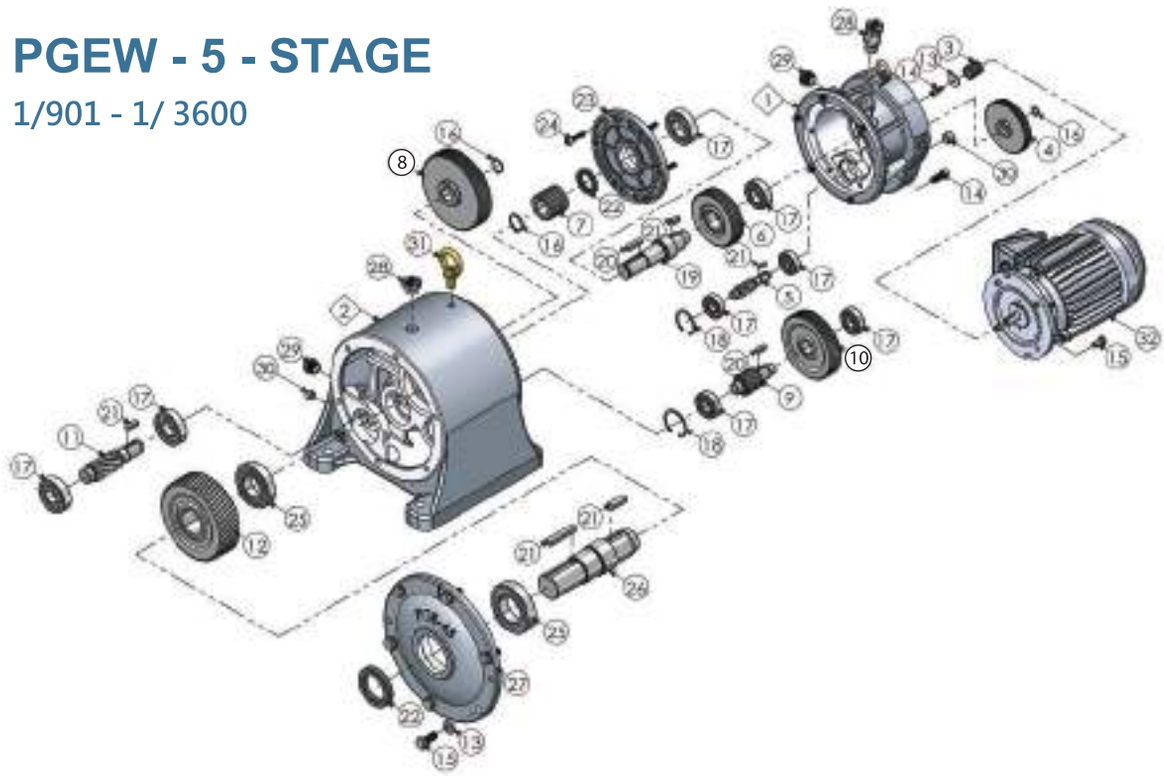

No.	零件名稱	No.	零件名稱
1	第一段立式外殼	17	軸承
2	第二段臥式外殼	18	C型扣環
3	第一段主動齒輪	19	連結軸心
4	第一段從動齒輪	20	鍵
5	第二段主動齒軸	21	鍵
6	第二段從動齒輪	22	油封
7	第三段主動齒輪	23	第一段連結蓋
8	第三段從動齒輪	24	沉頭螺栓
9	第四段主動齒軸	25	軸承
10	第四段從動齒輪	26	出力軸心
11	第五段主動齒軸	27	出力蓋
12	第五段從動齒輪	28	透氣蓋組件
13	華司	29	油鏡
14	內六角螺栓	30	排油栓
15	外六角螺栓	31	吊環
16	S型扣環	32	馬達

系統分解圖

型　　號 ：**PGEW - 6 - STAGE**
適用速比 ：3601 - 1/ 7200

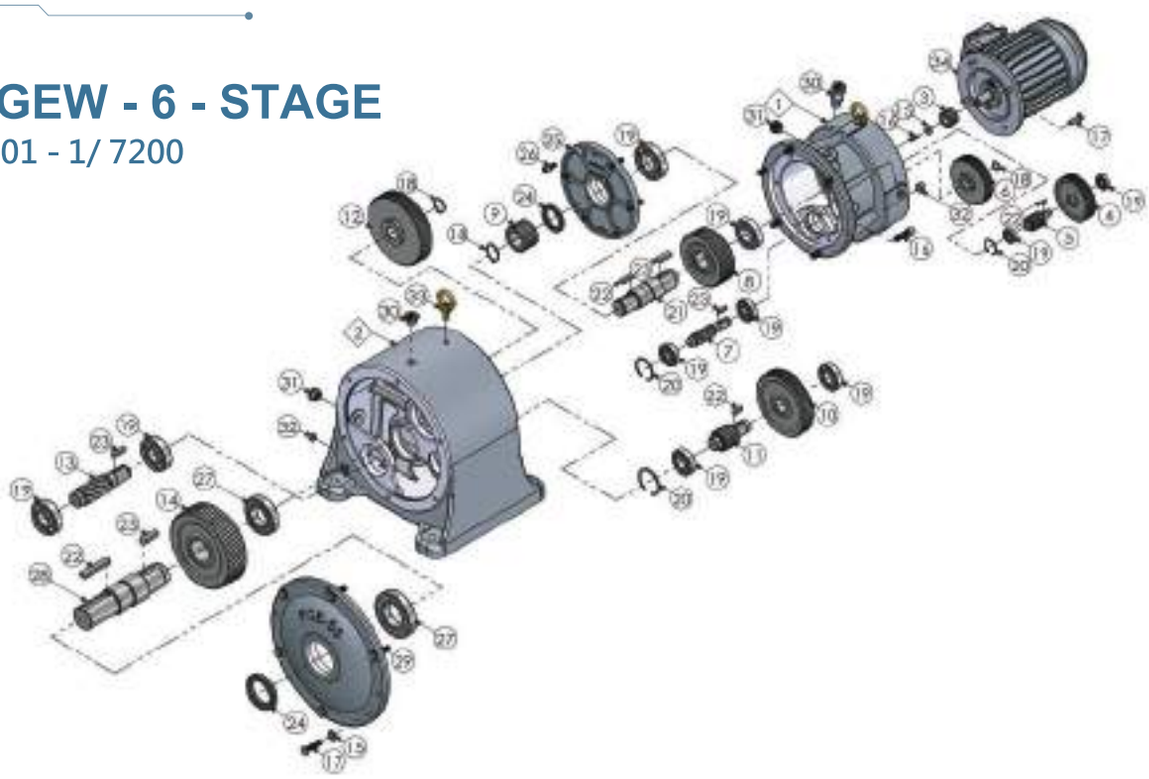

No.	零件名稱	No.	零件名稱
1	第一段立式外殼	18	S型扣環
2	第二段臥式外殼	19	軸承
3	第一段主動齒輪	20	C型扣環
4	第一段從動齒輪	21	連結軸心
5	第二段主動齒軸	22	鍵
6	第二段從動齒輪	23	鍵
7	第三段主動齒軸	24	油封
8	第三段從動齒輪	25	第一段連結蓋
9	第四段主動齒輪	26	沉頭螺栓
10	第四段從動齒輪	27	軸承
11	第五段主動齒軸	28	出力軸心
12	第五段從動齒輪	29	出力蓋
13	第六段主動齒軸	30	透氣蓋組件
14	第六段從動齒輪	31	油鏡
15	華司	32	排油栓
16	內六角螺栓	33	吊環
17	外六角螺栓	34	馬達

臥式兩段式齒輪馬達減速機 - PGEW

PGEW40~PGEW100

PGEW40#~PGEW100#

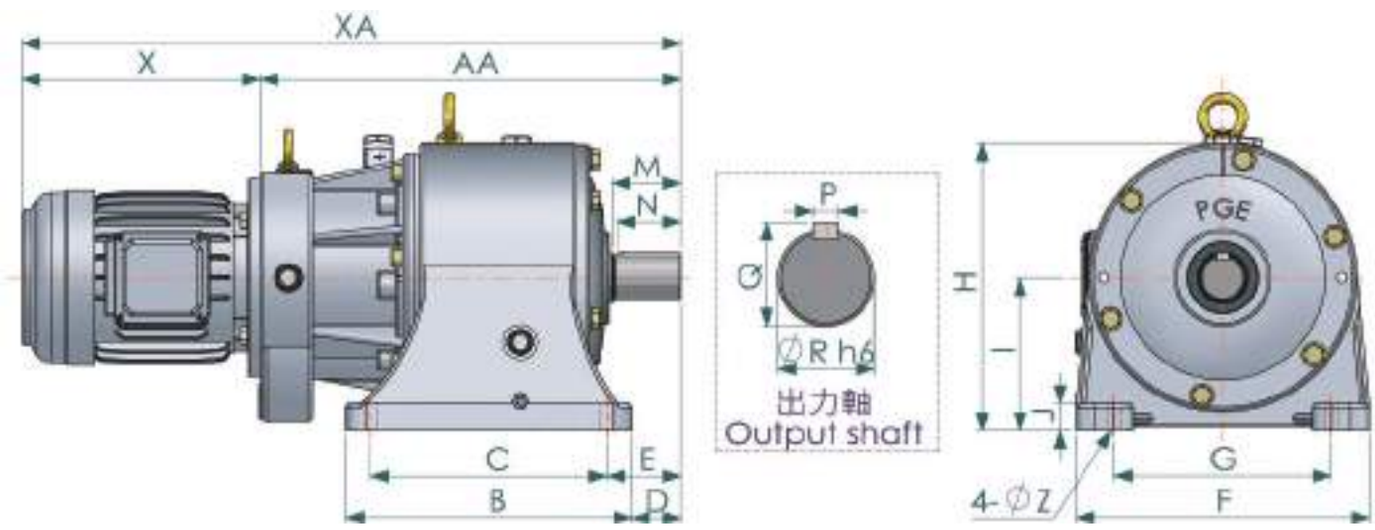

尺寸表

型號	馬力 (HP)	減速比	機身尺寸										孔	出力軸				
			AA	B	C	D	E	F	G	H	I	J	Z	M	N	P	Q	R
40#	40.5	1/120~1/900	391.5	272	230	48	70	262	190	261	135	27	13	65	60	10	43	40
40#	0.25	1/120~1/900	391.5	272	230	48	70	262	190	261	135	27	13	65	60	10	43	40
45#	1	1/121~1/400	427	290	240	50	75	298	220	291	155	28	15	70	65	12	48	45
45#	0.5	1/901~1/3600	431	290	240	50	75	298	220	291	155	28	15	70	65	12	48	45
45#	0.25	1/901~1/3600	431	290	240	50	75	298	220	291	155	28	15	70	65	12	45	45
50#	2	1/21~1/400	484	310	270	66	86	340	270	325	175	30	15	80	75	12	53	50
50#	1	1/401~1/900	484	310	270	66	86	340	270	325	175	30	15	80	75	12	53	50
50#	1	1/901~1/3600	488.5	310	270	66	86	340	270	325	175	30	15	80	75	12	53	50
50#	0.5	1/3601~1/7200	521.5	310	270	66	86	340	270	325	175	30	15	80	75	12	53	50

臥式兩段式齒輪馬達減速機-PGEW

PGEW55#~PGEW100#

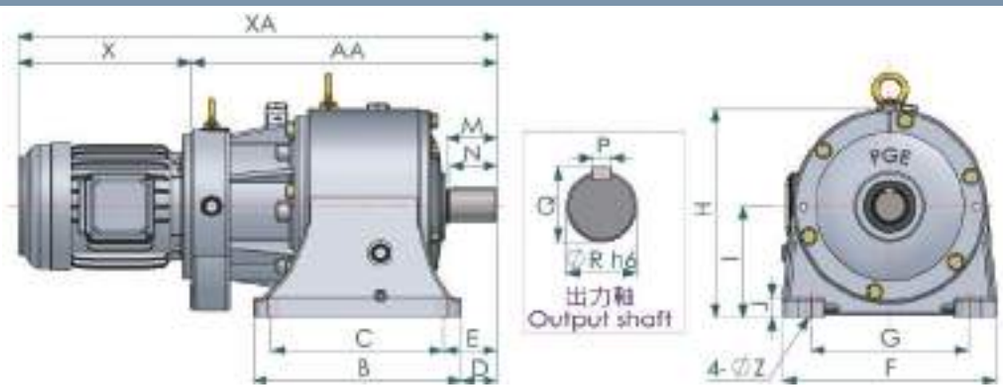

尺寸表

型號	馬力 (HP)	減速比	機身尺寸										孔	出力軸				
			AA	B	C	D	E	F	G	H	I	J	Z	M	N	P	Q	R
55#	3	1/121~1/400	516.5	360	300	76	106	390	310	385	205	32	18	90	85	15	60	55
55#	2	1/401~1/900	530	360	300	76	106	390	310	385	205	32	18	90	85	15	60	55
55#	2	1/901~1/3600	548	360	300	76	106	390	310	385	205	32	18	90	85	15	60	55
55#	1	1/3601~1/7200	553.5	360	300	76	106	390	310	385	205	32	18	90	85	15	60	55
65#	5	1/121~1/400	566	395	340	91	118	414	330	435	240	35	18	100	95	18	69	65
65#	3	1/401~1/900	566	395	340	91	118	414	330	435	240	35	18	100	95	18	69	65
65#	3	1/901~1/3600	588	395	340	91	118	414	330	435	240	35	18	100	95	18	69	65
65#	2	1/3601~1/7200	626	395	340	91	118	414	330	435	240	35	18	100	95	18	69	65
75#	7.5	1/121~1/400	608.5	444	380	98	130	475	370	490	270	38	24	115	100	20	79.5	75
75#	5	1/401~1/900	628.5	444	380	98	130	475	370	490	270	38	24	115	100	20	79.5	75
75#	5	1/901~1/3600	658.5	444	380	98	130	475	370	490	270	38	24	115	100	20	79.5	75
75#	3	1/3601~1/7200	663	444	380	98	130	475	370	490	270	38	24	115	100	20	79.5	75
80#	7.5	1/121~1/400	618.5	444	380	108	140	475	370	490	270	38	24	125	120	22	85	80
80#	5	1/401~1/900	638.5	444	380	108	140	475	370	490	270	38	24	125	120	22	85	80
80#	5	1/901~1/3600	668.5	444	380	108	140	475	370	490	270	38	24	125	120	22	85	80
80#	3	1/3601~1/7200	673	444	380	108	140	475	370	490	270	38	24	125	120	22	85	80
90#	10	1/121~1/400	695	490	430	145	175	530	420	545	295	40	24	140	135	24	98	90
90#	7.5	1/401~1/900	695	490	430	145	175	530	420	545	295	40	24	140	135	24	98	90
90#	7.5	1/901~1/3600	725	490	430	145	175	530	420	545	295	40	24	140	135	24	98	90
90#	5	1/3601~1/7200	763	490	430	145	175	530	420	545	295	40	24	140	135	24	98	90
100#	15	1/121~1/400	831.5	540	470	188	223	590	480	610	340	43	24	165	160	28	106	100
100#	10	1/401~1/900	851.5	540	470	188	223	590	480	610	340	43	24	165	160	28	106	100
100#	10	1/901~1/3600	886.5	540	470	188	223	590	480	610	340	43	24	165	160	28	106	100
100#	7.5	1/3601~1/7200	888.5	540	470	188	223	590	480	610	340	43	24	165	160	28	106	100

臥式兩段式齒輪馬達減速機-PGEW

PGEW馬達裝配參考資料(東元立式馬達)

(單位:mm)

PGEW40#~PGEW100#

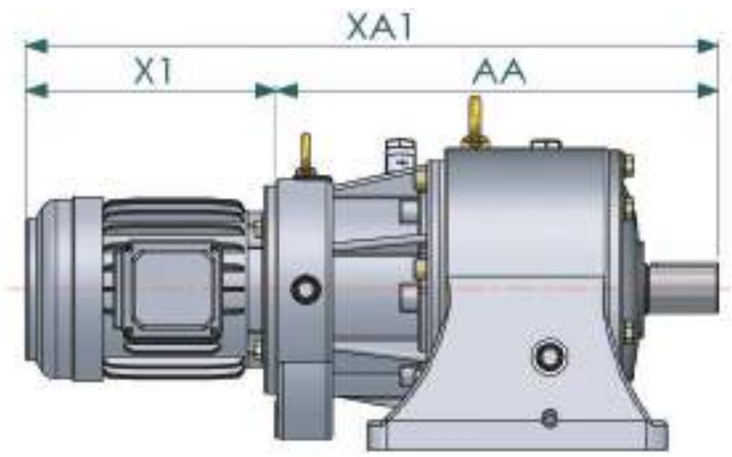

PGEW馬達裝配參考資料(MS鋁框馬達)

(單位:mm)

PGEW40#~PGEW100#

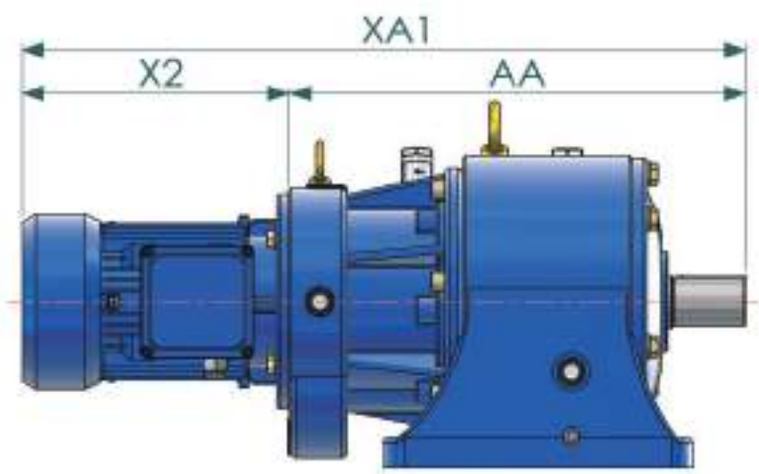

尺寸表

型號	馬力 (HP)	減速比	機身尺寸	PGEW總長(東元馬達裝配)		PGEW總長(MS馬達裝配)	
			AA	X1	XA1	X2	XA2
40#	0.5	1/120~1/900	391.5	247.5	639	211	602.5
40#	0.25	1/120~1/900	391.5	225	616.5	197	588.5
45#	1	1/121~1/400	427	242	669	250	677
45#	0.5	1/901~1/3600	431	247.5	678.5	211	642
45#	0.25	1/901~1/3600	431	225	656	197	628

臥式兩段式齒輪馬達減速機-PGEW

(單位:mm)

PGEW馬達裝配參考資料(東元立式馬達)	PGEW馬達裝配參考資料(MS鋁框馬達)
PGEW50#~PGV100#	
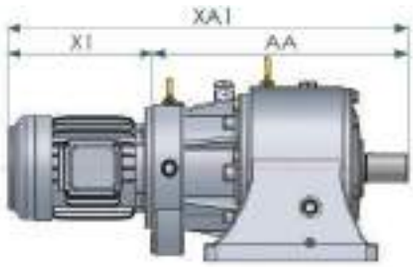	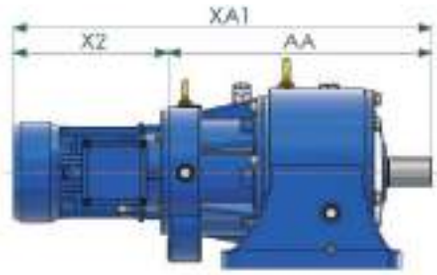

尺寸表 (單位:mm)

型號	馬力 (HP)	減速比	機身尺寸	PGEW總長(東元馬達裝配)		PGEW總長(MS馬達裝配)	
			AA	X1	XA1	X2	XA2
50#	2	1/121~1/400	484	321.5	805.5	287	771
50#	1	1/401~1/900	484	242	726	250	734
50#	1	1/901~1/3600	488.5	242	730.5	250	738.5
50#	0.5	1/3601~1/7200	521.5	247.5	769	211	732.5
55#	3	1/121~1/400	516.5	314.5	831	309	825.5
55#	2	1/401~1/900	530	321.5	851.5	287	817
55#	2	1/901~1/3600	548	321.5	869.5	287	835
55#	1	1/3601~1/7200	553.5	242	795.5	250	803.5
65#	5	1/121~1/400	566	371	937	335	901
65#	3	1/401~1/900	566	314.5	880.5	309	875
65#	3	1/901~1/3600	588	314.5	902.5	309	897
65#	2	1/3601~1/7200	626	321.5	947.5	287	913
75#	7.5	1/121~1/400	608.5	374	982.5	357	965.5
75#	5	1/401~1/900	628.5	371	999.5	335	963.5
75#	5	1/901~1/3600	658.5	371	1029.5	335	993.5
75#	3	1/3601~1/7200	663	314.5	977.5	309	972
80#	7.5	1/121~1/400	618.5	374	992.5	357	975.5
80#	5	1/401~1/900	638.5	371	1009.5	335	973.5
80#	5	1/901~1/3600	668.5	371	1039.5	335	1003.5
80#	3	1/3601~1/7200	673	314.5	987.5	309	982
90#	10	1/121~1/400	695	412	1107	395	1090
90#	7.5	1/401~1/900	695	374	1069	357	1052
90#	7.5	1/901~1/3600	725	374	1099	357	1082
90#	5	1/3601~1/7200	763	371	1134	335	1098
100#	15	1/121~1/400	831.5	498	1329.5	530	1361.5
100#	10	1/401~1/900	851.5	412	1263.5	395	1246.5
100#	10	1/901~1/3600	886.5	412	1298.5	395	1281.5
100#	7.5	1/3601~1/7200	888.5	374	1262.5	357	1245.5

系統分解圖

型　　號 ：**PGVW - 4 - STAGE**
適用速比 ：1/121 - 1/ 900

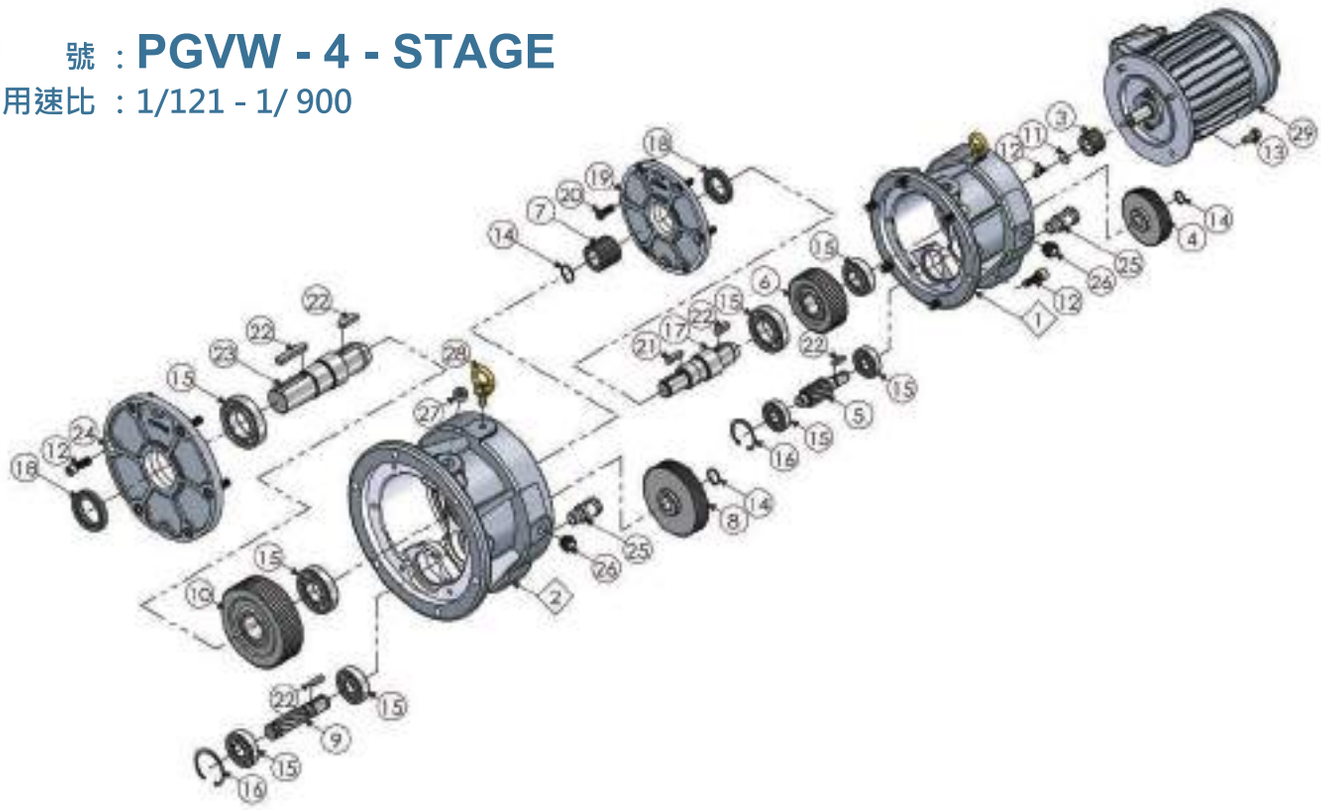

No.	零件名稱	No.	零件名稱
1	第一段立式外殼	16	C型扣環
2	第二段立式外殼	17	連結軸心
3	第一段主動齒輪	18	油封
4	第一段從動齒輪	19	第一段連結蓋
5	第二段主動齒軸	20	沉頭螺栓
6	第二段從動齒輪	21	鍵
7	第三段主動齒輪	22	鍵
8	第三段從動齒輪	23	出力軸心
9	第四段主動齒軸	24	出力蓋
10	第四段從動齒輪	25	透氣蓋組件
11	華司	26	油鏡
12	內六角螺栓	27	排油栓
13	外六角螺栓	28	吊環
14	S型扣環	29	馬達
15	軸承		

系統分解圖

型　　號 ：**PGVW - 5 - STAGE**

適用速比 ：1/901 - 1/ 3600

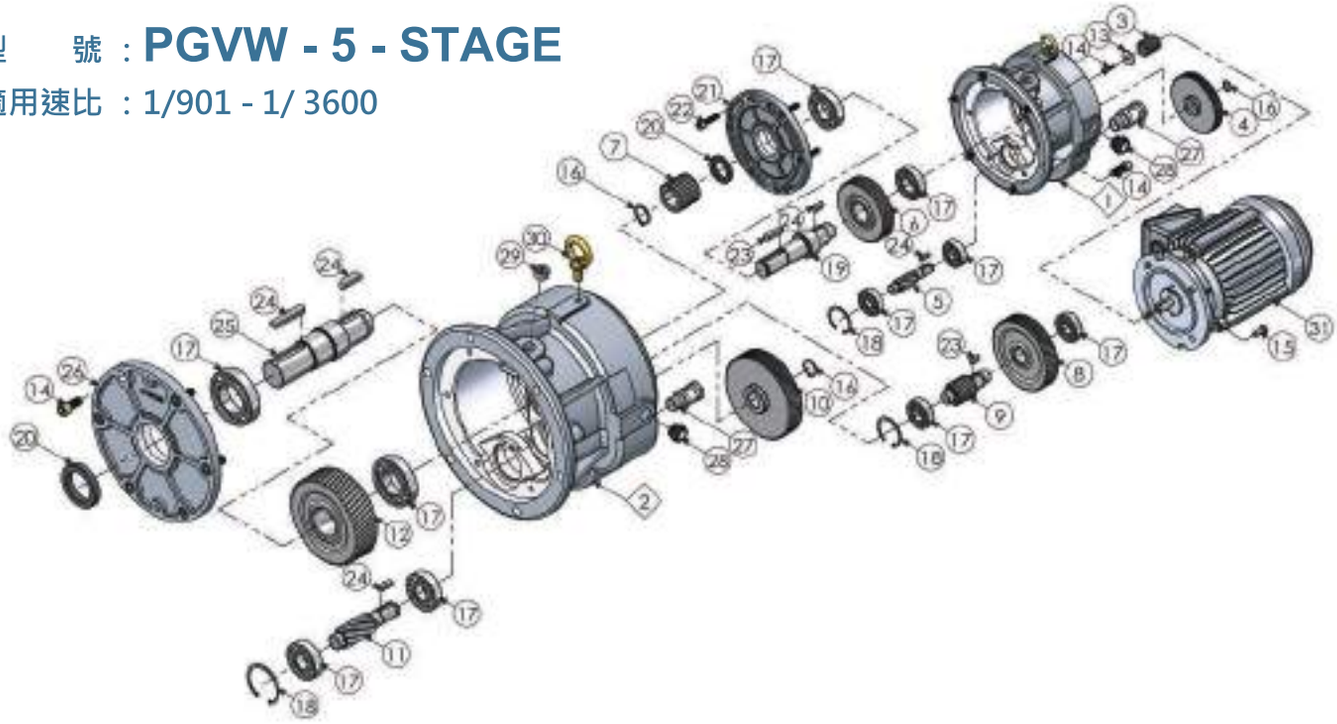

No.	零件名稱	No.	零件名稱
1	第一段立式外殼	17	軸承
2	第二段立式外殼	18	C型扣環
3	第一段主動齒輪	19	連結軸心
4	第一段從動齒輪	20	油封
5	第二段主動齒軸	21	第一段連結蓋
6	第二段從動齒輪	22	沉頭螺栓
7	第三段主動齒輪	23	鍵
8	第三段從動齒輪	24	鍵
9	第四段主動齒軸	25	出力軸心
10	第四段從動齒輪	26	出力蓋
11	第五段主動齒軸	27	透氣蓋組件
12	第五段從動齒輪	28	油鏡
13	華司	29	排油栓
14	內六角螺栓	30	吊環
15	外六角螺栓	31	馬達
16	S型扣環		

系統分解圖

型　　號 ：**PGVW - 6 - STAGE**

適用速比 ：3601 - 1/ 7200

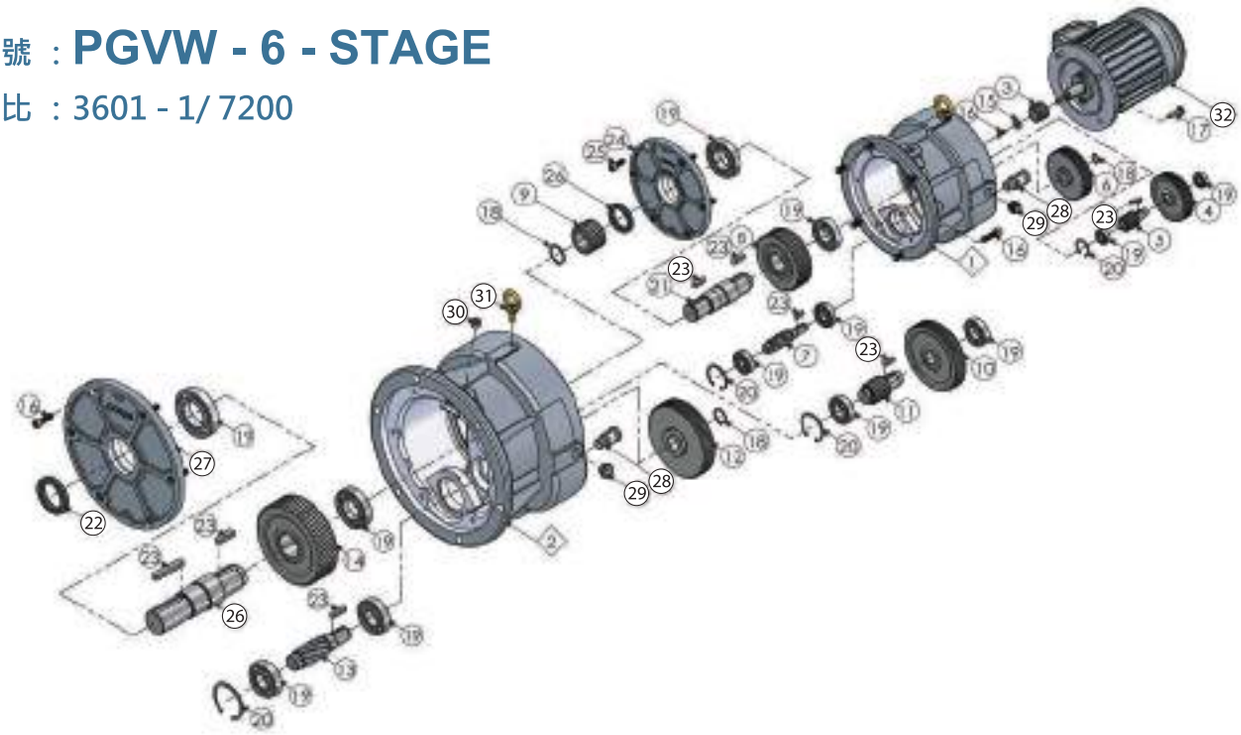

No.	零件名稱	No.	零件名稱
1	第一段立式外殼	17	外六角螺栓
2	第二段立式外殼	18	S型扣環
3	第一段主動齒輪	19	軸承
4	第一段從動齒輪	20	C型扣環
5	第二段主動齒軸	21	連結軸心
6	第二段從動齒輪	22	油封
7	第三段主動齒軸	23	鍵
8	第三段從動齒輪	24	第一段連結蓋
9	第四段主動齒輪	25	沉頭螺栓
10	第四段從動齒輪	26	油封
11	第五段主動齒軸	27	出力蓋
12	第五段從動齒輪	28	透氣蓋組件
13	第六段主動齒軸	29	油鏡
14	第六段從動齒輪	30	排油栓
15	華司	31	吊環
16	內六角螺栓	32	馬達

立式兩段式齒輪馬達減速機-PGVW

PGVW40~PGVW100

PGVW40#~PGVW100# (單位:mm)

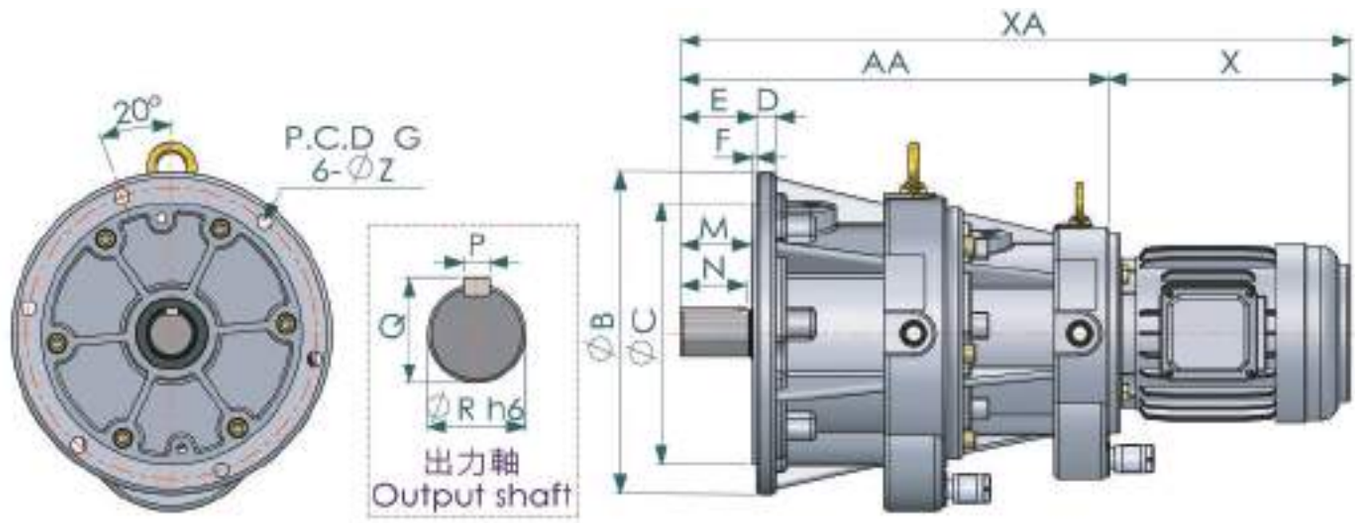

尺寸表

型號	馬力 (HP)	減速比	機身尺寸							孔	出力軸				
			AA	B	C	D	E	F	G	Z	M	N	P	Q	R
40#	0.5	1/120~1/900	391.5	280	230	18	70.5	3.5	225	13	65	60	10	43	40
40#	0.25	1/120~1/900	391.5	280	230	18	70.5	3.5	225	13	65	60	10	43	40
45#	1	1/121~1/400	427	320	260	20	75	3.5	290	15	70	65	12	48	45
45#	0.5	1/901~1/3600	431	320	260	20	75	3.5	290	15	70	65	12	48	45
45#	0.25	1/901~1/3600	431	320	260	20	75	3.5	290	15	70	65	12	45	45
50#	2	1/121~1/400	484	350	290	20	85.5	4.5	320	15	80	75	12	53	50
50#	1	1/401~1/900	484	350	290	20	85.5	4.5	320	15	80	75	12	53	50
50#	1	1/901~1/3600	488.5	350	290	20	85.5	4.5	320	15	80	75	12	53	50
50#	0.5	1/3601~1/7200	521.5	350	290	20	85.5	4.5	320	15	80	75	12	53	50

立式兩段式齒輪馬達減速機-PGVW

尺寸表															
型號	馬力 (HP)	減速比	機身尺寸							孔	出力軸				
			AA	B	C	D	E	F	G	Z	M	N	P	Q	R
55#	3	1/121~1/400	516.5	410	340	22	96	4.5	375	18	90	85	15	60	55
55#	2	1/401~1/900	530	410	340	22	96	4.5	375	18	90	85	15	60	55
55#	2	1/901~1/3600	548	410	340	22	96	4.5	375	18	90	85	15	60	55
55#	1	1/3601~1/7200	553.5	410	340	22	96	4.5	375	18	90	85	15	60	55
65#	5	1/121~1/400	566	460	380	23	105.5	4.5	420	18	100	95	18	69	65
65#	3	1/401~1/900	566	460	380	23	105.5	4.5	420	18	100	95	18	69	65
65#	3	1/901~1/3600	588	460	380	23	105.5	4.5	420	18	100	95	18	69	65
65#	2	1/3601~1/7200	626	460	380	23	105.5	4.5	420	18	100	95	18	69	65
75#	7.5	1/121~1/400	608.5	510	430	25	120.5	4.5	470	21	115	100	20	79.5	75
75#	5	1/401~1/900	628.5	510	430	25	120.5	4.5	470	21	115	100	20	79.5	75
75#	5	1/901~1/3600	658.5	510	430	25	120.5	4.5	470	21	115	100	20	79.5	75
75#	3	1/3601~1/7200	663	510	430	25	120.5	4.5	470	21	115	100	20	79.5	75
80#	7.5	1/121~1/400	618.5	510	430	25	130.5	4.5	470	21	125	120	22	85	80
80#	5	1/401~1/900	638.5	510	430	25	130.5	4.5	470	21	125	120	22	85	80
80#	5	1/901~1/3600	668.5	510	430	25	130.5	4.5	470	21	125	120	22	85	80
80#	3	1/3601~1/7200	673	510	430	25	130.5	4.5	470	21	125	120	22	85	80
90#	10	1/121~1/400	695	560	480	25	145.5	4.5	520	21	140	135	24	98	90
90#	7.5	1/401~1/900	695	560	480	25	145.5	4.5	520	21	140	135	24	98	90
90#	7.5	1/901~1/3600	725	560	480	25	145.5	4.5	520	21	140	135	24	98	90
90#	5	1/3601~1/7200	763	560	480	25	145.5	4.5	520	21	140	135	24	98	90
100#	15	1/121~1/400	831.5	630	530	30	170.5	4.5	580	24	165	160	28	106	100
100#	10	1/401~1/900	851.5	630	530	30	170.5	4.5	580	24	165	160	28	106	100
100#	10	1/901~1/3600	886.5	630	530	30	170.5	4.5	580	24	165	160	28	106	100
100#	7.5	1/3601~1/7200	888.5	630	530	30	170.5	4.5	580	24	165	160	28	106	100

立式兩段式齒輪馬達減速機-PGVW

PGVW馬達裝配參考資料(東元立式馬達) (單位:mm)

PGVW40#~PGVW100#

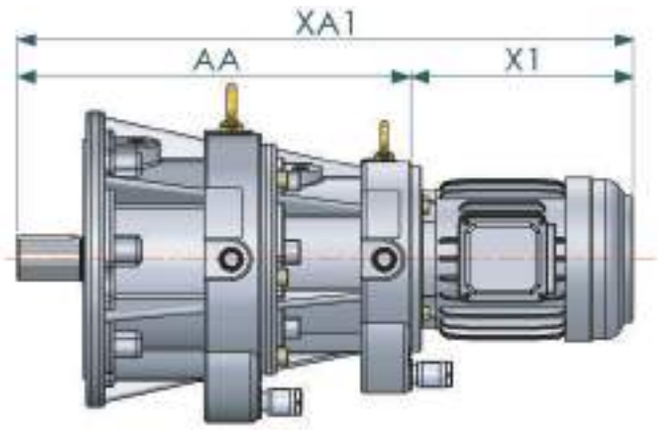

PGVW馬達裝配參考資料(MS鋁框馬達) (單位:mm)

PGVW40#~PGVW100#

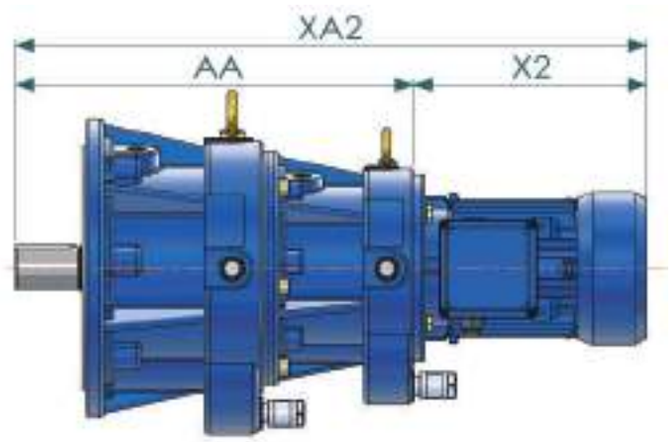

尺寸表

型號	馬力 (HP)	減速比	機身尺寸	PGVW總長(東元馬達裝配)		PGVW總長(MS馬達裝配)	
			AA	X1	XA1	X2	XA2
40#	0.5	1/120~1/900	391.5	247.5	639	211	602.5
40#	0.25	1/120~1/900	391.5	225	616.5	197	588.5
45#	1	1/121~1/400	427	242	669	250	677
45#	0.5	1/901~1/3600	431	247.5	678.5	211	642
45#	0.25	1/901~1/3600	431	225	656	197	628

立式兩段式齒輪馬達減速機-PGVW

尺寸表							
型號	馬力 (HP)	減速比	機身尺寸	PGVW總長(東元馬達裝配)		PGVW總長(MS馬達裝配)	
			AA	X1	XA1	X2	XA2
50#	2	1/121~1/400	484	321.5	805.5	287	771
50#	1	1/401~1/900	484	242	726	250	734
50#	1	1/901~1/3600	488.5	242	730.5	250	738.5
50#	0.5	1/3601~1/7200	521.5	247.5	769	211	732.5
55#	3	1/121~1/400	516.5	314.5	831	309	825.5
55#	2	1/401~1/900	530	321.5	851.5	287	817
55#	2	1/901~1/3600	548	321.5	869.5	287	835
55#	1	1/3601~1/7200	553.5	242	795.5	250	803.5
65#	5	1/121~1/400	566	371	937	335	901
65#	3	1/401~1/900	566	314.5	880.5	309	875
65#	3	1/901~1/3600	588	314.5	902.5	309	897
65#	2	1/3601~1/7200	626	321.5	947.5	287	913
75#	7.5	1/121~1/400	608.5	374	982.5	357	965.5
75#	5	1/401~1/900	628.5	371	999.5	335	963.5
75#	5	1/901~1/3600	658.5	371	1029.5	335	993.5
75#	3	1/3601~1/7200	663	314.5	977.5	309	972
80#	7.5	1/121~1/400	618.5	374	992.5	357	975.5
80#	5	1/401~1/900	638.5	371	1009.5	335	973.5
80#	5	1/901~1/3600	668.5	371	1039.5	335	1003.5
80#	3	1/3601~1/7200	673	314.5	987.5	309	982
90#	10	1/121~1/400	695	412	1107	395	1090
90#	7.5	1/401~1/900	695	374	1069	357	1052
90#	7.5	1/901~1/3600	725	374	1099	357	1082
90#	5	1/3601~1/7200	763	371	1134	335	1098
100#	15	1/121~1/400	831.5	498	1329.5	530	1361.5
100#	10	1/401~1/900	851.5	412	1263.5	395	1246.5
100#	10	1/901~1/3600	886.5	412	1298.5	395	1281.5
100#	7.5	1/3601~1/7200	888.5	374	1262.5	357	1245.5

系統分解圖

型　　號 ：**PGEWF - 4 - STAGE**
適用速比 ：1/121 - 1/ 900

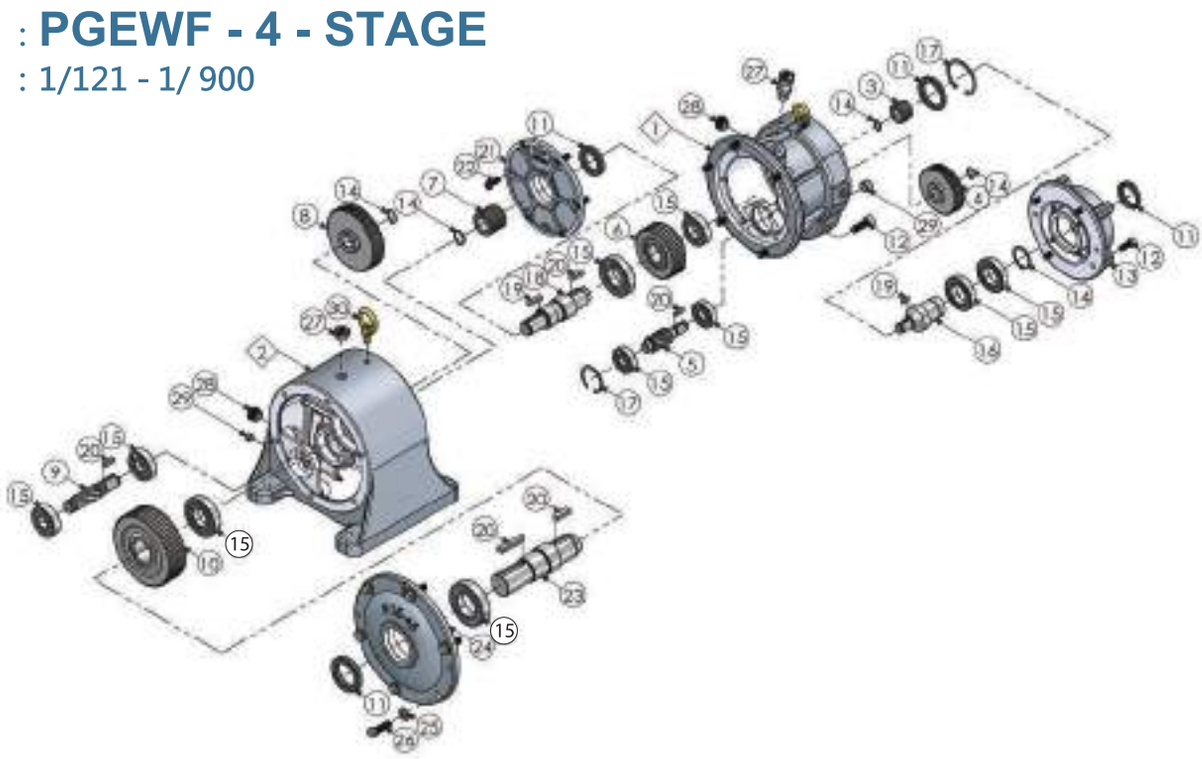

No.	零件名稱	No.	零件名稱
1	第一段立式外殼	16	直結入力軸
2	第二段臥式外殼	17	C型扣環
3	第一段主動齒輪	18	連結軸心
4	第一段從動齒輪	19	鍵
5	第二段主動齒軸	20	鍵
6	第二段從動齒輪	21	第一段連結蓋
7	第三段主動齒輪	22	沉頭螺栓
8	第三段從動齒輪	23	出力軸心
9	第四段主動齒軸	24	出力蓋
10	第四段從動齒輪	25	華司
11	油封	26	外六角螺栓
12	內六角螺栓	27	透氣蓋組件
13	入力法蘭	28	油鏡
14	S型扣環	29	排油栓
15	軸承	30	吊環

系統分解圖

型　　號 ：**PGEWF - 5 - STAGE**
適用速比 ：1/901 - 1/3600

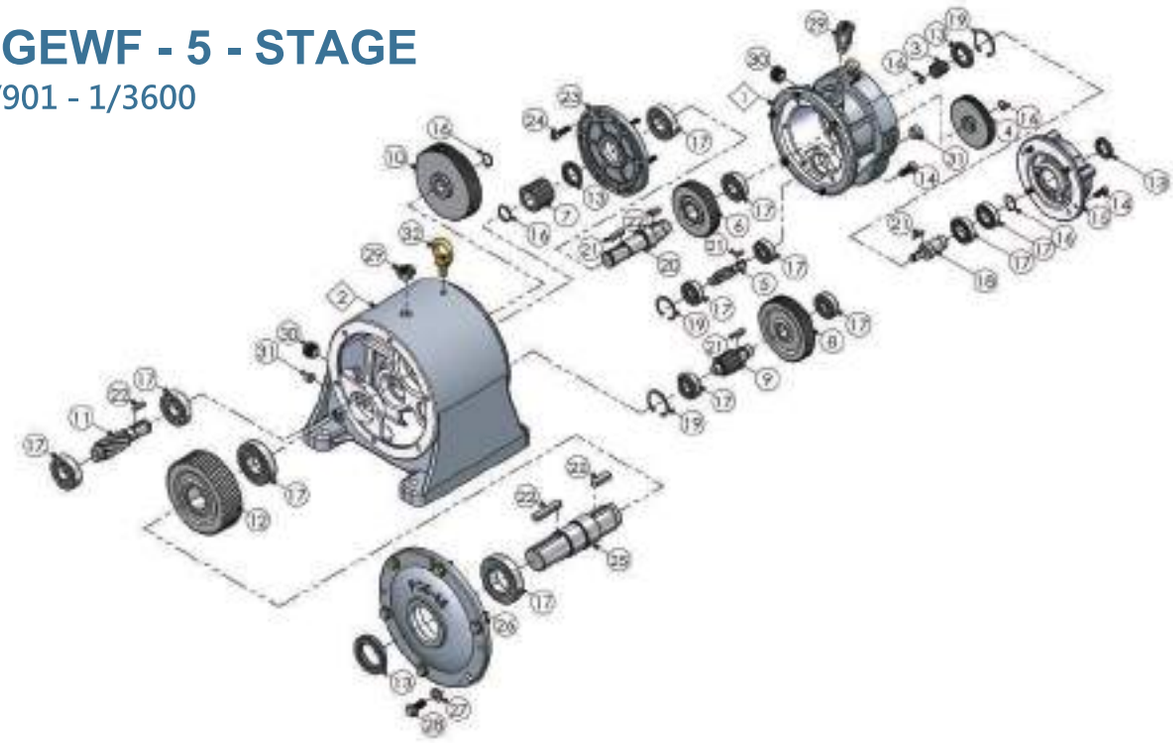

No.	零件名稱	No.	零件名稱
1	第一段立式外殼	17	軸承
2	第二段臥式外殼	18	直結入力軸
3	第一段主動齒輪	19	C型扣環
4	第一段從動齒輪	20	連結軸心
5	第二段主動齒軸	21	鍵
6	第二段從動齒輪	22	鍵
7	第三段主動齒輪	23	第一段連結蓋
8	第三段從動齒輪	24	沉頭螺栓
9	第四段主動齒軸	25	出力軸心
10	第四段從動齒輪	26	出力蓋
11	第五段主動齒軸	27	華司
12	第五段從動齒輪	28	外六角螺栓
13	油封	29	透氣蓋組件
14	內六角螺栓	30	油鏡
15	入力法蘭	31	排油栓
16	S型扣環	32	吊環

系統分解圖

型　　號：**PGEWF - 6 - STAGE**

適用速比：3601 - 1/ 7200

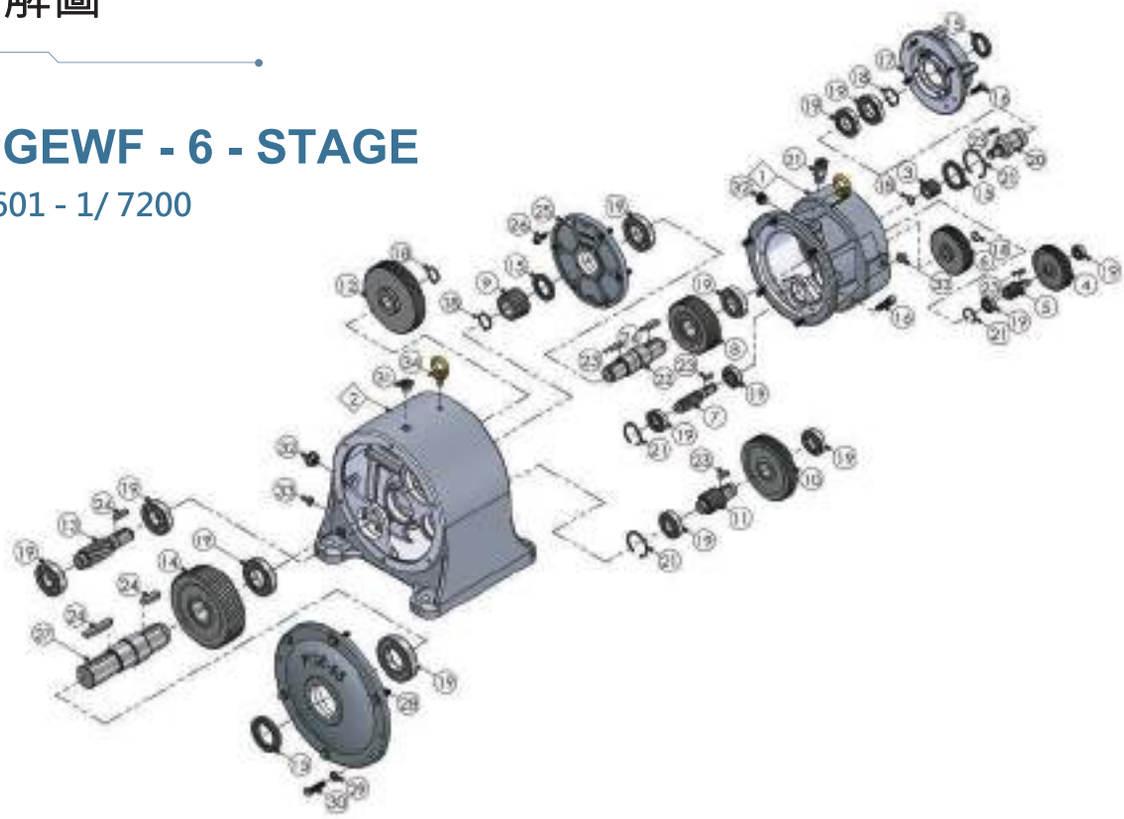

No.	零件名稱	No.	零件名稱
1	第一段立式外殼	18	S型扣環
2	第二段臥式外殼	19	軸承
3	第一段主動齒輪	20	直結入力軸
4	第一段從動齒輪	21	C型扣環
5	第二段主動齒軸	22	連結軸心
6	第二段從動齒輪	23	鍵
7	第三段主動齒軸	24	鍵
8	第三段從動齒輪	25	第一段連結蓋
9	第四段主動齒輪	26	沉頭螺栓
10	第四段從動齒輪	27	出力軸心
11	第五段主動齒軸	28	出力蓋
12	第五段從動齒輪	29	華司
13	第六段主動齒軸	30	外六角螺栓
14	第六段從動齒輪	31	透氣蓋組件
15	油封	32	油鏡
16	內六角螺栓	33	排油栓
17	入力法蘭	34	吊環

臥式兩段式法蘭式齒輪減速機-PGEWF

PGEWF40~PGEWF100

PGEWF40# (單位:mm)

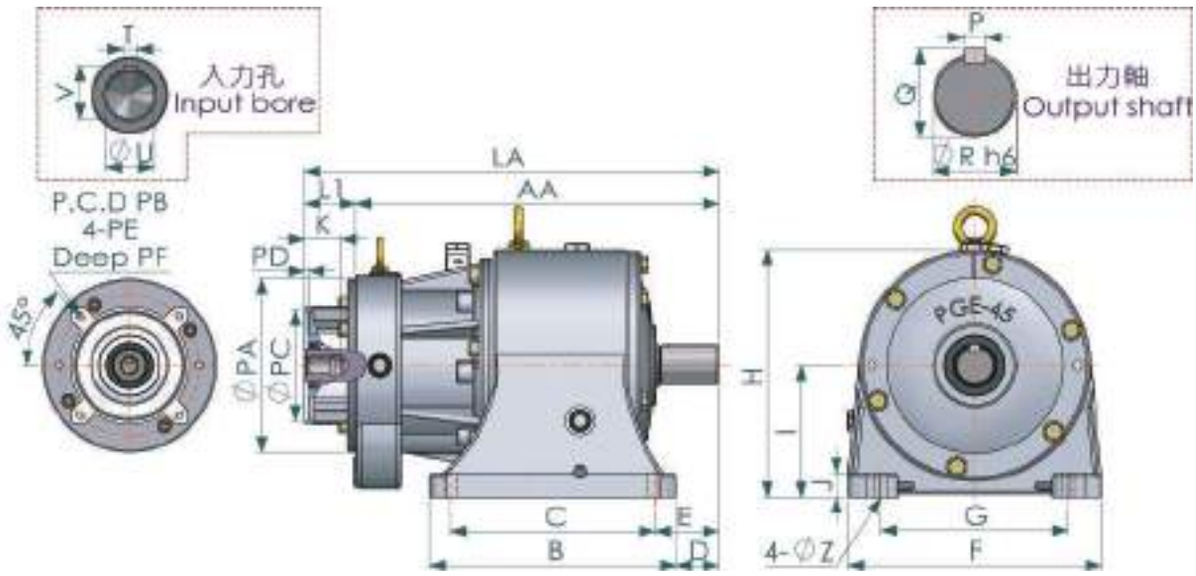

尺寸表																		
型號	馬力(HP)	減速比	機身尺寸										孔	出力軸				
			AA	B	C	D	E	F	G	H	I	J	Z	M	N	P	Q	R
40#	0.5	1/120~1/900	391.5	272	230	48	70	262	190	261	135	27	13	65	60	10	43	40
40#	0.25	1/120~1/900	391.5	272	230	48	70	262	190	261	135	27	13	65	60	10	43	40

型號	馬力(HP)	減速比	入力法蘭									入力法蘭		
			PA	PB	PC	PD	PE	PF	LA	L1	K	T	U	V
40#	0.5	1/120~1/900	164	130	110	5	M8*P1.25	20	436.5	45	42.5	5	14	16.3
40#	0.25	1/120~1/900	164	130	110	5	M8*P1.25	20	436.5	45	26.5	4	11	12.8

臥式兩段式法蘭式齒輪減速機-PGEWF

PGEWF45#~PGEWF100#

(單位:mm)

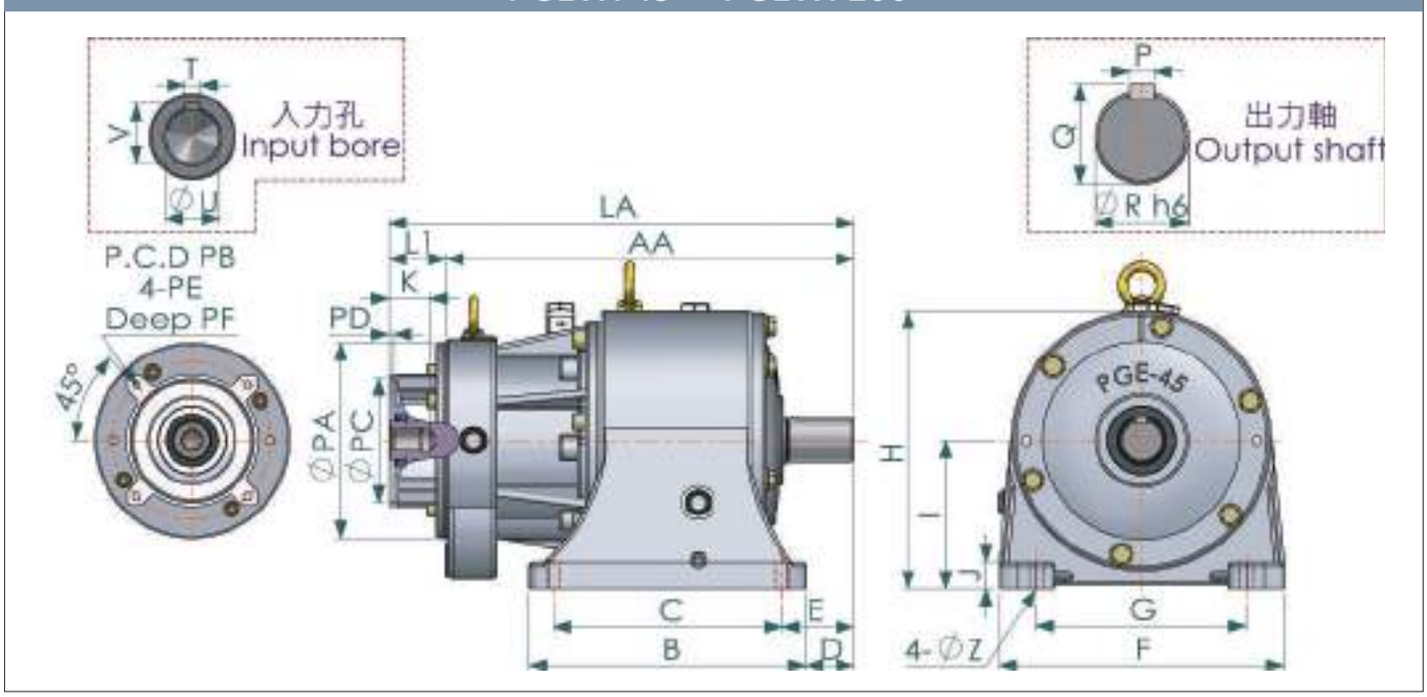

尺寸表																		
型號	馬力(HP)	減速比	機身尺寸										孔	出力軸				
			AA	B	C	D	E	F	G	H	I	J	Z	M	N	P	Q	R
45#	1	1/121~1/400	427	290	240	50	75	298	220	291	155	28	15	70	65	12	48	45
45#	0.5	1/901~1/3600	431	290	240	50	75	298	220	291	155	28	15	70	65	12	48	45
45#	0.25	1/901~1/3600	431	290	240	50	75	298	220	291	155	28	15	70	65	12	48	45

型號	馬力(HP)	減速比	入力法蘭									直結入力軸		
			PA	PB	PC	PD	PE	PF	LA	L1	K	T	U	V
45#	1	1/121~1/400	204	165	130	5	M10*P1.5	25	487	60	43	6	19	21.8
45#	0.5	1/901~1/3600	164	130	110	5	M8*P1.25	20	476	45	42.5	5	14	16.3
45#	0.25	1/901~1/3600	164	130	110	5	M8*P1.25	20	476	45	26.5	4	11	12.8

尺寸表																		
型號	馬力(HP)	減速比	機身尺寸										孔	出力軸				
			AA	B	C	D	E	F	G	H	I	J	Z	M	N	P	Q	R
50#	2	1/121~1/400	484	310	270	66	86	340	270	325	175	30	15	80	75	12	53	50
50#	1	1/401~1/900	484	310	270	66	86	340	270	325	175	30	15	80	75	12	53	50
50#	1	1/901~1/3600	488.5	310	270	66	86	340	270	325	175	30	15	80	75	12	53	50
50#	0.5	1/3601~1/7200	521.5	310	270	66	86	340	270	325	175	30	15	80	75	12	53	50

臥式兩段式法蘭式齒輪減速機-PGEWF

型號	馬力 (HP)	減速比	入力法蘭									直結入力軸		
			PA	PB	PC	PD	PE	PF	LA	L1	K	T	U	V
50#	2	1/121~1/400	204	165	130	5	M10*P1.5	25	544	60	53	8	24	27.3
50#	1	1/401~1/900	204	165	130	5	M10*P1.5	25	548.5	60	43	6	19	21.8
50#	1	1/901~1/3600	204	165	130	5	M10*P1.5	25	548.5	60	43	6	19	21.8
50#	0.5	1/3601~1/7200	164	130	110	5	M8*P1.25	20	566.5	45	42.5	5	14	16.3

尺寸表

型號	馬力 (HP)	減速比	機身尺寸										孔	出力軸				
			AA	B	C	D	E	F	G	H	I	J	Z	M	N	P	Q	R
55#	3	1/121~1/400	516.5	360	300	76	106	390	310	385	205	32	18	90	85	15	60	55
55#	2	1/401~1/900	530	360	300	76	106	390	310	385	205	32	18	90	85	15	60	55
55#	2	1/901~1/3600	548	360	300	76	106	390	310	385	205	32	18	90	85	15	60	55
55#	1	1/3601~1/7200	553.5	360	300	76	106	390	310	385	205	32	18	90	85	15	60	55

型號	馬力 (HP)	減速比	入力法蘭									直結入力軸		
			PA	PB	PC	PD	PE	PF	LA	L1	K	T	U	V
55#	3	1/121~1/400	252	215	180	5.5	M12*P1.75	30	591.5	75	65	8	28	31.3
55#	2	1/401~1/900	250	165	130	5	M10*P1.5	25	590	60	53	8	24	27.3
55#	2	1/901~1/3600	204	165	130	5	M10*P1.5	25	608	60	53	8	24	27.3
55#	1	1/3601~1/7200	204	165	130	5	M10*P1.5	25	613.5	60	43	6	19	21.8

尺寸表

型號	馬力 (HP)	減速比	機身尺寸										孔	出力軸				
			AA	B	C	D	E	F	G	H	I	J	Z	M	N	P	Q	R
65#	5	1/121~1/400	566	395	340	91	118	414	330	435	240	35	18	100	95	18	69	65
65#	3	1/401~1/900	566	395	340	91	118	414	330	435	240	35	18	100	95	18	69	65
65#	3	1/901~1/3600	588	395	340	91	118	414	330	435	240	35	18	100	95	18	69	65
65#	2	1/3601~1/7200	626	395	340	91	118	414	330	435	240	35	18	100	95	18	69	65

型號	馬力 (HP)	減速比	入力法蘭									直結入力軸		
			PA	PB	PC	PD	PE	PF	LA	L1	K	T	U	V
65#	5	1/121~1/400	252	215	180	5.5	M12*P1.75	30	641	75	65	8	28	31.3
65#	3	1/401~1/900	252	215	180	5.5	M12*P1.75	30	641	75	65	8	28	31.3
65#	3	1/901~1/3600	252	215	180	5.5	M12*P1.75	30	663	75	65	8	28	31.3
65#	2	1/3601~1/7200	250	165	130	5	M10*P1.5	25	686	60	53	8	24	27.3

臥式兩段式法蘭式齒輪減速機-PGEWF

PGEWF75#~PGEWF100#

(單位:mm)

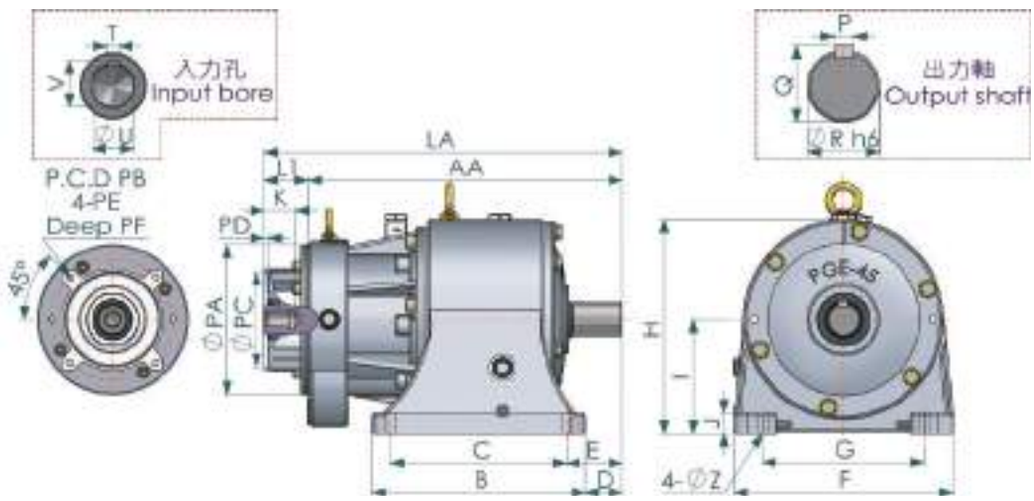

尺寸表																	
型號	馬力(HP)	減速比	機身尺寸										孔	出力軸				
			AA	B	C	D	E	F	G	H	I	J	Z	M	N	P	Q	R
75#	7.5	1/121~1/400	608.5	444	380	98	130	475	370	490	270	38	24	115	100	20	79.5	75
75#	5	1/401~1/900	628.5	444	380	98	130	475	370	490	270	38	24	115	100	20	79.5	75
75#	5	1/901~1/3600	658.5	444	380	98	130	475	370	490	270	38	24	115	100	20	79.5	75
75#	3	1/3601~1/7200	663	444	380	98	130	475	370	490	270	38	24	115	100	20	79.5	75

型號	馬力(HP)	減速比	入力法蘭									出力軸		
			PA	PB	PC	PD	PE	PF	LA	L1	K	T	U	V
75#	7.5	1/121~1/400	300	265	230	5.5	M12*P1.75	40	713.5	105	85	10	38	41.3
75#	5	1/401~1/900	300	215	180	5.5	M12*P1.75	30	703.5	75	65	8	28	31.3
75#	5	1/901~1/3600	252	215	180	5.5	M12*P1.75	30	733.5	75	65	8	28	31.3
75#	3	1/3601~1/7200	252	215	180	5.5	M12*P1.75	30	738	75	65	8	28	31.3

尺寸表																	
型號	馬力(HP)	減速比	機身尺寸										孔	出力軸				
			AA	B	C	D	E	F	G	H	I	J	Z	M	N	P	Q	R
80#	7.5	1/121~1/400	618.5	444	380	108	140	475	370	490	270	38	24	125	120	22	85	80
80#	5	1/401~1/900	638.5	444	380	108	140	475	370	490	270	38	24	125	120	22	85	80
80#	5	1/901~1/3600	668.5	444	380	108	140	475	370	490	270	38	24	125	120	22	85	80
80#	3	1/3601~1/7200	673	444	380	108	140	475	370	490	270	38	24	125	120	22	85	80

臥式兩段式法蘭式齒輪減速機-PGEWF

型號	馬力(HP)	減速比	入力法蘭									出力軸		
			PA	PB	PC	PD	PE	PF	LA	L1	K	T	U	V
80#	7.5	1/121~1/400	300	265	230	5.5	M12*P1.75	40	723.5	105	85	10	38	41.3
80#	5	1/401~1/900	300	215	180	5.5	M12*P1.75	30	713.5	75	65	8	28	31.3
80#	5	1/901~1/3600	252	215	180	5.5	M12*P1.75	30	743.5	75	65	8	28	31.3
80#	3	1/3601~1/7200	252	215	180	5.5	M12*P1.75	30	748	75	65	8	28	31.3

尺寸表

型號	馬力(HP)	減速比	機身尺寸										孔	出力軸				
			AA	B	C	D	E	F	G	H	I	J	Z	M	N	P	Q	R
90#	10	1/121~1/400	695	490	430	145	175	530	420	545	295	40	24	140	135	24	98	90
90#	7.5	1/401~1/900	695	490	430	145	175	530	420	545	295	40	24	140	135	24	98	90
90#	7.5	1/901~1/3600	725	490	430	145	175	530	420	545	295	40	24	140	135	24	98	90
90#	5	1/3601~1/7200	763	490	430	145	175	530	420	545	295	40	24	140	135	24	98	90

型號	馬力(HP)	減速比	入力法蘭									出力軸		
			PA	PB	PC	PD	PE	PF	LA	L1	K	T	U	V
90#	10	1/121~1/400	300	265	230	5.5	M12*P1.75	40	800	105	85	10	38	41.3
90#	7.5	1/401~1/900	300	265	230	5.5	M12*P1.75	40	800	105	85	10	38	41.3
90#	7.5	1/901~1/3600	300	265	230	5.5	M12*P1.75	40	830	105	85	10	38	41.3
90#	5	1/3601~1/7200	252	215	180	5.5	M12*P1.75	30	838	75	65	8	28	31.3

尺寸表

型號	馬力(HP)	減速比	機身尺寸										孔	出力軸				
			AA	B	C	D	E	F	G	H	I	J	Z	M	N	P	Q	R
100#	15	1/121~1/400	831.5	540	470	188	223	590	480	610	340	43	24	165	160	28	106	100
100#	10	1/401~1/900	851.5	540	470	188	223	590	480	610	340	43	24	165	160	28	106	100
100#	10	1/901~1/3600	886.5	540	470	188	223	590	480	610	340	43	24	165	160	28	106	100
100#	7.5	1/3601~1/7200	888.5	540	470	188	223	590	480	610	340	43	24	165	160	28	106	100

型號	馬力(HP)	減速比	入力法蘭									出力軸		
			PA	PB	PC	PD	PE	PF	LA	L1	K	T	U	V
100#	15	1/121~1/400	354	300	250	6	M16*P2	40	948.5	117	117	12	42	45.3
100#	10	1/401~1/900	300	265	230	5.5	M12*P1.75	40	956.5	105	85	10	38	41.3
100#	10	1/901~1/3600	300	265	230	5.5	M12*P1.75	40	991.5	105	85	10	38	41.3
100#	7.5	1/3601~1/7200	300	265	230	5.5	M12*P1.75	40	993.5	105	85	10	38	41.3

系統分解圖

型　　號 ：**PGVWF - 4 - STAGE**
適用速比 ：1/121 - 1/ 900

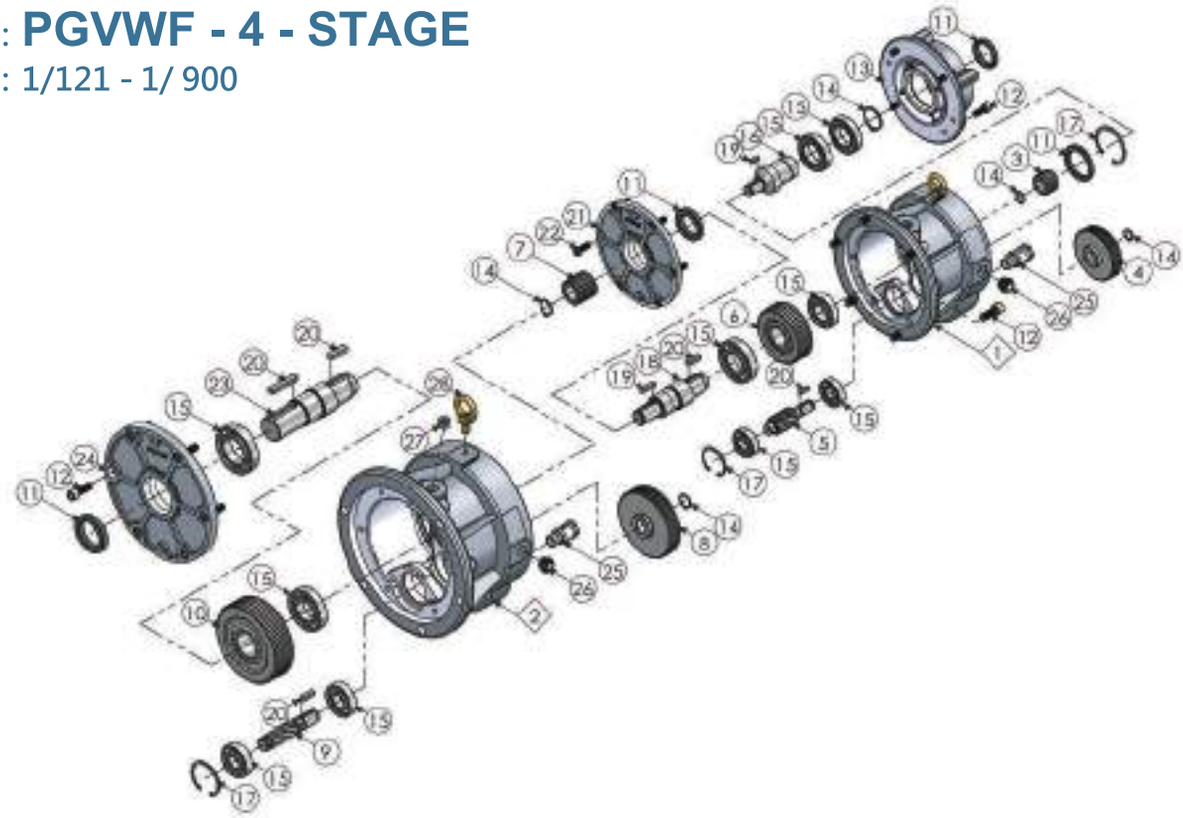

No.	零件名稱	No.	零件名稱
1	第一段立式外殼	15	軸承
2	第二段立式外殼	16	直結入力軸
3	第一段主動齒輪	17	C型扣環
4	第一段從動齒輪	18	連結軸心
5	第二段主動齒軸	19	鍵
6	第二段從動齒輪	20	鍵
7	第三段主動齒輪	21	第一段連結蓋
8	第三段從動齒輪	22	沉頭螺栓
9	第四段主動齒軸	23	出力軸心
10	第四段從動齒輪	24	出力蓋
11	油封	25	透氣蓋組件
12	內六角螺栓	26	油鏡
13	入力法蘭	27	排油栓
14	S型扣環	28	吊環

系統分解圖

型　　號 ：**PGVWF - 5 - STAGE**
適用速比 ：1/901 - 1/ 3600

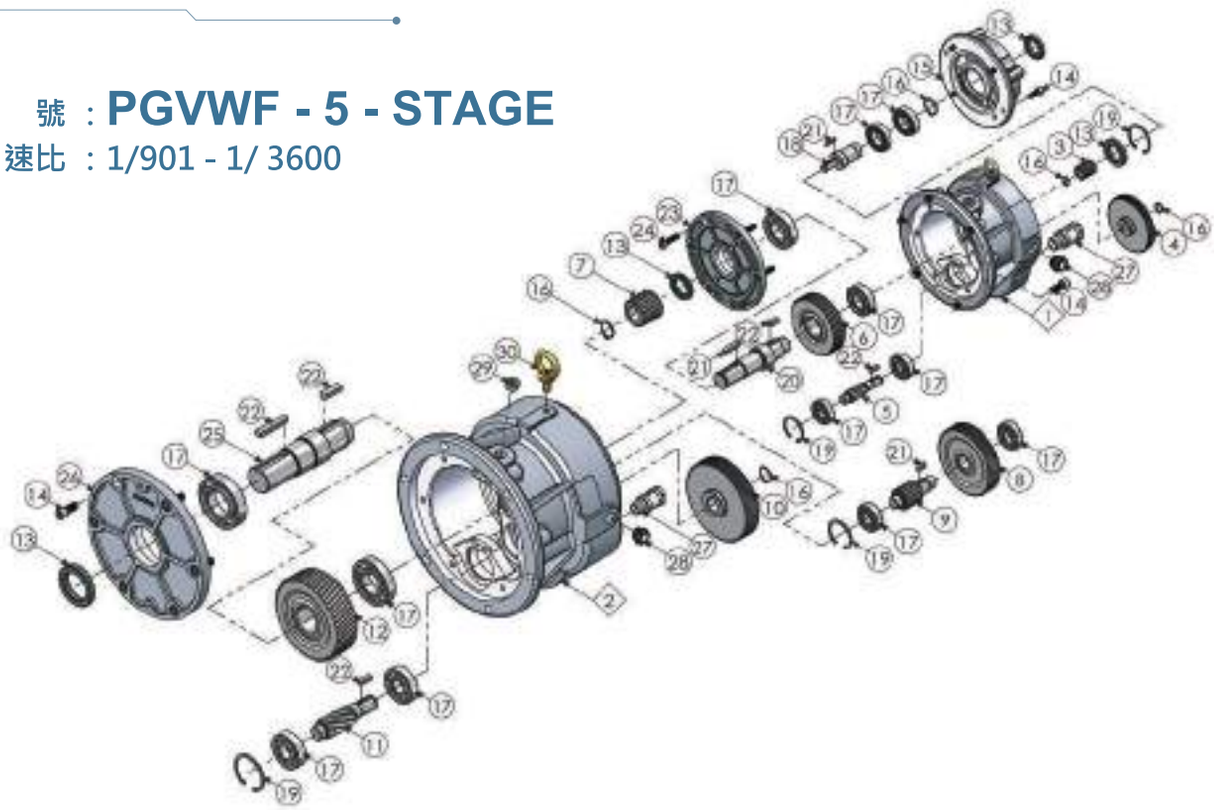

No.	零件名稱	No.	零件名稱
1	第一段立式外殼	16	S型扣環
2	第二段立式外殼	17	軸承
3	第一段主動齒輪	18	直結入力軸
4	第一段從動齒輪	19	C型扣環
5	第二段主動齒軸	20	連結軸心
6	第二段從動齒輪	21	鍵
7	第三段主動齒輪	22	鍵
8	第三段從動齒輪	23	第一段連結蓋
9	第四段主動齒軸	24	沉頭螺栓
10	第四段從動齒輪	25	出力軸心
11	第五段主動齒軸	26	出力蓋
12	第五段從動齒輪	27	透氣蓋組件
13	油封	28	油鏡
14	內六角螺栓	29	排油栓
15	入力法蘭	30	吊環

系統分解圖

型　　號 ：**PGVWF - 6 - STAGE**
適用速比 ：3601 - 1/ 7200

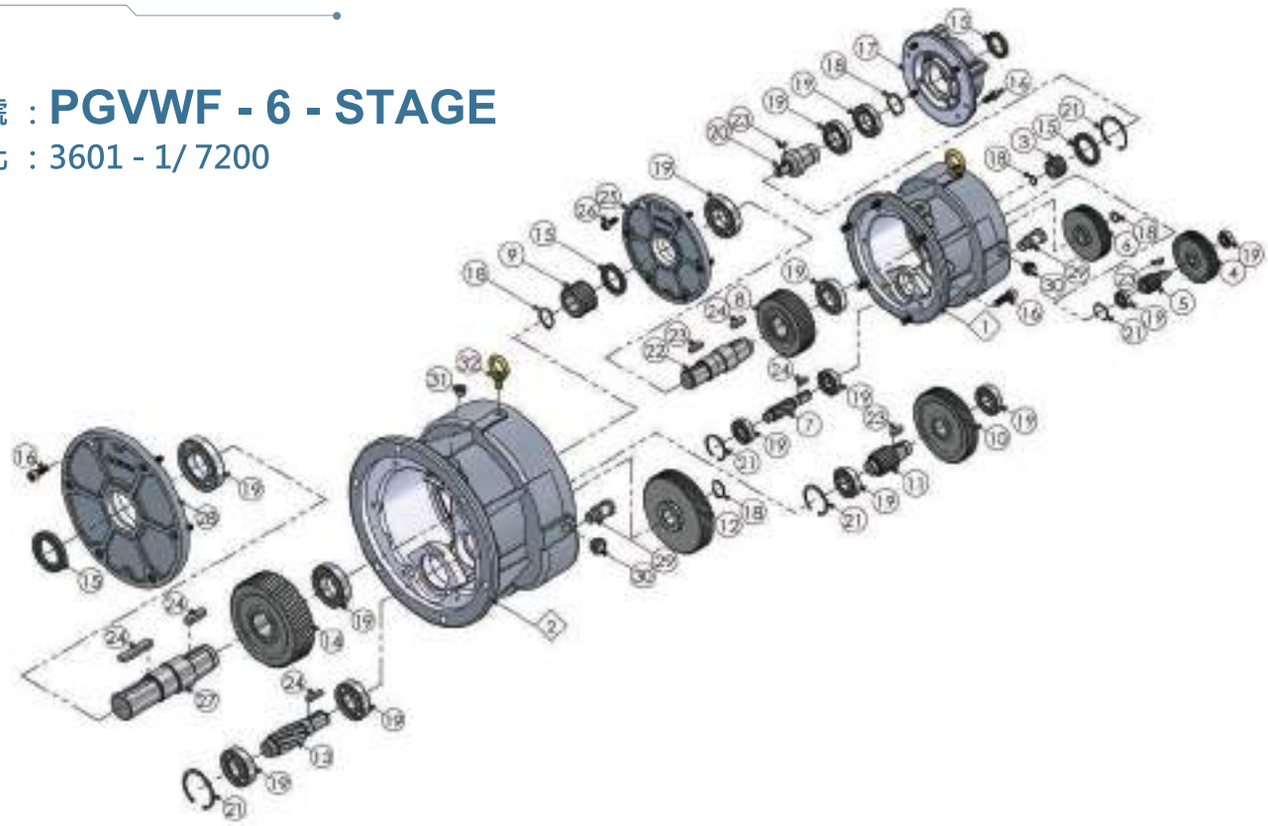

No.	零件名稱	No.	零件名稱
1	第一段立式外殼	17	入力法蘭
2	第二段立式外殼	18	S型扣環
3	第一段主動齒輪	19	軸承
4	第一段從動齒輪	20	直結入力軸
5	第二段主動齒軸	21	C型扣環
6	第二段從動齒輪	22	連結軸心
7	第三段主動齒軸	23	鍵
8	第三段從動齒輪	24	鍵
9	第四段主動齒輪	25	第一段連結蓋
10	第四段從動齒輪	26	沉頭螺栓
11	第五段主動齒軸	27	出力軸心
12	第五段從動齒輪	28	出力蓋
13	第六段主動齒軸	29	透氣蓋組件
14	第六段從動齒輪	30	油鏡
15	油封	31	排油栓
16	內六角螺栓	32	吊環

立式兩段式法蘭式齒輪減速機-PGVWF

PGVWF40~PGVWF100

PGVWF40#

(單位:mm)

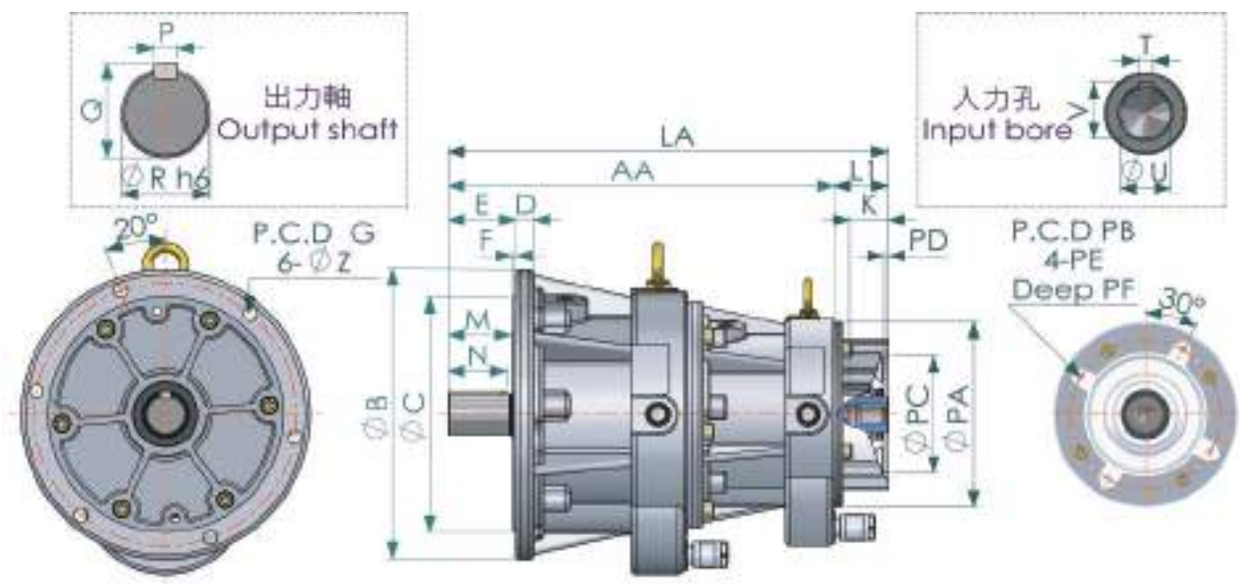

尺寸表															
型號	馬力 (HP)	減速比	機身尺寸							孔	出力軸				
			AA	B	C	D	E	F	G	Z	M	N	P	Q	R
40#	0.5	1/120~1/900	391.5	280	230	18	70.5	3.5	225	13	65	60	10	43	40
40#	0.25	1/120~1/900	391.5	280	230	18	70.5	3.5	225	13	65	60	10	43	40
型號	馬力 (HP)	減速比	入力法蘭										直結入力軸		
			PA	PB	PC	PD	PE	PF	LA	L1	K		T	U	V
40#	0.5	1/120~1/900	164	130	110	5	M8*P1.25	20	436.5	45	42.5		5	14	16.3
40#	0.25	1/120~1/900	164	130	110	5	M8*P1.25	20	436.5	45	26.5		4	11	12.8

立式兩段式法蘭式齒輪減速機-PGVWF

PGVWF45#~PGVWF65#

(單位:mm)

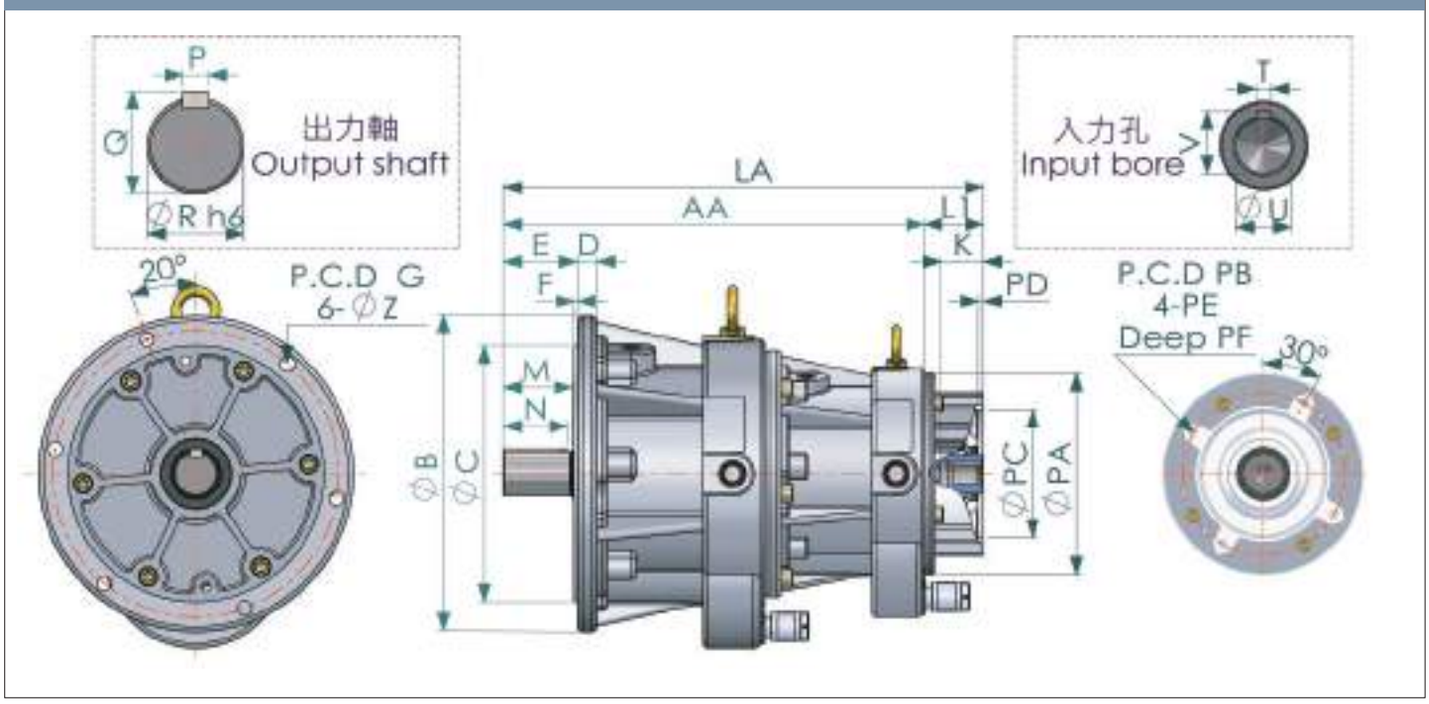

尺寸表

型號	馬力 (HP)	減速比	機身尺寸							孔	出力軸				
			AA	B	C	D	E	F	G	Z	M	N	P	Q	R
45#	1	1/121~1/400	427	320	260	20	75	3.5	290	15	70	65	12	48	45
45#	0.5	1/901~1/3600	431	320	260	20	75	3.5	290	15	70	65	12	48	45
45#	0.25	1/901~1/3600	431	320	260	20	75	3.5	290	15	70	65	12	45	45

型號	馬力 (HP)	減速比	入力法蘭									直結入力軸		
			PA	PB	PC	PD	PE	PF	LA	L1	K	T	U	V
45#	1	1/121~1/400	204	165	130	5	M10*P1.5	25	487	60	43	6	19	21.8
45#	0.5	1/901~1/3600	164	130	110	5	M8*P1.25	20	476	45	42.5	5	14	16.3
45#	0.25	1/901~1/3600	164	130	110	5	M8*P1.25	20	476	45	26.5	4	11	12.8

尺寸表

型號	馬力 (HP)	減速比	機身尺寸							孔	出力軸				
			AA	B	C	D	E	F	G	Z	M	N	P	Q	R
50#	2	1/121~1/400	484	350	290	20	85.5	4.5	320	15	80	75	12	53	50
50#	1	1/401~1/900	484	350	290	20	85.5	4.5	320	15	80	75	12	53	50
50#	1	1/901~1/3600	488.5	350	290	20	85.5	4.5	320	15	80	75	12	53	50
50#	0.5	1/3601~1/7200	521.5	350	290	20	85.5	4.5	320	15	80	75	12	53	50

立式兩段式法蘭式齒輪減速機-PGVWF

型號	馬力 (HP)	減速比	入力法蘭									直結入力軸		
			PA	PB	PC	PD	PE	PF	LA	L1	K	T	U	V
50#	2	1/121~1/400	204	165	130	5	M10*P1.5	25	544	60	53	8	24	27.3
50#	1	1/401~1/900	204	165	130	5	M10*P1.5	25	548.5	60	43	6	19	21.8
50#	1	1/901~1/3600	204	165	130	5	M10*P1.5	25	548.5	60	43	6	19	21.8
50#	0.5	1/3601~1/7200	164	130	110	5	M8*P1.25	20	566.5	45	42.5	5	14	16.3

尺寸表

型號	馬力 (HP)	減速比	機身尺寸							孔	出力軸				
			AA	B	C	D	E	F	G	Z	M	N	P	Q	R
55#	3	1/121~1/400	516.5	410	340	22	96	4.5	375	18	90	85	15	60	55
55#	2	1/401~1/900	530	410	340	22	96	4.5	375	18	90	85	15	60	55
55#	2	1/901~1/3600	548	410	340	22	96	4.5	375	18	90	85	15	60	55
55#	1	1/3601~1/7200	553.5	410	340	22	96	4.5	375	18	90	85	15	60	55

型號	馬力 (HP)	減速比	入力法蘭									直結入力軸		
			PA	PB	PC	PD	PE	PF	LA	L1	K	T	U	V
55#	3	1/121~1/400	252	215	180	5.5	M12*P1.75	30	591.5	75	65	8	28	31.3
55#	2	1/401~1/900	250	165	130	5	M10*P1.5	25	590	60	53	8	24	27.3
55#	2	1/901~1/3600	204	165	130	5	M10*P1.5	25	608	60	53	8	24	27.3
55#	1	1/3601~1/7200	204	165	130	5	M10*P1.5	25	613.5	60	43	6	19	21.8

尺寸表

型號	馬力 (HP)	減速比	機身尺寸							孔	出力軸				
			AA	B	C	D	E	F	G	Z	M	N	P	Q	R
65#	5	1/121~1/400	566	460	380	23	105.5	4.5	420	18	100	95	18	69	65
65#	3	1/401~1/900	566	460	380	23	105.5	4.5	420	18	100	95	18	69	65
65#	3	1/901~1/3600	588	460	380	23	105.5	4.5	420	18	100	95	18	69	65
65#	2	1/3601~1/7200	626	460	380	23	105.5	4.5	420	18	100	95	18	69	65

型號	馬力 (HP)	減速比	入力法蘭									直結入力軸		
			PA	PB	PC	PD	PE	PF	LA	L1	K	T	U	V
65#	5	1/121~1/400	252	215	180	5.5	M12*P1.75	30	641	75	65	8	28	31.3
65#	3	1/401~1/900	252	215	180	5.5	M12*P1.75	30	641	75	65	8	28	31.3
65#	3	1/901~1/3600	252	215	180	5.5	M12*P1.75	30	663	75	65	8	28	31.3
65#	2	1/3601~1/7200	250	165	130	5	M10*P1.5	25	686	60	53	8	24	27.3

PGVWF75#~PGVWF100#

(單位:mm)

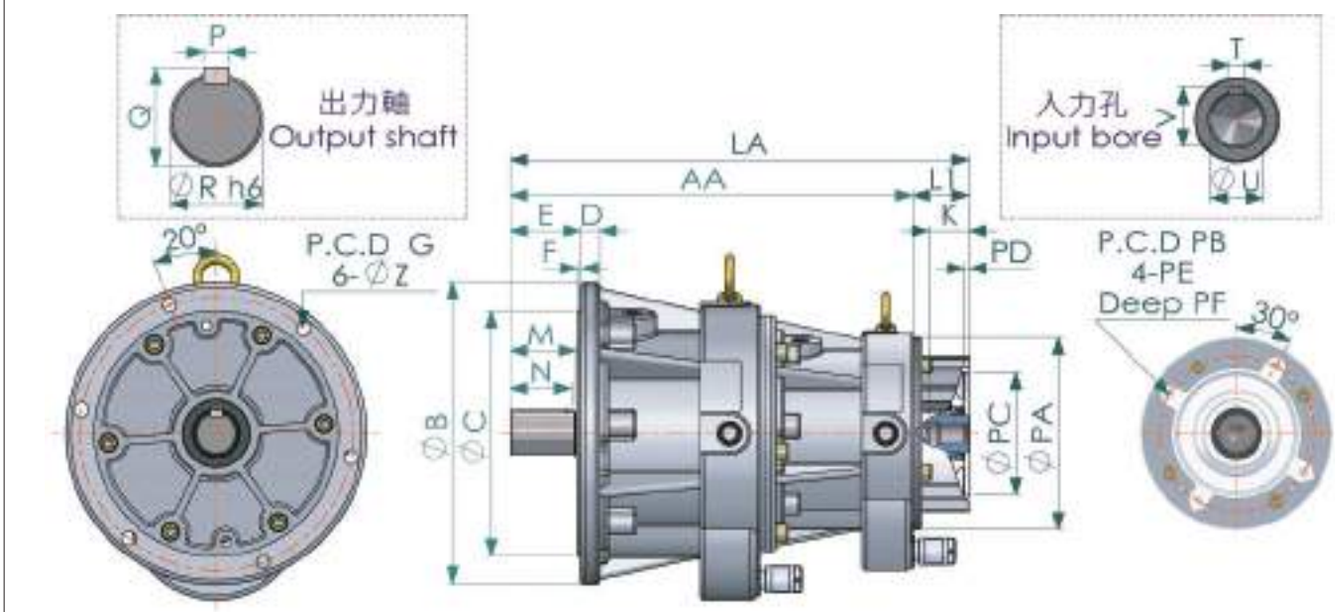

尺寸表															
型號	馬力 (HP)	減速比	機身尺寸							孔	出力軸				
			AA	B	C	D	E	F	G	Z	M	N	P	Q	R
75#	7.5	1/121~1/400	608.5	510	430	25	120.5	4.5	470	21	115	100	20	79.5	75
75#	5	1/401~1/900	628.5	510	430	25	120.5	4.5	470	21	115	100	20	79.5	75
75#	5	1/901~1/3600	658.5	510	430	25	120.5	4.5	470	21	115	100	20	79.5	75
75#	3	1/3601~1/7200	663	510	430	25	120.5	4.5	470	21	115	100	20	79.5	75
型號	馬力 (HP)	減速比	入力法蘭										直結入力軸		
			PA	PB	PC	PD	PE	PF	LA	L1	K		T	U	V
75#	7.5	1/121~1/400	300	265	230	5.5	M12*P1.75	40	713.5	105	85		10	38	41.3
75#	5	1/401~1/900	300	215	180	5.5	M12*P1.75	30	703.5	75	65		8	28	31.3
75#	5	1/901~1/3600	252	215	180	5.5	M12*P1.75	30	733.5	75	65		8	28	31.3
75#	3	1/3601~1/7200	252	215	180	5.5	M12*P1.75	30	738	75	65		8	28	31.3

尺寸表															
型號	馬力 (HP)	減速比	機身尺寸							孔	出力軸				
			AA	B	C	D	E	F	G	Z	M	N	P	Q	R
80#	7.5	1/121~1/400	618.5	510	430	25	130.5	4.5	470	21	125	120	22	85	80
80#	5	1/401~1/900	638.5	510	430	25	130.5	4.5	470	21	125	120	22	85	80
80#	5	1/901~1/3600	668.5	510	430	25	130.5	4.5	470	21	125	120	22	85	80
80#	3	1/3601~1/7200	673	510	430	25	130.5	4.5	470	21	125	120	22	85	80

立式兩段式法蘭式齒輪減速機-PGVWF

型號	馬力(HP)	減速比	入力法蘭									直結入力軸		
			PA	PB	PC	PD	PE	PF	LA	L1	K	T	U	V
80#	7.5	1/121~1/400	300	265	230	5.5	M12*P1.75	40	723.5	105	85	10	38	41.3
80#	5	1/401~1/900	300	215	180	5.5	M12*P1.75	30	713.5	75	65	8	28	31.3
80#	5	1/901~1/3600	252	215	180	5.5	M12*P1.75	30	743.5	75	65	8	28	31.3
80#	3	1/3601~1/7200	252	215	180	5.5	M12*P1.75	30	748	75	65	8	28	31.3

尺寸表														
型號	馬力(HP)	減速比	機身尺寸							孔	出力軸				
			AA	B	C	D	E	F	G	Z	M	N	P	Q	R
90#	10	1/121~1/400	695	560	480	25	145.5	4.5	520	21	140	135	24	98	90
90#	7.5	1/401~1/900	695	560	480	25	145.5	4.5	520	21	140	135	24	98	90
90#	7.5	1/901~1/3600	725	560	480	25	145.5	4.5	520	21	140	135	24	98	90
90#	5	1/3601~1/7200	763	560	480	25	145.5	4.5	520	21	140	135	24	98	90
型號	馬力(HP)	減速比	入力法蘭									直結入力軸		
			PA	PB	PC	PD	PE	PF	LA	L1	K	T	U	V
90#	10	1/121~1/400	300	265	230	5.5	M12*P1.75	40	800	105	85	10	38	41.3
90#	7.5	1/401~1/900	300	265	230	5.5	M12*P1.75	40	800	105	85	10	38	41.3
90#	7.5	1/901~1/3600	300	265	230	5.5	M12*P1.75	40	830	105	85	10	38	41.3
90#	5	1/3601~1/7200	252	215	180	5.5	M12*P1.75	30	838	75	65	8	28	31.3

尺寸表														
型號	馬力(HP)	減速比	機身尺寸							孔	出力軸				
			AA	B	C	D	E	F	G	Z	M	N	P	Q	R
100#	15	1/121~1/400	831.5	630	530	30	170.5	4.5	580	24	165	160	28	106	100
100#	10	1/401~1/900	851.5	630	530	30	170.5	4.5	580	24	165	160	28	106	100
100#	10	1/901~1/3600	886.5	630	530	30	170.5	4.5	580	24	165	160	28	106	100
100#	7.5	1/3601~1/7200	888.5	630	530	30	170.5	4.5	580	24	165	160	28	106	100
型號	馬力(HP)	減速比	入力法蘭									直結入力軸		
			PA	PB	PC	PD	PE	PF	LA	L1	K	T	U	V
100#	15	1/121~1/400	354	300	250	6	M16*P2	40	948.5	117	117	12	42	45.3
100#	10	1/401~1/900	300	265	230	5.5	M12*P1.75	40	956.5	105	85	10	38	41.3
100#	10	1/901~1/3600	300	265	230	5.5	M12*P1.75	40	991.5	105	85	10	38	41.3
100#	7.5	1/3601~1/7200	300	265	230	5.5	M12*P1.75	40	993.5	105	85	10	38	41.3

系統分解圖

型　　號 ：**PGEWD - 4 - STAGE**
適用速比 ：1/121 - 1/ 900

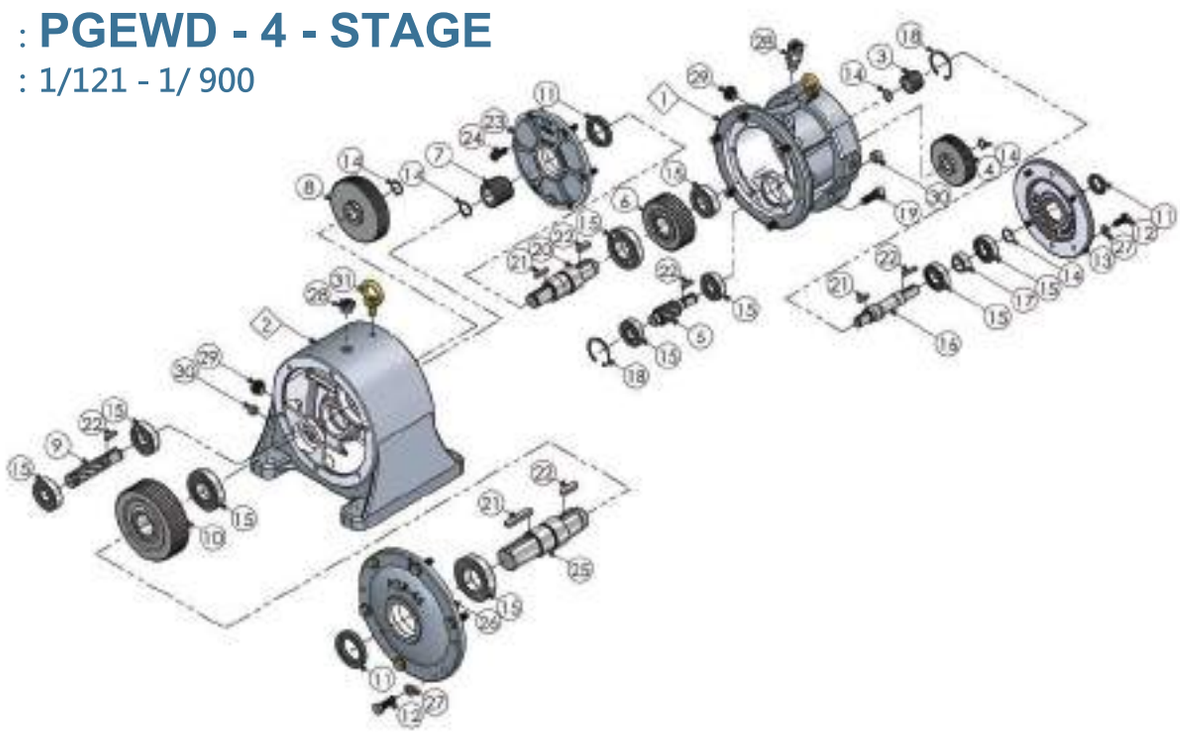

No.	零件名稱	No.	零件名稱
1	第一段立式外殼	17	套環
2	第二段臥式外殼	18	C型扣環
3	第一段主動齒輪	19	內六角螺栓
4	第一段從動齒輪	20	連結軸心
5	第二段主動齒軸	21	鍵
6	第二段從動齒輪	22	鍵
7	第三段主動齒輪	23	第一段連結蓋
8	第三段從動齒輪	24	沉頭螺栓
9	第四段主動齒軸	25	出力軸心
10	第四段從動齒輪	26	出力蓋
11	油封	27	華司
12	外六角螺栓	28	透氣蓋組件
13	入力蓋	29	油鏡
14	S型扣環	30	排油栓
15	軸承	31	吊環
16	入力軸		

系統分解圖

型　　號 ：**PGEWD - 5 - STAGE**
適用速比 ：1/901 - 1/ 3600

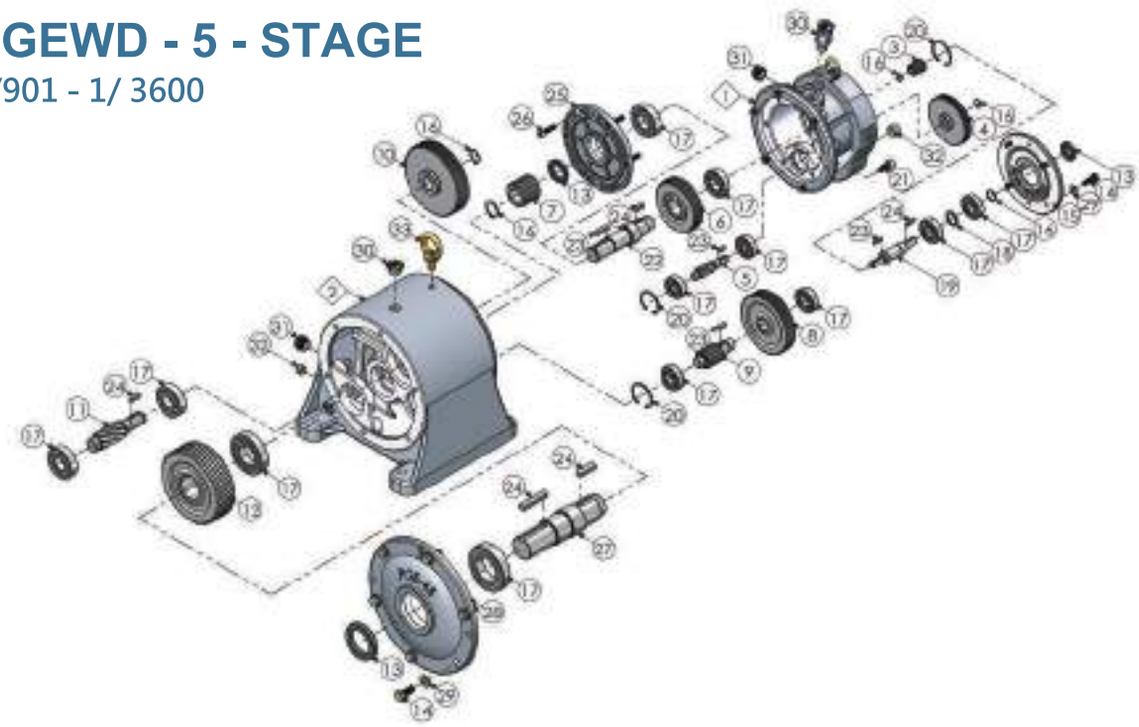

No.	零件名稱	No.	零件名稱
1	第一段立式外殼	18	套環
2	第二段臥式外殼	19	入力軸
3	第一段主動齒輪	20	C型扣環
4	第一段從動齒輪	21	內六角螺栓
5	第二段主動齒軸	22	連結軸心
6	第二段從動齒輪	23	鍵
7	第三段主動齒輪	24	鍵
8	第三段從動齒輪	25	第一段連結蓋
9	第四段主動齒軸	26	沉頭螺栓
10	第四段從動齒輪	27	出力軸心
11	第五段主動齒軸	28	出力蓋
12	第五段從動齒輪	29	華司
13	油封	30	透氣蓋組件
14	外六角螺栓	31	油鏡
15	入力蓋	32	排油栓
16	S型扣環	33	吊環
17	軸承		

系統分解圖

型　　號 ：**PGEWD - 6- STAGE**
適用速比 ：3601 - 1/ 7200
(※此為以55-40#範例)

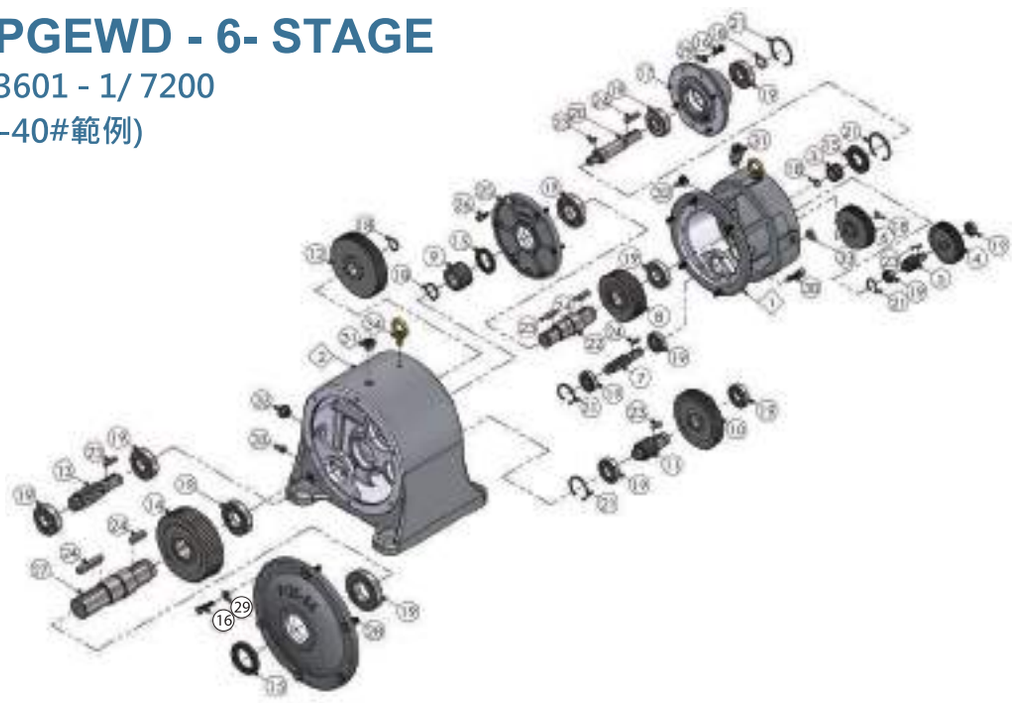

No.	零件名稱	No.	零件名稱
1	第一段立式外殼	18	S型扣環
2	第二段臥式外殼	19	軸承
3	第一段主動齒輪	20	入力軸
4	第一段從動齒輪	21	C型扣環
5	第二段主動齒軸	22	連結軸心
6	第二段從動齒輪	23	鍵
7	第三段主動齒軸	24	鍵
8	第三段從動齒輪	25	第一段連結蓋
9	第四段主動齒輪	26	沉頭螺栓
10	第四段從動齒輪	27	出力軸心
11	第五段主動齒軸	28	出力蓋
12	第五段從動齒輪	29	華司
13	第六段主動齒軸	30	內六角螺栓
14	第六段從動齒輪	31	透氣蓋組件
15	油封	32	油鏡
16	外六角螺栓	33	排油栓
17	入力蓋	34	吊環

臥式兩段式雙軸齒輪減速機-PGEWD

PGEWD40~PGEWD100

PGEWD40#

(單位:mm)

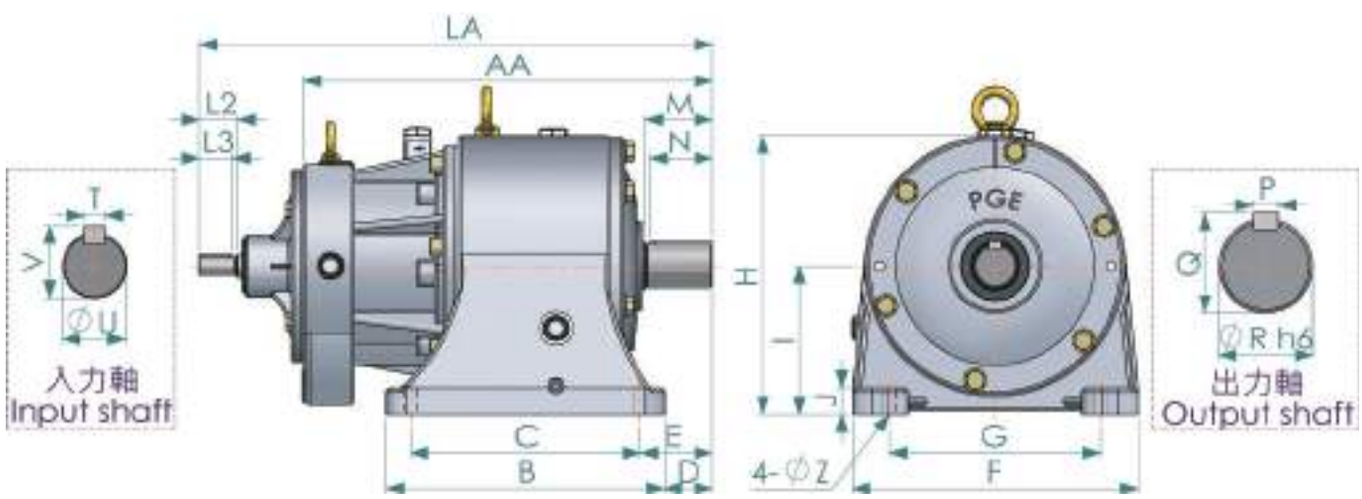

尺寸表

型號	馬力 (HP)	減速比	機身尺寸										孔	出力軸				
			AA	B	C	D	E	F	G	H	I	J	Z	M	N	P	Q	R
40#	0.5	1/121~1/900	391.5	272	230	48	70	262	190	261	135	27	13	65	60	10	43	40
40#	0.25	1/121~1/900	391.5	272	230	48	70	262	190	261	135	27	13	65	60	10	43	40

型號	馬力 (HP)	減速比	入力軸					
			LA	L2	L3	T	U	V
40#	0.5	1/121~1/900	469.5	30	25	5	14	16
40#	0.25	1/121~1/900	469.5	30	25	5	14	16

臥式兩段式雙軸齒輪減速機-PGEWD

PGEWD45#~PGEWD65#

(單位:mm)

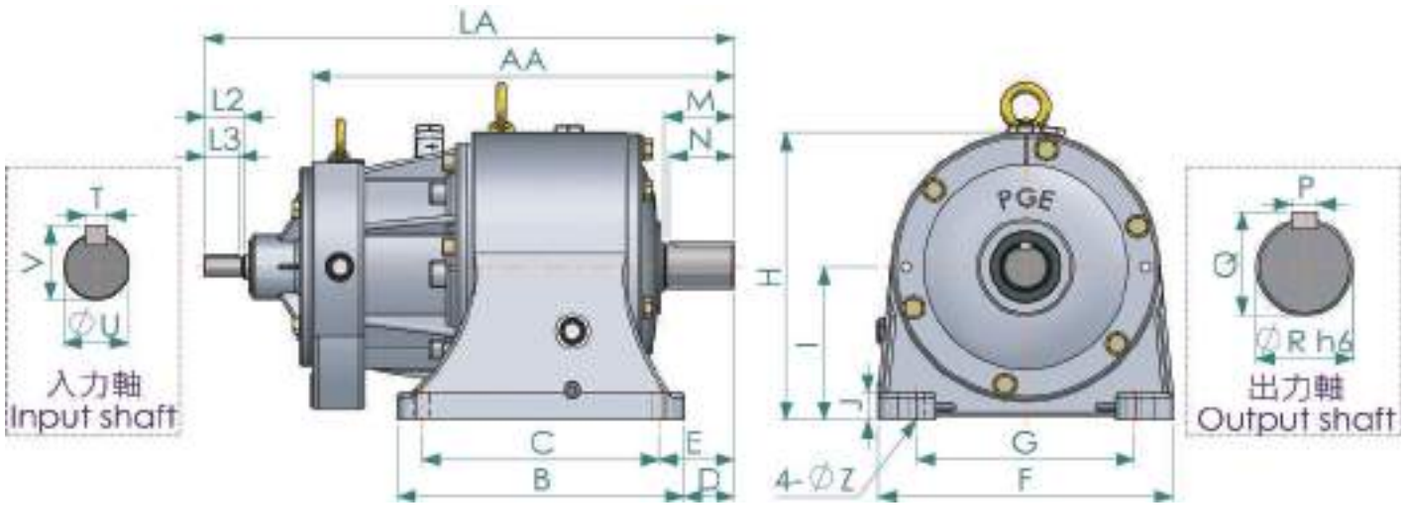

尺寸表																		
型號	馬力(HP)	減速比	機身尺寸										孔	出力軸				
			AA	B	C	D	E	F	G	H	I	J	Z	M	N	P	Q	R
45#	1	1/121~1/400	427	290	240	50	75	298	220	291	155	28	15	70	65	12	48	45
45#	0.5	1/901~1/3600	431	290	240	50	75	298	220	291	155	28	15	70	65	12	48	45
45#	0.25	1/901~1/3600	431	290	240	50	75	298	220	291	155	28	15	70	65	12	45	45

型號	馬力(HP)	減速比	入力軸					
			LA	L2	L3	T	U	V
45#	1	1/121~1/400	535.5	40	35	6	19	21.5
45#	0.5	1/901~1/3600	509	30	25	5	14	16
45#	0.25	1/901~1/3600	509	30	25	5	14	16

尺寸表																		
型號	馬力(HP)	減速比	機身尺寸										孔	出力軸				
			AA	B	C	D	E	F	G	H	I	J	Z	M	N	P	Q	R
50#	2	1/121~1/400	484	310	270	66	86	340	270	325	175	30	15	80	75	12	53	50
50#	1	1/401~1/900	484	310	270	66	86	340	270	325	175	30	15	80	75	12	53	50
50#	1	1/901~1/3600	488.5	310	270	66	86	340	270	325	175	30	15	80	75	12	53	50
50#	0.5	1/3601~1/7200	508.5	310	270	66	86	340	270	325	175	30	15	80	75	12	53	50

型號	馬力 (HP)	減速比	入力軸					
			LA	L2	L3	T	U	V
50#	2	11/121~1/400	592.5	40	35	6	19	21.5
50#	1	1/401~1/900	592.5	40	35	6	19	21.5
50#	1	1/901~1/3600	597	40	35	6	19	21.5
50#	0.5	1/3601~1/7200	620	40	35	6	19	21.5

尺寸表

型號	馬力 (HP)	減速比	機身尺寸										孔	出力軸				
			AA	B	C	D	E	F	G	H	I	J	Z	M	N	P	Q	R
55#	3	1/121~1/400	516.5	360	300	76	106	390	310	385	205	32	18	90	85	15	60	55
55#	2	1/401~1/900	516.5	360	300	76	106	390	310	385	205	32	18	90	85	15	60	55
55#	2	1/901~1/3600	534.5	360	300	76	106	390	310	385	205	32	18	90	85	15	60	55
55#	1	1/3601~1/7200	553.5	360	300	76	106	390	310	385	205	32	18	90	85	15	60	55

型號	馬力 (HP)	減速比	入力軸					
			LA	L2	L3	T	U	V
55#	3	1/121~1/400	647.5	50	45	8	24	27
55#	2	1/401~1/900	647.5	50	45	8	24	27
55#	2	1/901~1/3600	665.5	50	45	8	24	27
55#	1	1/3601~1/7200	684.8	50	45	8	24	27

尺寸表

型號	馬力 (HP)	減速比	機身尺寸										孔	出力軸				
			AA	B	C	D	E	F	G	H	I	J	Z	M	N	P	Q	R
65#	5	1/121~1/400	566	395	340	91	118	414	330	435	240	35	18	100	95	18	69	65
65#	3	1/401~1/900	566	395	340	91	118	414	330	435	240	35	18	100	95	18	69	65
65#	3	1/901~1/3600	588	395	340	91	118	414	330	435	240	35	18	100	95	18	69	65
65#	2	1/3601~1/7200	612.5	395	340	91	118	414	330	435	240	35	18	100	95	18	69	65

型號	馬力 (HP)	減速比	入力軸					
			LA	L2	L3	T	U	V
65#	5	1/121~1/400	698	50	45	8	24	27
65#	3	1/401~1/900	698	50	45	8	24	27
65#	3	1/901~1/3600	720	50	45	8	24	27
65#	2	1/3601~1/7200	746	50	45	8	24	27

臥式兩段式雙軸齒輪減速機-PGEWD

PGEWD75#~PGEWD100#

(單位:mm)

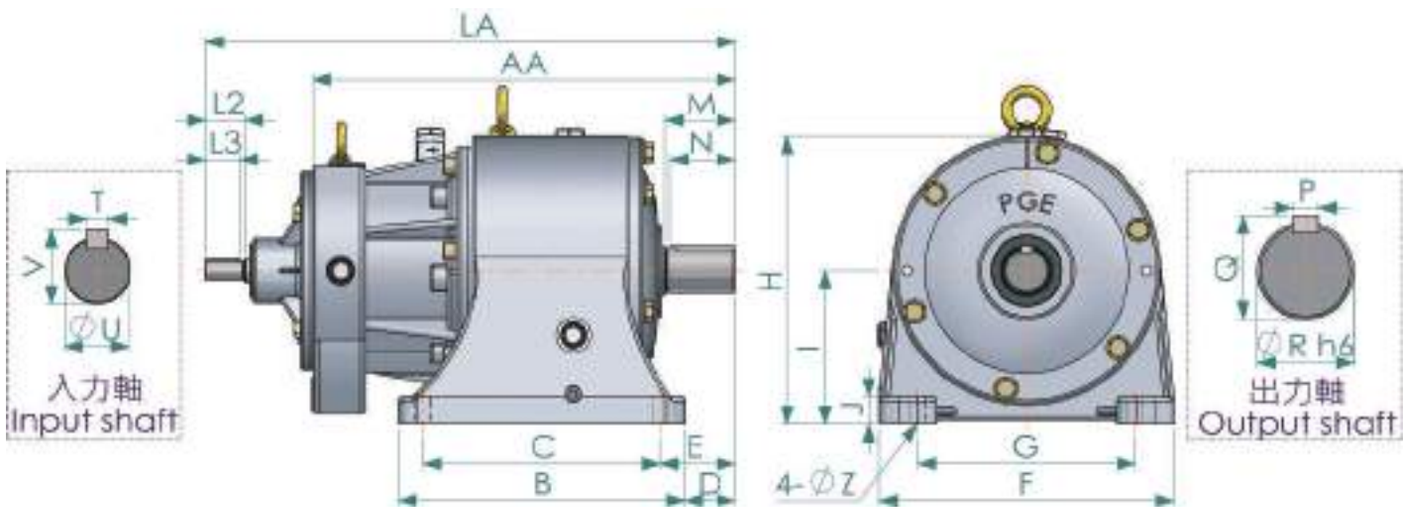

尺寸表

型號	馬力 (HP)	減速比	機身尺寸										孔	出力軸				
			AA	B	C	D	E	F	G	H	I	J	Z	M	N	P	Q	R
75#	7.5	1/121~1/400	608.5	444	380	98	130	475	370	490	270	38	24	115	100	20	79.5	75
75#	5	1/401~1/900	608.5	444	380	98	130	475	370	490	270	38	24	115	100	20	79.5	75
75#	5	1/901~1/3600	638.5	444	380	98	130	475	370	490	270	38	24	115	100	20	79.5	75
75#	3	1/3601~1/7200	663	444	380	98	130	475	370	490	270	38	24	115	100	20	79.5	75

型號	馬力 (HP)	減速比	入力軸					
			LA	L2	L3	T	U	V
75#	7.5	1/121~1/400	745.5	60	55	8	28	31
75#	5	1/401~1/900	745.5	60	55	8	28	31
75#	5	1/901~1/3600	775.5	60	55	8	28	31
75#	3	1/3601~1/7200	800	60	55	8	28	31

尺寸表

型號	馬力 (HP)	減速比	機身尺寸										孔	出力軸				
			AA	B	C	D	E	F	G	H	I	J	Z	M	N	P	Q	R
80#	7.5	1/121~1/400	618.5	444	380	108	140	475	370	490	270	38	24	125	120	22	85	80
80#	5	1/401~1/900	618.5	444	380	108	140	475	370	490	270	38	24	125	120	22	85	80
80#	5	1/901~1/3600	648.5	444	380	108	140	475	370	490	270	38	24	125	120	22	85	80
80#	3	1/3601~1/7200	673	444	380	108	140	475	370	490	270	38	24	125	120	22	85	80

臥式兩段式雙軸齒輪減速機-PGEWD

型號	馬力 (HP)	減速比	入力軸					
			LA	L2	L3	T	U	V
80#	7.5	1/121~1/400	755.5	60	55	8	28	31
80#	5	1/401~1/900	755.5	60	55	8	28	31
80#	5	1/901~1/3600	785.5	60	55	8	28	31
80#	3	1/3601~1/7200	810	60	55	8	28	31

尺寸表

型號	馬力 (HP)	減速比	機身尺寸										孔	出力軸				
			AA	B	C	D	E	F	G	H	I	J	Z	M	N	P	Q	R
90#	10	1/121~1/400	695	490	430	145	175	530	420	545	295	40	24	140	135	24	98	90
90#	7.5	1/401~1/900	695	490	430	145	175	530	420	545	295	40	24	140	135	24	98	90
90#	7.5	1/901~1/3600	725	490	430	145	175	530	420	545	295	40	24	140	135	24	98	90
90#	5	1/3601~1/7200	743	490	430	145	175	530	420	545	295	40	24	140	135	24	98	90

型號	馬力 (HP)	減速比	入力軸					
			LA	L2	L3	T	U	V
90#	10	1/121~1/400	832	60	55	10	32	35
90#	7.5	1/401~1/900	832	60	55	10	32	35
90#	7.5	1/901~1/3600	862	60	55	10	32	35
90#	5	1/3601~1/7200	883.5	60	55	10	32	35

尺寸表

型號	馬力 (HP)	減速比	機身尺寸										孔	出力軸				
			AA	B	C	D	E	F	G	H	I	J	Z	M	N	P	Q	R
100#	15	1/121~1/400	831.5	540	470	188	223	590	480	610	340	43	24	165	160	28	106	100
100#	10	1/401~1/900	831.5	540	470	188	223	590	480	610	340	43	24	165	160	28	106	100
100#	10	1/901~1/3600	866.5	540	470	188	223	590	480	610	340	43	24	165	160	28	106	100
100#	7.5	1/3601~1/7200	888.5	540	470	188	223	590	480	610	340	43	24	165	160	28	106	100

型號	馬力 (HP)	減速比	入力軸					
			LA	L2	L3	T	U	V
100#	15	1/121~1/400	964	60	55	10	32	35
100#	10	1/401~1/900	964	60	55	10	32	35
100#	10	1/901~1/3600	999	60	55	10	32	35
100#	7.5	1/3601~1/7200	1025	60	55	10	32	35

系統分解圖

型　　號 ：**PGVWD - 4 - STAGE**
適用速比 ：1/121 - 1/900

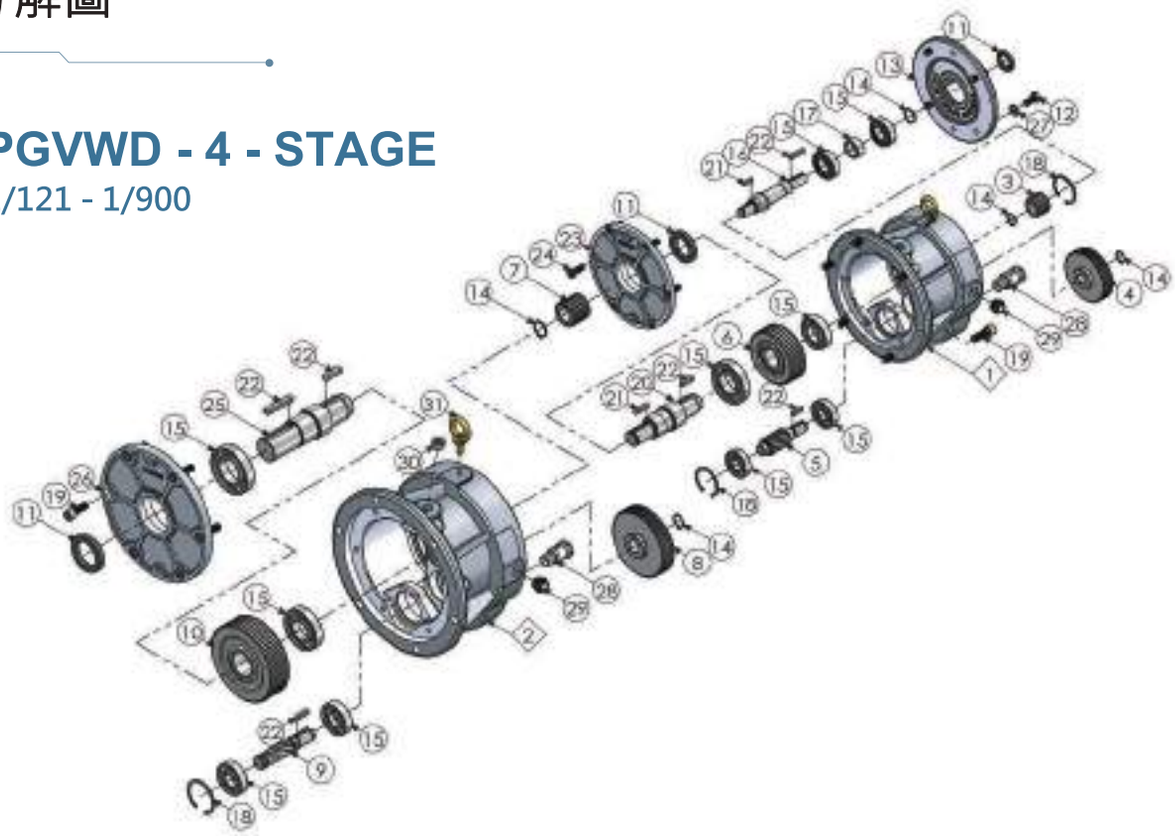

No.	零件名稱	No.	零件名稱
1	第一段立式外殼	17	套環
2	第二段立式外殼	18	C型扣環
3	第一段主動齒輪	19	內六角螺栓
4	第一段從動齒輪	20	連結軸心
5	第二段主動齒軸	21	鍵
6	第二段從動齒輪	22	鍵
7	第三段主動齒輪	23	第一段連結蓋
8	第三段從動齒輪	24	沉頭螺栓
9	第四段主動齒軸	25	出力軸心
10	第四段從動齒輪	26	出力蓋
11	油封	27	華司
12	外六角螺栓	28	透氣蓋組件
13	入力蓋	29	油鏡
14	S型扣環	30	排油栓
15	軸承	31	吊環
16	入力軸	32	

系統分解圖

型　　號 ：**PGVWD - 5 - STAGE**
適用速比 ：1/901 - 1/3600

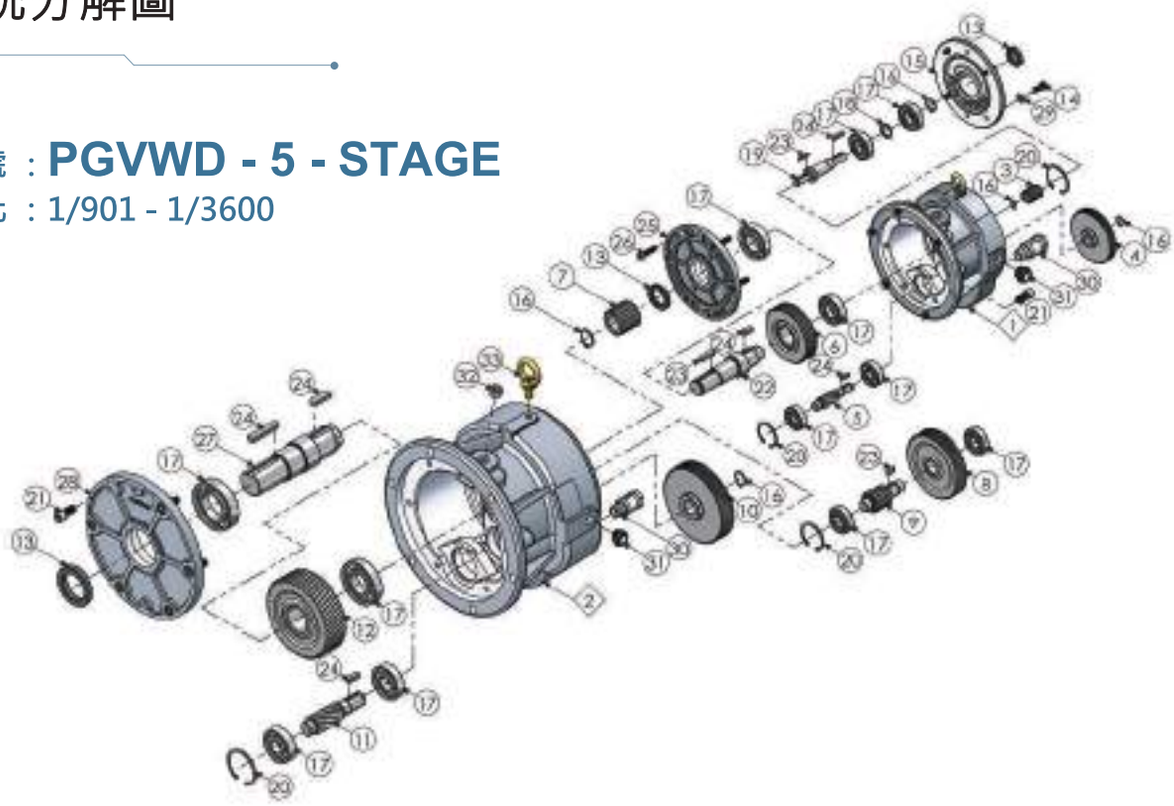

No.	零件名稱	No.	零件名稱
1	第一段立式外殼	18	套環
2	第二段立式外殼	19	入力軸
3	第一段主動齒輪	20	C型扣環
4	第一段從動齒輪	21	內六角螺栓
5	第二段主動齒軸	22	連結軸心
6	第二段從動齒輪	23	鍵
7	第三段主動齒輪	24	鍵
8	第三段從動齒輪	25	第一段連結蓋
9	第四段主動齒軸	26	沉頭螺栓
10	第四段從動齒輪	27	出力軸心
11	第五段主動齒軸	28	出力蓋
12	第五段從動齒輪	29	華司
13	油封	30	透氣蓋組件
14	外六角螺栓	31	油鏡
15	入力蓋	32	排油栓
16	S型扣環	33	吊環
17	軸承		

系統分解圖

型　　號 ：**PGVWD - 6 - STAGE**
適用速比 ：3601 - 1/7200
(※此為以55-40#範例)

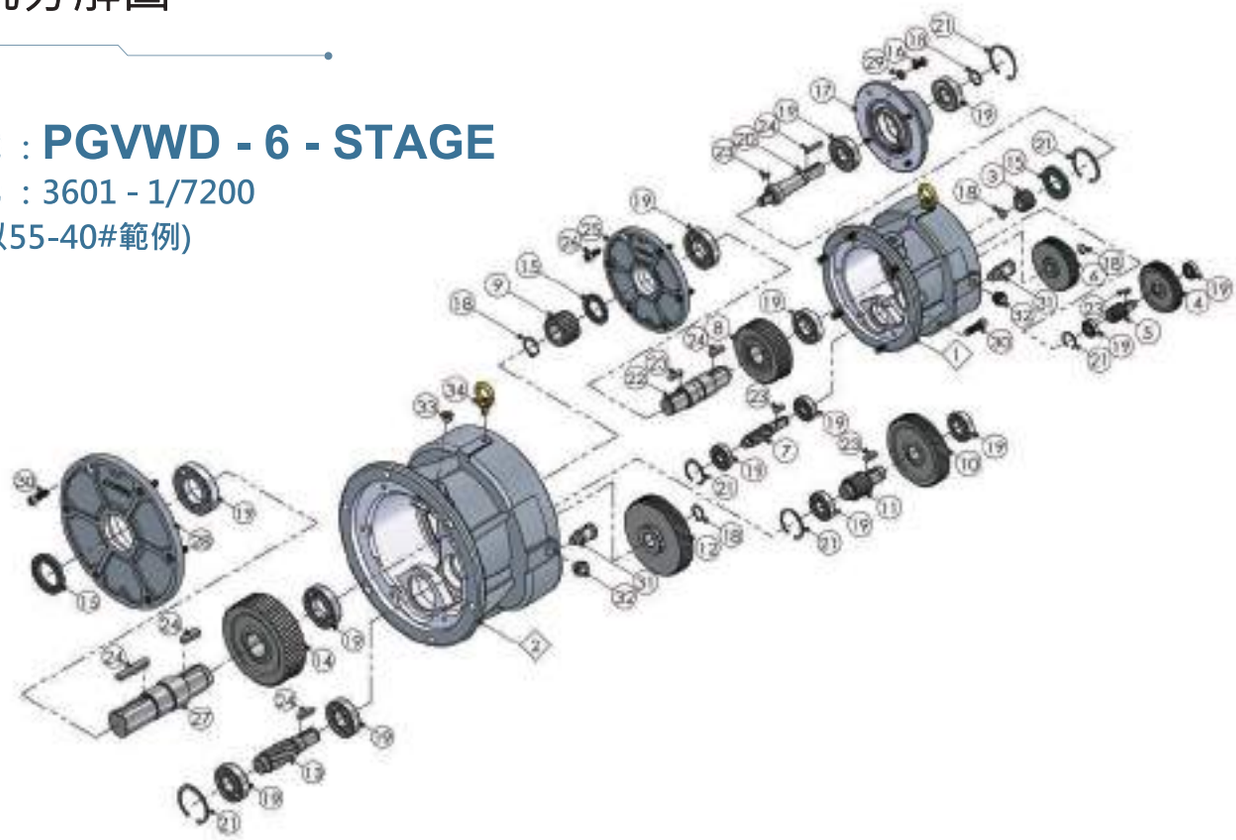

No.	零件名稱	No.	零件名稱
1	第一段立式外殼	18	S型扣環
2	第二段立式外殼	19	軸承
3	第一段主動齒輪	20	入力軸
4	第一段從動齒輪	21	C型扣環
5	第二段主動齒軸	22	連結軸心
6	第二段從動齒輪	23	鍵
7	第三段主動齒軸	24	鍵
8	第三段從動齒輪	25	第一段連結蓋
9	第四段主動齒軸	26	沉頭螺栓
10	第四段從動齒輪	27	出力軸心
11	第五段主動齒軸	28	出力蓋
12	第五段從動齒輪	29	華司
13	第六段主動齒軸	30	內六角螺栓
14	第六段從動齒輪	31	透氣蓋組件
15	油封	32	油鏡
16	外六角螺栓	33	排油栓
17	入力蓋	34	吊環

立式兩段式雙軸齒輪減速機-PGVWD

PGVWD40~PGVWD100

PGVWD40#

(單位:mm)

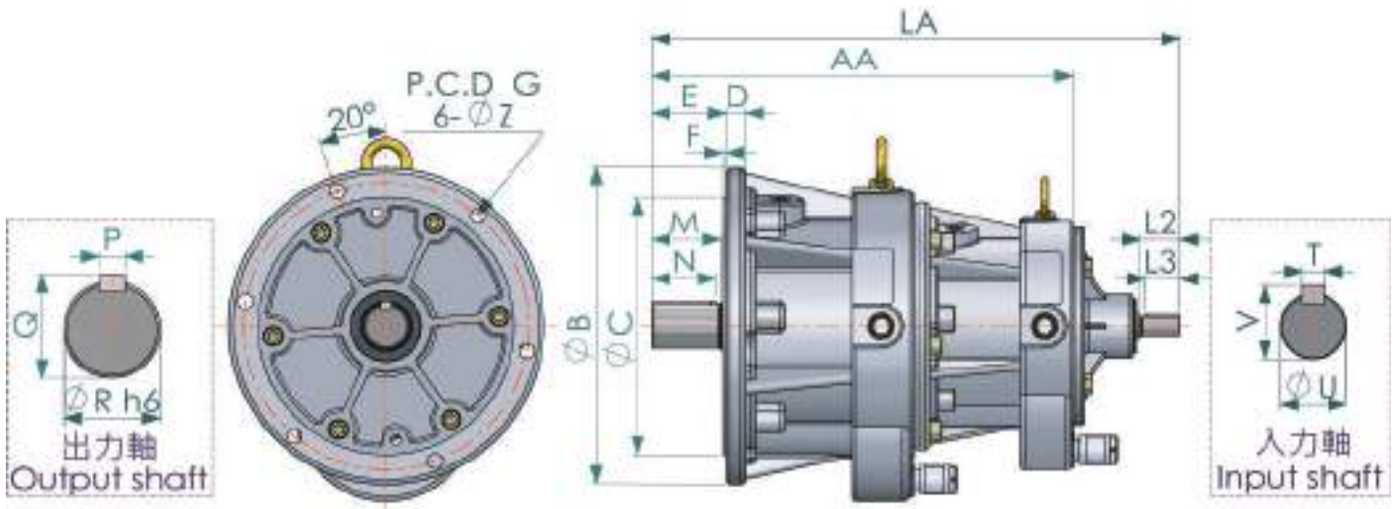

尺寸表

型號	馬力 (HP)	減速比	機身尺寸							孔	出力軸				
			AA	B	C	D	E	F	G	Z	M	N	P	Q	R
40#	0.5	1/121~1/900	391.5	280	230	18	70.5	3.5	225	13	65	60	10	43	40
40#	0.25	1/121~1/900	391.5	280	230	18	70.5	3.5	225	13	65	60	10	43	40

型號	馬力 (HP)	減速比	入力軸					
			LA	L2	L3	T	U	V
40#	0.5	1/121~1/900	469.5	30	25	5	14	16
40#	0.25	1/121~1/900	469.5	30	25	5	14	16

立式兩段式雙軸齒輪減速機-PGVWD

PGVWD45#~PGVWD65#

(單位:mm)

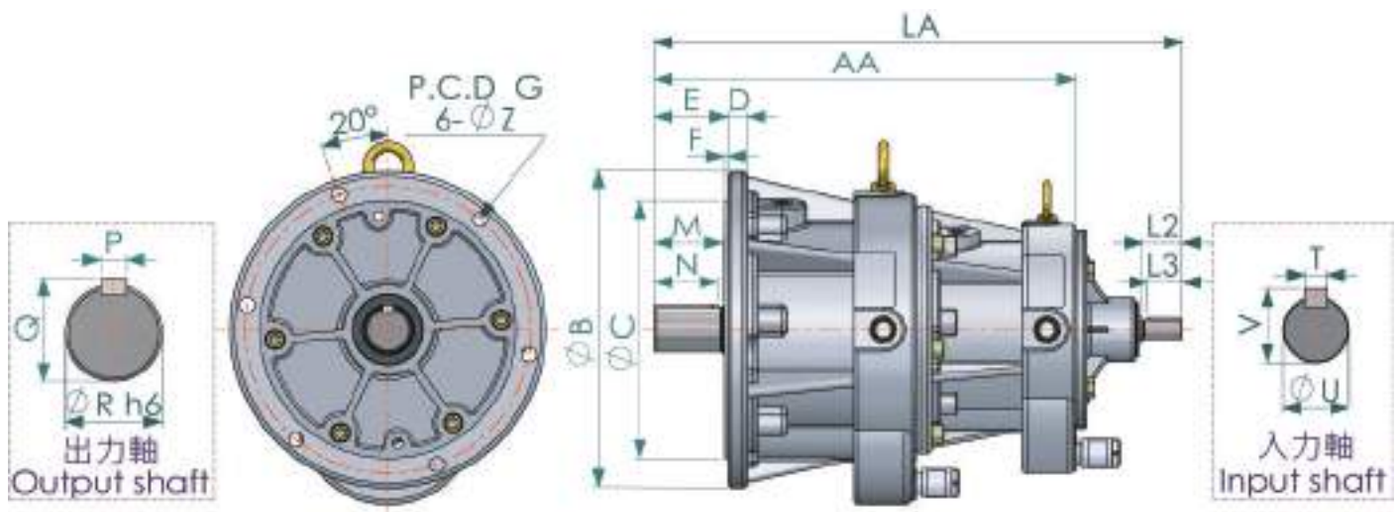

尺寸表															
型號	馬力 (HP)	減速比	機身尺寸							孔	出力軸				
			AA	B	C	D	E	F	G	Z	M	N	P	Q	R
45#	1	1/121~1/400	427	320	260	20	75	3.5	290	15	70	65	12	48	45
45#	0.5	1/901~1/3600	431	320	260	20	75	3.5	290	15	70	65	12	48	45
45#	0.25	1/901~1/3600	431	320	260	20	75	3.5	290	15	70	65	12	45	45

型號	馬力 (HP)	減速比	入力軸					
			LA	L2	L3	T	U	V
45#	1	1/121~1/400	535.5	40	35	6	19	21.5
45#	0.5	1/901~1/3600	509	30	25	5	14	16
45#	0.25	1/901~1/3600	509	30	25	5	14	16

尺寸表															
型號	馬力 (HP)	減速比	機身尺寸							孔	出力軸				
			AA	B	C	D	E	F	G	Z	M	N	P	Q	R
50#	2	1/121~1/400	484	350	290	20	85.5	4.5	320	15	80	75	12	53	50
50#	1	1/401~1/900	484	350	290	20	85.5	4.5	320	15	80	75	12	53	50
50#	1	1/901~1/3600	488.5	350	290	20	85.5	4.5	320	15	80	75	12	53	50
50#	0.5	1/3601~1/7200	508.5	350	290	20	85.5	4.5	320	15	80	75	12	53	50

立式兩段式雙軸齒輪減速機-PGVWD

型號	馬力 (HP)	減速比	入力軸					
			LA	L2	L3	T	U	V
50#	2	1/121~1/400	592.5	40	35	6	19	21.5
50#	1	1/401~1/900	592.5	40	35	6	19	21.5
50#	1	1/901~1/3600	597	40	35	6	19	21.5
50#	0.5	1/3601~1/7200	620	40	35	6	19	21.5

尺寸表

型號	馬力 (HP)	減速比	機身尺寸							孔	出力軸				
			AA	B	C	D	E	F	G	Z	M	N	P	Q	R
55#	3	1/121~1/400	516.5	410	340	22	96	4.5	375	18	90	85	15	60	55
55#	2	1/401~1/900	516.5	410	340	22	96	4.5	375	18	90	85	15	60	55
55#	2	1/901~1/3600	534.5	410	340	22	96	4.5	375	18	90	85	15	60	55
55#	1	1/3601~1/7200	553.5	410	340	22	96	4.5	375	18	90	85	15	60	55

型號	馬力 (HP)	減速比	入力軸					
			LA	L2	L3	T	U	V
55#	3	1/121~1/400	647.5	50	45	8	24	27
55#	2	1/401~1/900	647.5	50	45	8	24	27
55#	2	1/901~1/3600	665.5	50	45	8	24	27
55#	1	1/3601~1/7200	684.8	50	45	8	24	27

尺寸表

型號	馬力 (HP)	減速比	機身尺寸							孔	出力軸				
			AA	B	C	D	E	F	G	Z	M	N	P	Q	R
65#	5	1/121~1/400	566	460	380	23	105.5	4.5	420	18	100	100	18	69	65
65#	3	1/401~1/900	566	460	380	23	105.5	4.5	420	18	100	100	18	69	65
65#	3	1/901~1/3600	588	460	380	23	105.5	4.5	420	18	100	100	18	69	65
65#	2	1/3601~1/7200	612.5	460	380	23	105.5	4.5	420	18	100	100	18	69	65

型號	馬力 (HP)	減速比	入力軸					
			LA	L2	L3	T	U	V
65#	5	1/121~1/400	698	50	45	8	24	27
65#	3	1/401~1/900	698	50	45	8	24	27
65#	3	1/901~1/3600	720	50	45	8	24	27
65#	2	1/3601~1/7200	746	50	45	8	24	27

立式兩段式雙軸齒輪減速機-PGVWD

PGVWD75#~PGVWD100#

(單位:mm)

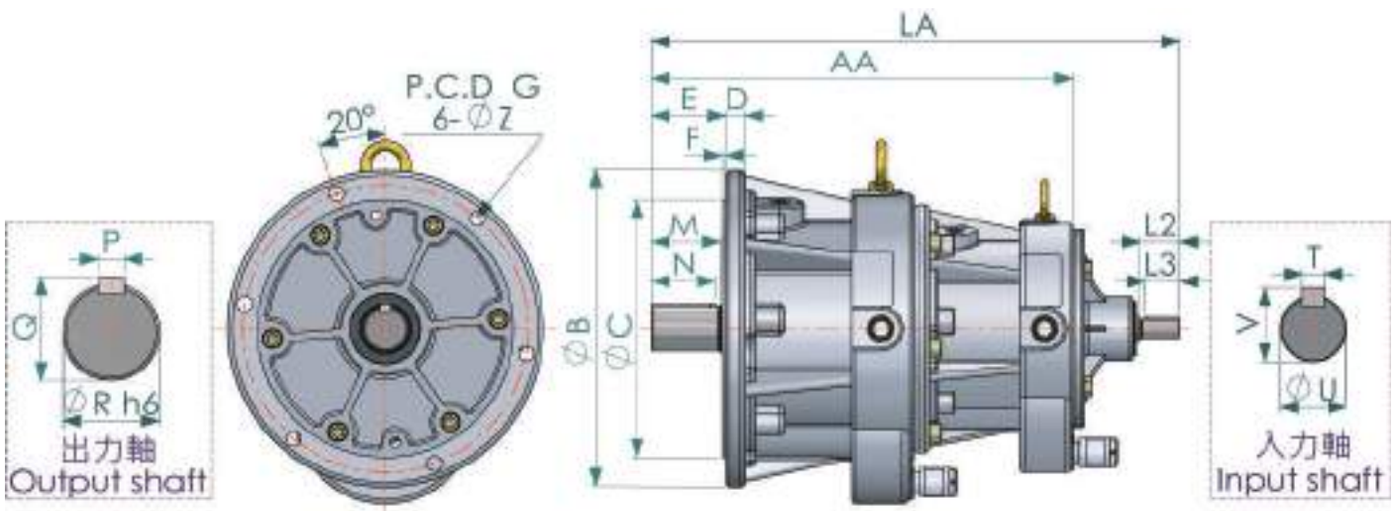

尺寸表															
型號	馬力 (HP)	減速比	機身尺寸							孔	出力軸				
			AA	B	C	D	E	F	G	Z	M	N	P	Q	R
75#	7.5	1/121~1/400	608.5	510	430	25	120.5	4.5	470	21	115	100	20	79.5	75
75#	5	1/401~1/900	608.5	510	430	25	120.5	4.5	470	21	115	100	20	79.5	75
75#	5	1/901~1/3600	638.5	510	430	25	120.5	4.5	470	21	115	100	20	79.5	75
75#	3	1/3601~1/7200	663	510	430	25	120.5	4.5	470	21	115	100	20	79.5	75

型號	馬力 (HP)	減速比	入力軸					
			LA	L2	L3	T	U	V
75#	5	1/121~1/400	745.5	60	55	8	28	31
75#	3	1/401~1/900	745.5	60	55	8	28	31
75#	3	1/901~1/3600	775.5	60	55	8	28	31
75#	2	1/3601~1/7200	800	60	55	8	28	31

尺寸表															
型號	馬力 (HP)	減速比	機身尺寸							孔	出力軸				
			AA	B	C	D	E	F	G	Z	M	N	P	Q	R
80#	7.5	1/121~1/400	618.5	510	430	25	130.5	4.5	470	21	125	120	22	85	80
80#	5	1/401~1/900	618.5	510	430	25	130.5	4.5	470	21	125	120	22	85	80
80#	5	1/901~1/3600	648.5	510	430	25	130.5	4.5	470	21	125	120	22	85	80
80#	3	1/3601~1/7200	673	510	430	25	130.5	4.5	470	21	125	120	22	85	80

立式兩段式雙軸齒輪減速機-PGVWD

型號	馬力 (HP)	減速比	入力軸					
			LA	L2	L3	T	U	V
80#	7.5	1/121~1/400	755.5	60	55	8	28	31
80#	5	1/401~1/900	755.5	60	55	8	28	31
80#	5	1/901~1/3600	785.5	60	55	8	28	31
80#	3	1/3601~1/7200	810	60	55	8	28	31

尺寸表

型號	馬力 (HP)	減速比	機身尺寸							孔	出力軸				
			A	B	C	D	E	F	G	Z	M	N	P	Q	R
90#	10	1/121~1/400	695	560	480	25	145.5	4.5	520	21	140	135	24	98	90
90#	7.5	1/401~1/900	695	560	480	25	145.5	4.5	520	21	140	135	24	98	90
90#	7.5	1/901~1/3600	725	560	480	25	145.5	4.5	520	21	140	135	24	98	90
90#	5	1/3601~1/7200	743	560	480	25	145.5	4.5	520	21	140	135	24	98	90

型號	馬力 (HP)	減速比	入力軸					
			LA	L2	L3	T	U	V
90#	10	1/121~1/400	832	60	55	10	32	35
90#	7.5	1/401~1/900	832	60	55	10	32	35
90#	7.5	1/901~1/3600	862	60	55	10	32	35
90#	5	1/3601~1/7200	883.5	60	55	10	32	35

尺寸表

型號	馬力 (HP)	減速比	機身尺寸							孔	出力軸				
			A	B	C	D	E	F	G	Z	M	N	P	Q	R
100#	15	1/121~1/400	831.5	630	530	30	170.5	4.5	580	24	165	160	28	106	100
100#	10	1/401~1/900	831.5	630	530	30	170.5	4.5	580	24	165	160	28	106	100
100#	10	1/901~1/3600	866.5	630	530	30	170.5	4.5	580	24	165	160	28	106	100
100#	7.5	1/3601~1/7200	888.5	630	530	30	170.5	4.5	580	24	165	160	28	106	100

型號	馬力 (HP)	減速比	入力軸					
			LA	L2	L3	T	U	V
100#	15	1/121~1/400	964	60	55	10	32	35
100#	10	1/401~1/900	964	60	55	10	32	35
100#	10	1/901~1/3600	999	60	55	10	32	35
100#	7.5	1/3601~1/7200	1025	60	55	10	32	35